設　　計　　書

令和7年度見笹霊園合葬墓整備工事

鹿沼市 笹原田

工　　期　　令和8年3月25日まで

設　　計　　概　　要

・植栽工	N=16本
・フットライト	N=12基
・マンホール型埋蔵施設	N=4基
・四阿	N=1基
・ブラインドパーゴラ	N=1基
・張芝工	A=1,520m²

検算者
設計者

鹿　沼　市　役　所　　（甲－1）

設　　計　　書

事業費

内　訳

工 事 費（内消費税相当額　　）

本工事費

用 地 費

補 償 費

委 託 費

事 務 費

変更前回実施			変更今回		
設計額	工事価格		設計額	工事価格	
	消費税			消費税	
	請負工事費			請負工事費	
請負額	請負価格		請負額	請負価格	
	消費税			消費税	
	請負代金			請負代金	
請負率			増減額		

変更理由

鹿　沼　市　役　所　　（甲－2）

土 木 工 事 仕 様 書

令和６年６月１日適用

Ⅰ　共通仕様

１．工事仕様については下記の通りとする

（1）河川工事、砂防工事、道路工事、公園工事及びこれらに類する工事は下記の共通仕様書に準拠し施工する。

栃木県県土整備部発行の土木工事共通仕様書

http://www.pref.tochigi.lg.jp/h02/h30kyoutuusiyousyo.html

（2）下水道工事その他これらに類する工事は下記の共通仕様書に準拠し施工する。

①日本下水道協会発行の下水道土木工事共通仕様書（案）

https://www.jswa.jp/

②栃木県県土整備部発行の土木工事共通仕様書

http://www.pref.tochigi.lg.jp/h02/h30kyoutuusiyousyo.html

（3）土地改良工事、農道整備工事、農業集落排水工事、農村公園工事及びこれらに類する工事は下記の共通仕様書に準拠し施工する。

①栃木県農政部発行の土木工事共通仕様書

http://www.pref.tochigi.lg.jp/g02/kyotuusiyousyo2019.html

②栃木県県土整備部発行の土木工事共通仕様書

http://www.pref.tochigi.lg.jp/h02/h30kyoutuusiyousyo.html

（4）治山工事、林道工事、自然公園等施設工事その他これらに類する工事または森林整備業務にかかわる工事は下記の共通仕様書に準拠し施工する。

①栃木県環境森林部発行の土木工事共通仕様書

http://www.pref.tochigi.lg.jp/d08/documents/2020042.html

②栃木県県土整備部発行の土木工事共通仕様書

http://www.pref.tochigi.lg.jp/h02/h30kyoutuusiyousyo.html

（5）水道工事（導水管、送水管、及び配水管）その他これらに類する工事は下記の共通仕様書に準拠し施工する。

①栃木県県土整備部発行の土木工事共通仕様書

http://www.pref.tochigi.lg.jp/h02/h30kyoutuusiyousyo.html

②日本水道協会の発行する水道工事標準仕様書

http://www.jwwa.or.jp/

なお、最新情報及び改訂版等の管理は表記 URL を参照し、内容等に疑義が生じた場合は、監督職員と協議すること。

２．資材の購入及び下請負業者の選定について

（1）本工事において、市内で産出、生産又は製造される資材等の規格品質等が設計図書の仕様に適合すると認められる場合は優先して使用するよう努めること。また、資材購入についても市内業者より購入するよう努めること。

（2）下請負業者の選定に当っては、市内業者を優先的に使用するよう努めること。

（3）一次下請業者に対する工事代金の支払いは、速やかに現金又は90日以内の手形で行うものとする。

３．成果品の電子納品について

請負者は、原則として成果品の電子納品を実施しなければならない。電子納品に当っては、『鹿沼市電子納品運用ガイドライン』を遵守すること。

４．工事看板の設置基準について

本工事看板の設置は鹿沼市財務部契約検査課 HP 更新履歴（2007 年 12 月 18 日付）を参照すること。

５．建設発生土の処分について

請負者は、建設発生土については前記1の工事仕様に定めることのほか、次のことに注意し施工しなければならない。

（1）残土運搬・残土処理する場合は関連する諸法令に充分注意し、関係機関と協議するとともに、その旨を監督職員に書面にて報告しなければならない。

（2）土質試験項目等については、『鹿沼市土砂等の埋立て等による土壌の汚染及び災害の発生の防止に関する条例』及び『鹿沼市土砂等の埋立て等による土壌の汚染及び災害の発生の防止に関する施行規則』による。

Ⅱ　特記仕様

１．工事資料の提出について

請負者は、工事資料の作成にあたって別紙の鹿沼市工事資料一覧表を参照すること。

２．法定外の労災保険の付保

本工事において、受注者は法定外の労災保険に付さなければならない。

※法定外の労災保険とは、業務や通勤に起因した労働者の負傷、疾病、障害、死亡などに対して、労働者災害補償保険法(労災保険法)による労災補償給付とは別に、企業が独自の立場から補償給付の上積みを行うための保険

３．週休2日制工事

本工事は、「鹿沼市週休2日制工事試行要領」に基づき受注者の希望により週休2日制工事が実施できる工事である。

４．　建設発生土処理場所

鹿沼市千渡1414番3　運搬距離　９．1km

処分先、費用に変更が生じた場合は、監督員と協議すること。

５． 舗装版の切断時に発生する濁水の適正な処理

本工事におけるカッター切断により発生する濁水については、「廃棄物の処理及び清掃に関する法律（昭和 45 年法律第 137 号）」に基づき適正に処理しなければならない。また、下記の処理施設は積算上の条件を明示するものであり、処理施設を指定するものではない。なお、舗装版切断時に発生する濁水の処理量は設計変更の対象とする。

〇積算上の処理施設：栃木アンカー工業（株）壬生工場（下都賀郡壬生町大字藤井字清治久保１１０７番１） 運搬距離２６．１km

６．熱中症対策に資する現場管理費の補正について

（1）本工事は、熱中症対策に資する現場管理費補正の対象工事である。

（2）試行にあたっては、「熱中症対策に資する現場管理費補正の試行について（令和元（2019）年度 7 月 19 日付け技管第 159 号）に基づき行うものとする。

（3）「熱中症対策に資する現場管理費補正の施行について（令和元（2019）年度 7 月 19 日付け技管第 159 号）」は、栃木県ホームページから取得できる。

（県 HP ： https://www.pref.tochigi.lg.jp/h02/20190718.html）

７． 工期について

本工事は令和 8 年度への繰越を予定しており、議会の承認が得られ次第、監督員と協議の上、工期を延長する。

様式－1

公　表　単　価　一　覧　表

工事名：令和7年度見笹霊園合葬墓整備工事

名　称	形状・寸法	単位	単価（円）	適用区分			摘　要
				機	労	材	
フットライト-1	□150×H900	基	418,000			○	
フットライト-2	□150×H900	基	161,000			○	
献花台	W3000×D850×H680	基	1,956,000			○	
香炉皿	W220×D80×H33	個	2,260			○	
花立	W1050×D510×H200	個	410,000			○	
火付台	φ323×H400	基	281,000			○	
塔婆立	H1060×W1040	基	139,000			○	
手すり	H=850　ダブルビーム	式	744,000			○	
横断防止柵-1	H=900　平坦部	m	24,500			○	
横断防止柵-2	H=900　傾斜部	m	51,100			○	
横断防止柵-3	H=800　L=1500　出入口部	箇所	44,000			○	
クサリ	車止め用　L=1.5mピッチ	m	1,650			○	
ナスカン	車止め用	個	933			○	
野外卓	L1200×W890	基	403,000			○	
ベンチ	L1200×W390	基	164,000			○	
四阿	H2460×□2300(3500)	基	2,876,000			○	
MCホール	1500×1500×600	本	334,000			○	頂版ブロック
MCホール	1500×1500×1200	本	379,000			○	中間ブロック
調整リング	600×200	個	43,100			○	
調整金具		個	4,120			○	
鉄蓋	鹿沼市マーク：φ600ハシゴ付	個	119,000			○	
施設名称板	W=615 H=2000	基	904,000			○	
全体案内板	W=2160 H=2000	基	1,051,000			○	
合葬墓案内板	W=1060 H=1089	基	470,000			○	
ブラインドパーゴラ	H2410×D2000×L3790	基	894,000			○	
オウゴンモチ	H=2.5m	本	12,400			○	
セイヨウヒイラギ	H=2.0m	本	8,350			○	

（備考）

1　本表に記載されている単価は、見積り若しくは特別調査により決定したものである。

2　適用区分に○印があるものは、次の価格を示す。「機」は機械器具等の損料または賃料、「労」は労務費、「材

様式－1

公　表　単　価　一　覧　表

工事名：令和7年度見笹霊園合葬墓整備工事

名　称	形状・寸法	単位	単価（円）	適用区分			摘　要
				機	労	材	
オオデマリ	H=1.5m	本	6,910			○	
ケイオウザクラ	H=1.7m	本	6,910			○	
オカメザクラ	H=2.0m	本	5,600			○	
排水金物	バスケット付	個	30,900			○	
VU継手90°片受エルボ	φ50	個	239			○	
VU継手90°片受エルボ	φ100	個	1,120			○	
VU継手　片差しチーズ	φ50	個	708			○	
VU継手　片差しチーズ	φ100	個	2,170			○	
TS異形チーズ	φ100φ50	個	6,220			○	
VU継手11°1/4L	φ100	個	1,530			○	
既存水飲み場撤去	φ220　H700	基	43,800		○		
既存擬石積取壊し撤去	H635×D150(200)	m	38,700		○		
既存案内板撤去	H3500×L3650	基	81,600		○		
高木-3枝落とし・剪定	幹周3.1m	本	114,000		○		
中木伐採伐根1～12	H=0.9～10.2m W=0.9～1.8m	本	1,680		○		
ウォール	H805　深岩石	m	207,000		○	○	
モニュメント	球体　φ600　白御影石	基	326,000		○	○	
組立据付費	献花台・香炉皿・花立	式	300,000		○		
運搬費	火付台	基	10,500		○		
運搬費	塔婆立	基	5,200		○		
鉄蓋用(マンホール上部)人工芝	φ600　L=35　人工芝URT35	箇所	36,000		○	○	
運搬費	手すり	式	41,000		○		
組立据付費	手すり	式	89,000		○		
据付費	野外卓	基	20,000		○		
据付費	四阿	基	380,000		○		
運搬費	ブラインドパーゴラ	基	90,000		○		

（備考）

1　本表に記載されている単価は、見積り若しくは特別調査により決定したものである。

2　適用区分に○印があるものは、次の価格を示す。「機」は機械器具等の損料または賃料、「労」は労務費、「材

別紙―1

R2. 2. 1

鹿沼市工事資料一覧表

※1　1. 提出書類

No.	工　事　資　料　名	500万円未満※4	検査資料	500万円以上	検査資料	備　　考
1	施工体系図	△	△	△	△	建24の7、建則14の6、仕1-1-1-10
2	施工体制台帳	△	△	△	△	建24の7、建則14の6、仕1-1-1-10
3	再生資源利用・利用促進(実施)書(計画書は施工計画書)、データ※6	○ ※3	●	○	●	仕1-1-1-18、栃木県建設副産物管理基準
4	建設副産物処理承認申請書・同処理調書(産廃処理業者及び収集運搬業者の許可証と契約書写し、処理場等書類と写真添付)	－	－	○	●	仕1-1-1-18、栃木県建設副産物管理基準
5	設計図書照査表	△	△	○※2	●	契19、仕1-1-1-3
6	工事履行報告書(工事実施工程表含む):毎月	－	－	○	●	契13、仕1-1-1-24
7	工事打合せ簿総括表、工事打合せ簿(指示・協議・通知・承諾・提出・報告・その他)	○※7	●	○※7	●	契11Ⅱ④
8	確認・立会願・段階確認書(状況写真添付)	－	－	○	●	契11Ⅱ③、仕3-1-1-6
9	工事写真(電子データ)※8	○	●	○	●	契約16、鹿沼市電子納品ガイドライン
10	使用材料報告書(承認願)(再生ｸﾗｯｼｬｰﾗﾝ(RC材)骨材品質確認状況報告書含む)	○	●	○	●	契15、再生材の利用基準
11	施工計画書(再生資源利用・利用促進計画書含む)	○※3	●	○	●	仕1-1-1-4、土木工事施工計画書作成の手引き
12	施工管理報告書(品質管理、出来形管理)	○	●	○	●	仕1-1-1-23(出来形・品質)
13	台帳関係(舗装・橋梁・照明・標識等)、工事完成図	該当がある場合				仕1-1-1-19、特記仕様書
14	電子納品成果品(事前協議チェックシート、電子媒体納品書含む)	電子納品範囲については監督員との協議による				鹿沼市電子納品ガイドライン
15	その他	監督員が必要と認める資料				
		○:作成資料 ●:検査で確認する資料 △:該当する場合に作成する資料(検査で確認)				

・様式については栃木県土木工事共通仕様書様式集を参照する。

※1　提出書類とは、施工に伴い作成する資料であって、完成時には現場とともに引き渡す書類である。

※2　様式総一3のうち、『栃木県建設工事(変更)請負契約書第19条第1項及び』の記載を削除する。

※3　500万未満の施工計画書に記載する事項
1　工事概要
2　現場組織表
3　緊急時の施工体制及び対応
4　再生資源利用・利用促進(計画)書
5　その他(請負者・発注者が工事施工上必要な事項)

※4　請負額100万円未満の工事資料については、工事写真と出来形のわかる資料とする。(施工計画書等は不要)

※6　建設副産物情報交換システム(COBRIS)を利用して登録した場合は、電子データの提出不要。
電子データで提出する場合、国土交通省のホームページより配布している様式(Excel版)で作成する。

※7　「通知」「提出」「報告」「届出」は、電子メールでの提出も可とする。この場合、メール文を印刷することで発議者の押印は省略する。(処理・回答の決裁は必要)提出の頻度は、月に2回程度を標準とし、監督職員との協議により決定する。「指示」「協議」に関する工事打合せ簿は、従来通りの扱いとする。

※8　インデックスプリントは監督員が指示した場合作成する。(省略する場合は、検査時に電子データ(写真等)を確認できる用意をする。)

注)

建	建設業法
建則	建設業法施工規則
廃掃	廃棄物処理法
安	労動安全衛生法
安則	労動安全衛生規則
労基	労動基準法
土指針	土木工事安全施工技術指針
契	鹿沼市建設工事請負契約書
仕	栃木県土木工事共通仕様書
考査	考査項目別運用表

※5　2. 請負者手持ち資料(検査を受けた年度の翌年から5年間保存)

No.	工　事　資　料　名	検査資料	備　　考
1	安全教育実施記録簿(写真添付)		仕1-1-1-26
2	産業廃棄物マニフェスト	△	廃掃12の3、仕1-1-1-18
3	建退共証紙購入報告書・建退共証紙受払簿		仕1-1-1-40
4	有資格者証写し一覧表(元請け、下請け)		安4、安則16
5	新規入場者教育実施記録簿(状況写真添付)		安則15
6	KY 活動等実施記録簿(状況写真添付)		安則24の11
7	重機等の検査証写し及び点検記録簿(自主点検票写真)		安則169
8	重機作業における誘導員及び人との分離措置状況写真		安則158
9	作業員名簿(自社・下請)		労基107
10	社内パトロール実施記録簿(状況写真添付)		考査
11	保安施設記録資料		土指針2-2,3
12	山留め、仮締切等の設置後点検記録		安則375
13	足場、支保工等の設置後点検記録		安則567
14	安全協議会等の実施記録簿(状況写真添付)		考査
15	各種安全パトロール指摘事項是正報告書		考査
16	舗装切取りコア等(500㎡未満で異常が認められない場合には不要、確認は納入伝票等で行うものとする。)	△	仕1-1-1-23(出来形・品質)
17	工事カルテ(請負額500 万円以上)		仕1-1-1-5
18	交通整理員集計表及び伝票	△	仕1-1-1-23(出来形・品質)
19	創意工夫提案資料(状況写真添付)		考査
20	各機関等許可証等		仕1-1-1-35
21	地域ｺﾐｭﾆｹｰｼｮﾝ、ボランティア活動記録(状況写真添付)	△	考査
		△該当がある場合は(検査で確認する資料)	

※5　請負者手持ち資料とは、発注者に提出を要しないもの。ただし、施工段階あるいは完成検査時に、必要に応じて確認を求めることがあるもの。(原本・原稿等提示)

総 括 情 報 表

事務所	05 鹿沼市
設計書名	実施設計書　　当初　　07-05005300000-40
変更回数	0
適用単価区分	1　実施単価
適用単価地区	21 鹿　沼土木事務所管内
単価適用日	0-070510(0)
諸経費体系	1　一般公共
ファイル名	令和7年度見笹霊園合葬墓整備工事.ES5

	当　世　代	前　世　代
前払率	40	
工種	09　公園工事	
現場環境改善費	00　計上しない	
市街地補正区分	12　市街地以外	
交通規制区分	03　一般交通影響なし	
ゼロ債務工事に係る補正	01　補正なし	
週休二日補正区分	01　補正なし	
契約保証方法	01　金銭的保証	
ICT間接費率補正の有無	01　補正なし	
消費税等の率	06　１０％適用	

＊本工事費＊　　内訳表

費目・工種・施工名称など		数　量	単　位	単　価	金　額	備　考
＊＊本　工	事＊＊					X1000
基盤整備			１式			Y0VZZ
敷地造成工			１式			Y0V3A
掘削工			１式			Y0V3A200
掘削			１式			Y0V3A200400
	掘削 土砂 ｵｰﾌﾟﾝｶｯﾄ	829	ｍ３			SZA101　　0 施工　第0-0060号内訳表
	床掘り 土砂 小規模 全ての費用	113	ｍ３			SZA161　　0 施工　第0-0061号内訳表
	床掘り 土砂 標準	499	ｍ３			SZA161　　0 施工　第0-0062号内訳表
	床掘り 土砂 平均施工幅1m以上2m未満	52	ｍ３			SZA161　　0 施工　第0-0063号内訳表

＊本工事費＊　　内訳表

費目・工種・施工名称など	数　量	単　位	単　価	金　額	備　考
盛土工		1式			Y0V3A201
路体（築堤）盛土		1式			Y0V3A201403
盛土 4.0m以上 20,000m3未満	188	m３			SZA113　0 施工　第0-0064号内訳表
埋戻し 土砂 小規模 全ての費用	87	m３			SZA181　0 施工　第0-0011号内訳表
埋戻し 最大埋戻幅1m以上4m未満	47	m３			SZA181　0 施工　第0-0047号内訳表
埋戻し 最大埋戻幅4m以上	409	m３			SZA181　0 施工　第0-0065号内訳表
残土処理工		1式			Y0V3A205
土砂等運搬		1式			Y0V3A20540D
土砂等運搬 標準 土砂(岩塊･玉石混り土含む) 11.0km以下	681	m３			SZA105　0 施工　第0-0066号内訳表

＊本工事費＊　　内訳表

費目・工種・施工名称など	数　量	単　位	単　価	金　額	備　考
残土等処分		1式			Y0V3A20540E
処分費 その他	681	m３			S0020　0 施工　第0-0067号内訳表
構造物撤去工		1式			Y0V3E
構造物取壊し工		1式			Y0V3E204
舗装版切断		1式			Y0V3E204448
舗装版切断 ｱｽﾌｧﾙﾄ舗装版 15cm以下 全ての費用	24.0	m			SZD321　0 施工　第0-0068号内訳表
舗装版破砕		1式			Y0V3E204449
舗装版破砕 ｱｽﾌｧﾙﾄ舗装版 騒音振動対策不要 全ての費用	23	m２			SZD311　0 施工　第0-0069号内訳表
運搬処理工		1式			Y0V3E214

＊本工事費＊　　内訳表

費目・工種・施工名称など	数　量	単　位	単　価	金　額	備　考
殻運搬		１式			Y0V3E214620
殻運搬 舗装版破砕 10.5km以下 全ての費用	1	ｍ３			SZA961　0 施工　第0-0070号内訳表
舗装版切断運搬費（汚泥） ２ｔ車　片道５０ｋｍまで	0.03	ｍ３			T8233　0
殻処分		１式			Y0V3E214621
処分費 アスファルト	1	ｍ３			S0020　0 施工　第0-0071号内訳表
舗装版切断汚泥処分費 汚泥比重　１．２０～１．１０	0.03	ｍ３			T8230　0
公園施設等撤去・移設工		１式			Y0V3F
公園施設撤去工		１式			Y0V3F200
公園施設撤去		１式			Y0V3F2005XN

＊本工事費＊　　内訳表

費目・工種・施工名称など	数　量	単　位	単　価	金　額	備　考
既存水飲み撤去 擬石　φ220　H700	1	基			W0100 999
既存擬石積取壊し・撤去 擬石　W150(200)×H480	8.5	m			W0101 999
既存案内板撤去工 スチール　H350×L3650	1	基			W0102 999
既存素掘り側溝撤去 撤去 全ての費用	12.2	m			SZA609　0 施工　第0-0072号内訳表
殻運搬 ｺﾝｸﾘｰﾄ(無筋)構造物とりこわし 8.0km以下 全ての費用	2	m３			SZA961　0 施工　第0-0073号内訳表
処分費 コンクリート（無筋）	2	m３			S0020　0 施工　第0-0074号内訳表
樹木伐採・抜根工		１式			Y0V3F202
樹木伐採		１式			Y0V3F2025XR
高木-1伐採伐根 200cm以上250cm未満	1	本			G0139 科目　第0001号内訳表

＊本工事費＊　　内訳表

費目・工種・施工名称など	数　量	単　位	単　価	金　額	備　考
高木-2伐採伐根 250cm以上300cm未満	1	本			G0140 科目　第0002号内訳表
高木-3枝落とし・剪定 C=3.1m	1	本			W0103 999
中木-1伐採伐根 H=0.9m　W=1.8m	1	本			W0104 999
中木-2伐採伐根 H=1.2m　W=1.5m	1	本			W0105 999
中木-3伐採伐根 H=0.9m　W=0.9m	1	本			W0106 999
中木-4伐採伐根 H=0.9m　W=0.9m	1	本			W0107 999
中木-5伐採伐根 H=0.9m　W=0.9m	1	本			W0108 999
中木-6伐採伐根 H=0.9m　W=0.9m	1	本			W0109 999
中木-7伐採伐根 H=0.9m　W=0.9m	1	本			W0110 999

＊本工事費＊　　内訳表

費目・工種・施工名称など		数　量	単　位	単　価	金　額	備　考
	中木-8伐採伐根 H=0.9m　W=0.9m	1	本			W0111 999
	中木-9伐採伐根 H=0.9m　W=0.9m	1	本			W0112 999
	中木-10伐採伐根 H=0.9m　W=0.9m	1	本			W0113 999
	中木-11伐採伐根 H=0.9m　W=0.9m	1	本			W0114 999
	中木-12伐採伐根 H=0.9m　W=0.9m	1	本			W0115 999
	建設廃棄物収集・運搬費 10tダンプ車　片道25kmまで 伐採樹木	10.0	t			T2782　0
	処分費 伐採樹木	10.0	t			S0022　0 施工　第0-0075号内訳表
植栽			1式			YOWZZ
植栽工			1式			YOW3D

＊本工事費＊　　内訳表

費目・工種・施工名称など	数　量	単　位	単　価	金　額	備　考
樹木植栽工		１式			Y0W3D2AI
樹木植栽		１式			Y0W3D2AI600
植栽工 高木幹周１５ｃｍ以上２５ｃｍ未満 シマトネリコ	1	本			S0279　0 施工　第0-0076号内訳表
公園植栽工　植樹工 中木　樹高２００ｃｍ以上３００ｃｍ未満 施工規模　中木　１０～５０本未満 キンモクセイ	1	本			SF599　0 施工　第0-0079号内訳表
公園植栽工　支柱設置 二脚鳥居　添木付　樹高２５０ｃｍ以上 施工規模　１０～５０本未満	1	本			SF603　0 施工　第0-0080号内訳表
公園植栽工　植樹工 中木　樹高２００ｃｍ以上３００ｃｍ未満 施工規模　中木　１０～５０本未満 ヤマボウシ	1	本			SF599　0 施工　第0-0081号内訳表
公園植栽工　支柱設置 二脚鳥居　添木付　樹高２５０ｃｍ以上 施工規模　１０～５０本未満	1	本			SF603　0 施工　第0-0080号内訳表
公園植栽工　植樹工 中木　樹高２００ｃｍ以上３００ｃｍ未満 施工規模　中木　１０～５０本未満 オウゴンモチ	1	本			SF599　0 施工　第0-0082号内訳表
公園植栽工　支柱設置 二脚鳥居　添木付　樹高２５０ｃｍ以上 施工規模　１０～５０本未満	1	本			SF603　0 施工　第0-0080号内訳表

＊本工事費＊　　内訳表

費目・工種・施工名称など		数　量	単　位	単　価	金　額	備　考
	植栽工 高木幹周１５ｃｍ以上２５ｃｍ未満 スギ	1	本			S0279　0 施工　第0-0083号内訳表
	公園植栽工　植樹工 中木　樹高２００ｃｍ以上３００ｃｍ未満 施工規模　中木　１０～５０本未満 セイヨウヒイラギ	1	本			SF599　0 施工　第0-0084号内訳表
	公園植栽工　支柱設置 二脚鳥居　添木付　樹高２５０ｃｍ以上 施工規模　１０～５０本未満	1	本			SF603　0 施工　第0-0080号内訳表
	植栽工 高木幹周１５ｃｍ以上２５ｃｍ未満 サルスベリ	1	本			S0279　0 施工　第0-0085号内訳表
	植栽工 高木幹周１５ｃｍ以上２５ｃｍ未満 サンシュユ	1	本			S0279　0 施工　第0-0086号内訳表
	植栽工 高木幹周１５ｃｍ以上２５ｃｍ未満 サトザクラ	1	本			S0279　0 施工　第0-0087号内訳表
	公園植栽工　植樹工 中木　樹高１００ｃｍ以上２００ｃｍ未満 施工規模　中木　１０～５０本未満 キョウチクトウ	1	本			SF599　0 施工　第0-0088号内訳表
	公園植栽工　支柱設置 添柱形（１本形・竹）　樹高１００ｃｍ以上 施工規模　１０～５０本未満	1	本			SF603　0 施工　第0-0089号内訳表
	公園植栽工　植樹工 低木　樹高　６０ｃｍ未満 施工規模　低木　１００本未満 カルミア	1	本			SF599　0 施工　第0-0090号内訳表

＊本工事費＊　　内訳表

費目・工種・施工名称など		数　量	単　位	単　価	金　額	備　考
	公園植栽工　植樹工 中木　樹高１００ｃｍ以上２００ｃｍ未満 施工規模　中木　１０～５０本未満 オオデマリ	1	本			SF599　0 施工　第0-0091号内訳表
	公園植栽工　植樹工 中木　樹高１００ｃｍ以上２００ｃｍ未満 施工規模　中木　１０～５０本未満 コデマリ	1	本			SF599　0 施工　第0-0092号内訳表
	公園植栽工　植樹工 中木　樹高１００ｃｍ以上２００ｃｍ未満 施工規模　中木　１０～５０本未満 ハナズオウ	1	本			SF599　0 施工　第0-0093号内訳表
	公園植栽工　支柱設置 添柱形（１本形・竹）　樹高１００ｃｍ以上 施工規模　１０～５０本未満	1	本			SF603　0 施工　第0-0089号内訳表
	公園植栽工　植樹工 中木　樹高１００ｃｍ以上２００ｃｍ未満 施工規模　中木　１０～５０本未満 ケイオウザクラ	1	本			SF599　0 施工　第0-0091号内訳表
	公園植栽工　支柱設置 添柱形（１本形・竹）　樹高１００ｃｍ以上 施工規模　１０～５０本未満	1	本			SF603　0 施工　第0-0089号内訳表
	公園植栽工　植樹工 中木　樹高２００ｃｍ以上３００ｃｍ未満 施工規模　中木　１０～５０本未満 オカメザクラ	1	本			SF599　0 施工　第0-0094号内訳表
	公園植栽工　支柱設置 添柱形（１本形・竹）　樹高１００ｃｍ以上 施工規模　１０～５０本未満	1	本			SF603　0 施工　第0-0089号内訳表
地被類	植栽工		１式			YOW3D2AL

＊本工事費＊　　内訳表

費目・工種・施工名称など	数　量	単　位	単　価	金　額	備　考
張芝		1式			Y0W3D2AL68D
張芝工 野芝 ベタ張り	1,520	m２			S0286　0 施工　第0-0095号内訳表
施設整備		1式			Y0XZZ
給水設備工		1式			Y0X3G
散水施設工		1式			Y0X3G2B2
散水栓		1式			Y0X3G2B24ST
水栓類取付工 水栓口径20mm	1	箇所			G0100 科目　第0003号内訳表
雨水排水設備工		1式			Y0X3H
側溝工		1式			Y0X3H215

＊本工事費＊　　内訳表

費目・工種・施工名称など	数　量	単　位	単　価	金　額	備　考
管（函）渠型側溝		1式			Y0X3H2154CK
管（函）渠型側溝（標準部） 据付 200mm以上300mm以下 全ての費用	102.9	m			SZA597　0 施工　第0-0096号内訳表
管（函）渠型側溝（集水部） 据付 200mm以上300mm以下 全ての費用	26.5	m			SZA597　0 施工　第0-0097号内訳表
管（函）渠型側溝（桝部） 据付 200mm以上300mm以下 全ての費用	1	基			SZA597　0 施工　第0-0098号内訳表
削孔工		1式			Y0X3H2154T6
コンクリート削孔（コンクリート穿孔機） 100mm以上110mm未満 50mm以上200mm未満	1	孔			SZA805　0 施工　第0-0099号内訳表
コンクリート削孔（コンクリート穿孔機） 300mm×300mm 50mm以上200mm未満	1	孔			SZA805　0 施工　第0-0100号内訳表
管渠工		1式			Y0X3H2B8
暗渠排水管		1式			Y0X3H2B8B1Y

＊本工事費＊　　内訳表

費目・工種・施工名称など	数　量	単　位	単　価	金　額	備　考
暗渠排水管-1 VUφ150 砂基礎　車道部	19.2	m			G0101 科目　第0004号内訳表
暗渠排水管-2 VUφ150 砂基礎　歩道部	31.2	m			G0102 科目　第0005号内訳表
暗渠排水管-3 VUφ100 砂基礎　献花台部	16.5	m			G0103 科目　第0006号内訳表
暗渠透水管-1 有孔管φ50 砕石巻立	31.2	m			G0104 科目　第0007号内訳表
暗渠透水管-2 有孔管φ100 砕石巻立	9.0	m			G0105 科目　第0008号内訳表
管継手工		1式			Y0X3H2B8B1Y
継手工－1	1	箇所			G0141 科目　第0009号内訳表
継手工－2	2	箇所			G0142 科目　第0010号内訳表
継手工－3	2	箇所			G0143 科目　第0011号内訳表

＊本工事費＊　　内訳表

費目・工種・施工名称など	数　量	単　位	単　価	金　額	備　考
継手工 - 4	1	箇所			G0144 科目　第0012号内訳表
継手工 - 5	1	箇所			G0145 科目　第0013号内訳表
集水桝・マンホール工		1式			Y0X3H2B9
現場打ち集水桝		1式			Y0X3H2B9B1R
集水桝-1 500×500×550	1	基			G0106 科目　第0014号内訳表
集水桝-2 500×500×730	1	基			G0107 科目　第0015号内訳表
集水桝-3 600×600×1850	1	基			G0108 科目　第0016号内訳表
集水桝-4 500×500×550	1	基			G0109 科目　第0017号内訳表
削孔工		1式			Y0X3H2B9401

＊本工事費＊　　内訳表

費目・工種・施工名称など	数　量	単　位	単　価	金　額	備　考
マンホール削孔費（０号・１号） φ１５０	1	箇所			T5350　0
電気設備工		１式			Y0X3J
照明設備工		１式			Y0X3J2BA
照明灯		１式			Y0X3J2BA4TQ
フットライト-1 □150×H900 組子デザイン・深岩石	2	基			G0110 科目　第0018号内訳表
フットライト-2 □150×H900 ユニット・白御影石	10	基			G0111 科目　第0019号内訳表
園路広場整備工		１式			Y0X3K
アスファルト舗装工		１式			Y0X3K212
表層（歩道部）		１式			Y0X3K2125I3

＊本工事費＊　　内訳表

費目・工種・施工名称など	数　量	単　位	単　価	金　額	備　考
アスファルト舗装-1 歩道	591	ｍ２			G0112 科目　第0020号内訳表
コンクリート舗装 歩道	101	ｍ２			G0115 科目　第0021号内訳表
インターロッキング舗装 ２００×１００×６０	50	ｍ２			G0116 科目　第0022号内訳表
コンクリート平板舗装 ３００×３００×６０	25	ｍ２			G0117 科目　第0023号内訳表
表層（車道・路肩部）		１式			Y0X3K212444
アスファルト舗装-2 車道	383	ｍ２			G0113 科目　第0024号内訳表
園路縁石工		１式			Y0X3K2BK
コンクリート縁石		１式			Y0X3K2BK4US
歩車道境界ブロック(標準型) 設置 A種(150/170×200×600)	91.0	m			SZD241　　0 施工　第0-0101号内訳表

＊本工事費＊　　内訳表

費目・工種・施工名称など	数　量	単　位	単　価	金　額	備　考
歩車道境界ブロック(低型) 設置 各種(600mm以下、50kg未満)	3.0	m			SZD241　0 施工　第0-0102号内訳表
地先境界ブロック 設置 C種(150×150×600)	302.2	m			SZD245　0 施工　第0-0103号内訳表
区画線工		1式			Y0X3K21A
溶融式区画線		1式			Y0X3K21A43T
区画線設置工 溶融式（手動） 実線　１５ｃｍ 全ての費用	81	m			S4600　0 施工　第0-0104号内訳表
区画線設置工 溶融式（手動） ゼブラ　１５ｃｍ 全ての費用	17	m			S4600　0 施工　第0-0105号内訳表
区画線設置工 溶融式（手動） 矢印・記号・文字　１５ｃｍ換算 全ての費用	6	m			S4600　0 施工　第0-0106号内訳表
修景施設整備工		1式			Y0X3L
修景施設工		1式			Y0X3L2BR

＊本工事費＊　　内訳表

費目・工種・施工名称など	数　量	単　位	単　価	金　額	備　考
修景施設		1式			Y0X3L2BR4W0
ウォール H=0.805m　H=0.30m	5.7	m			G0118 科目　第0025号内訳表
献花台 花立・香炉・排水器具付	1	基			G0119 科目　第0026号内訳表
モニュメント工		1式			Y0X3L2BT
モニュメント		1式			Y0X3L2BT4W3
モニュメント 球体	1	基			G0120 科目　第0027号内訳表
サービス施設整備工		1式			Y0X3N
ベンチ・テーブル工		1式			Y0X3N2C8
ベンチ		1式			Y0X3N2C84WY

＊本工事費＊　　内訳表

費目・工種・施工名称など		数　量	単　位	単　価	金　額	備　考
	野外卓 ベンチ・テーブル　再生木材	1	基			G0121 科目　第0028号内訳表
	ベンチ L=1800　W=470 再生木材	4	基			G0138 科目　第0029号内訳表
サイン	施設工		1式			Y0X3N2CA
サイン			1式			Y0X3N2CA5YQ
	施設名称板 W615×H2000 再生木材・アルミ	1	基			G0122 科目　第0030号内訳表
	全体案内板 W2160×H2000 リサイクルウッド・アルミ	1	基			G0123 科目　第0031号内訳表
	合葬墓案内板 W1060×H1089 リサイクルウッド・アルミ	1	基			G0124 科目　第0032号内訳表
管理施設	整備工		1式			Y0X30
墓地施	設工		1式			Y0X302CF

＊本工事費＊　　内訳表

費目・工種・施工名称など	数　量	単　位	単　価	金　額	備　考
墓地施設		1式			Y0X302CF4XH
火付台 φ323　H=400	2	基			G0125 科目　第0033号内訳表
塔婆立 H1060×W1040 SUS製	2	基			G0126 科目　第0034号内訳表
マンホール型埋蔵施設 φ600　□1500×H3000 人工芝化粧蓋	4	基			G0127 科目　第0035号内訳表
手すり		1式			Y0X302CF5W0
手すり H850 ダブルビーム　独立基礎	36.1	m			G0135 科目　第0036号内訳表
手すり H850 ダブルビーム　単独基礎	1	式			W0116 999
組立据付費 手すり	1	式			W0117 999
運搬費 手すり	1	式			W0118 999

＊本工事費＊　　内訳表

費目・工種・施工名称など	数　量	単　位	単　価	金　額	備　考
転落（横断）防止柵		1式			Y0X302CF400
横断防止柵-1(平坦部) φ150　H=900 プラ擬木	60.2	m			G0132 科目　第0037号内訳表
横断防止柵-2(傾斜部) φ150　H=900 プラ擬木	6.1	m			G0133 科目　第0038号内訳表
横断防止柵-3(出入口部) φ150　H=900 プラ擬木	1	箇所			G0134 科目　第0039号内訳表
車止め工		1式			Y0X302CG
車止め		1式			Y0X302CG4XM
車止め-1(片フック) φ60.5　H850 SUS製　脱着式	2	基			G0128 科目　第0040号内訳表
車止め-2(両フック) φ60.5　H850 SUS製　脱着式	4	基			G0129 科目　第0041号内訳表
車止め-3(フックなし) φ60.5　H850 SUS製　脱着式	2	基			G0130 科目　第0042号内訳表

＊本工事費＊　　内訳表

費目・工種・施工名称など	数　量	単　位	単　価	金　額	備　考
パーキングブロック W600×D160×H100	11	個			G0131 科目　第0043号内訳表
建築施設組立設置工		1式			Y0X3P
四阿工		1式			Y0X3P2CJ
四阿設置		1式			Y0X3P2CJ4XQ
四阿 □2300(3500)×H2460 再生木材	1	基			G0136 科目　第0044号内訳表
パーゴラ工		1式			Y0X3P2CK
パーゴラ設置		1式			Y0X3P2CK4XT
ブラインドパーゴラ H2410×D2000×L3790 スチール	1	基			G0137 科目　第0045号内訳表

＊本工事費＊　　内訳表

費目・工種・施工名称など		数　量	単　位	単　価	金　額	備　考
＊＊直接工事費＊＊						
準備費			１式			Z0005
	建設廃棄物収集・運搬費 10tダンプ車　片道25kmまで 根	5.0	t			T2782　0
	処分費（準備費配下用） 根 ５ｔ	1	式			S0024　0 施工　第0-0107号内訳表
	建設廃棄物収集・運搬費 4tコンテナ車6～8m3　片道10kmまで スチール	0.2	m3			T2785　0
	スクラップ 鉄くず　ヘビー　Ｈ１	-1.6	t			TSY04　0
技術管理費			１式			Z0006
	平板載荷試験 50kN以内	1	箇所			W0119 999
共通仮設費（ 率分）			１式			

＊本工事費＊　　内訳表

費目・工種・施工名称など	数　量	単　位	単　価	金　額	備　考
共通仮設費計積上(現場,一般管理費対象外)		1式			Z0041
残土処理にともなう土壌試験 試料採取作業	1	箇所			T9300　0
残土処理にともなう土壌試験 試験費（報告書作成を含む）	1	式			T9302　0
＊＊共通仮設費計＊＊					
＊＊純工事費＊＊					
現場管理費		1式			
＊＊工事原価＊＊					
一般管理費等		1式			
契約保証費		1式			

＊本工事費＊　　内訳表

費目・工種・施工名称など	数　　量	単　位	単　　価	金　　額	備　　考
＊＊一般管理費等計＊＊					
＊＊工事価格＊＊					
＊＊工事価格計＊＊					
消費税・地方 消費税額		1式			
＊＊請負工事費＊＊					

高木-1伐採伐根

科 目 内 訳 表

200cm以上250cm未満　　10　本　当り

施工名称など	数量	単位	単価	金額	備考
造園工		人			RA020　0
普通作業員		人			RA010　0
チェーンソー運転		日			W0256　999
高所作業車［トラック架装リフト］賃料 ブーム型		日			KQ950　0
小計	10	本			
計	1	本			

高木-2伐採伐根

科 目 内 訳 表

250cm以上300cm未満　　10　本　当り

施工名称など		数量	単位	単価	金額	備考
	造園工		人			RA020　0
	普通作業員		人			RA010　0
	チェーンソー運転		日			W0256　999
	高所作業車［トラック架装リフト］賃料 ブーム型		日			KQ950　0
	小計	10	本			
	計	1	本			

水栓類取付工

科 目 内 訳 表

水栓口径20mm　　10　　箇所　　当り

施工名称など	数量	単位	単価	金額	備考
水栓類取付工 散水栓（箱共） 配管工（箱共）	10	個			V0100　0 施工　第0-0001号内訳表
基礎砕石 7.5cmを超え12.5cm以下 再生クラッシャラン　ＲＣ－４０ 全ての費用	0.9	ｍ２			SZA391　0 施工　第0-0002号内訳表
コンクリート 無筋･鉄筋構造物 人力打設 全ての費用	0.02	ｍ３			SZB401　0 施工　第0-0003号内訳表
型枠 一般型枠 鉄筋･無筋構造物	0.6	ｍ２			SZB431　0 施工　第0-0004号内訳表
仕上げ工 金ゴテ仕上げ 床	0.2	ｍ２			S4008　0 施工　第0-0005号内訳表
小計	10	箇所			
計	1	箇所			

暗渠排水管-1

科 目 内 訳 表

VUφ150　　砂基礎　車道部　　10　m　当り

施工名称など	数量	単位	単価	金額	備考
基面整正	5.7	m２			SZA169　0 施工　第0-0007号内訳表
砂基礎工（機械施工）	2.5	m３			SK985　0 施工　第0-0008号内訳表
暗渠排水管 据付 直管 全ての費用	10.0	m			SZA589　0 施工　第0-0009号内訳表
小計	10	m			
計	1	m			

暗渠排水管-2

科 目 内 訳 表

VUφ150　　砂基礎　歩道部　　10　m　当り

施工名称など	数量	単位	単価	金額	備考
基面整正	5.7	m２			SZA169　0 施工　第0-0007号内訳表
砂基礎工（機械施工）	1.9	m３			SK985　0 施工　第0-0008号内訳表
暗渠排水管 据付 直管 全ての費用	10.0	m			SZA589　0 施工　第0-0009号内訳表
小計	10	m			
計	1	m			

暗渠排水管-3

科 目 内 訳 表

VUφ100　　砂基礎　献花台部　　10　m　当り

施工名称など	数量	単位	単価	金額	備考
基面整正	5.1	m2			SZA169　0 施工　第0-0007号内訳表
砂基礎工（機械施工）	1.5	m3			SK985　0 施工　第0-0008号内訳表
暗渠排水管 据付 直管 全ての費用	10.0	m			SZA589　0 施工　第0-0010号内訳表
小計	10	m			
計	1	m			

暗渠透水管-1

科 目 内 訳 表

有孔管φ50　　砕石巻立　　10　m　当り

施工名称など	数量	単位	単価	金額	備考
基面整正	5.0	m２			SZA169　0 施工　第0-0007号内訳表
単粒度砕石 ５号２０－１３ｍｍ	1.3	m３			TCD28　0
埋戻し 土砂 小規模 全ての費用	1.3	m３			SZA181　0 施工　第0-0011号内訳表
土木シート　吸出防止材 長繊維ポリエステル系不織布	15.2	m２			W0201　999
暗渠排水管 据付 波状管及び網状管 全ての費用	10.0	m			SZA589　0 施工　第0-0012号内訳表
小計	10	m			
計	1	m			

暗渠透水管-2

科 目 内 訳 表

有孔管φ100　　砕石巻立　　10　m　当り

施工名称など		数量	単位	単価	金額	備考
	基面整正	5.0	m２			SZA169　0 施工　第0-0007号内訳表
	単粒度砕石 ５号２０－１３ｍｍ	1.5	m３			TCD28　0
	埋戻し 土砂 小規模 全ての費用	1.5	m３			SZA181　0 施工　第0-0011号内訳表
	土木シート　吸出防止材 長繊維ポリエステル系不織布	16.3	m２			W0201　999
	暗渠排水管 据付 波状管及び網状管 全ての費用	10.0	m			SZA589　0 施工　第0-0013号内訳表
	小計	10	m			
	計	1	m			

科 目 内 訳 表

10 箇所 当り

施工名称など	数量	単位	単価	金額	備考
VU継手 11° 1/4L φ100	10	個			W0257 999
TS異形チーズ φ100φ50	10	個			W0258 999
小計	10	箇所			
計	1	箇所			

科 目 内 訳 表

10 箇所 当り

施 工 名 称 な ど	数 量	単 位	単 価	金 額	備 考
VU継手　片差しチーズ φ50	10	個			W0259 999
小計	10	箇所			
計	1	箇所			

科 目 内 訳 表

10 箇所 当り

施工名称など	数量	単位	単価	金額	備考
VU継手90° 片受エルボ φ50	10	個			W0260 999
小計	10	箇所			
計	1	箇所			

科 目 内 訳 表

10 箇所 当り

施 工 名 称 な ど	数 量	単 位	単 価	金 額	備 考
VU継手　片差しチーズ φ100	10	個			W0260 999
小計	10	箇所			
計	1	箇所			

科 目 内 訳 表

10 箇所 当り

施 工 名 称 な ど	数 量	単 位	単 価	金 額	備 考
VU継手90° 片受エルボ φ100	10	個			W0261 999
小計	10	箇所			
計	1	箇所			

集水桝-1

科 目 内 訳 表

500×500×550　　1　基　当り

施工名称など		数量	単位	単価	金額	備考
	基面整正	0.8	m２			SZA169　0 施工　第0-0007号内訳表
	現場打ち集水桝・街渠桝（本体） １８－８－２５　高炉 0.26m3を超え0.28m3以下	1	箇所			SZA633　0 施工　第0-0014号内訳表
	集水ます用グレーチング（網目：細目） 歩道用Ｔ－２　５００×５００	1	枚			T3907　0
	グレーチング蓋版据付（蓋版材料別途） 集水ます用，網目細目，受枠含 歩道用Ｔ－２　５００×５００	1	枚			S4620　0 施工　第0-0015号内訳表
	計	1	基			

集水桝-2

科 目 内 訳 表

500×500×730　　1　基　当り

施工名称など		数量	単位	単価	金額	備考
	基面整正	0.8	m２			SZA169　0 施工　第0-0007号内訳表
	現場打ち集水桝・街渠桝（本体） １８－８－２５　高炉 0.34m3を超え0.36m3以下	1	箇所			SZA633　0 施工　第0-0016号内訳表
	集水ます用グレーチング（網目：細目） 歩道用Ｔ－２　５００×５００	1	枚			T3907　0
	グレーチング蓋版据付（蓋版材料別途） 集水ます用，網目細目，受枠含 歩道用Ｔ－２　５００×５００	1	枚			S4620　0 施工　第0-0015号内訳表
	計	1	基			

集水桝-3

科 目 内 訳 表

600×600×1850　　1　基　当り

施工名称など		数量	単位	単価	金額	備考
	基面整正	1.2	m２			SZA169　0 施工　第0-0007号内訳表
	現場打ち集水桝・街渠桝（本体） １８－８－２５　高炉 1.29m3を超え1.36m3以下	1	箇所			SZA633　0 施工　第0-0017号内訳表
	集水ます用グレーチング（網目：細目） 歩道用Ｔ－２　６００×６００	1	枚			T3908　0
	グレーチング蓋版据付（蓋版材料別途） 集水ます用，網目細目，受枠含 歩道用Ｔ－２　６００×６００	1	枚			S4620　0 施工　第0-0018号内訳表
	足掛金物（現場打用） 両足用　巾３００mm	5	本			T5341　0
	計	1	基			

集水桝-4

科 目 内 訳 表

500×500×550　　1　基　当り

施工名称など		数量	単位	単価	金額	備考
	基面整正	0.8	m２			SZA169　0 施工　第0-0007号内訳表
	現場打ち集水桝・街渠桝（本体） １８－８－２５　高炉 0.24m3を超え0.26m3以下	1	箇所			SZA633　0 施工　第0-0019号内訳表
	集水ます用グレーチング（網目：細目） 歩道用Ｔ－２　５００×５００	1	枚			T3907　0
	グレーチング蓋版据付（蓋版材料別途） 集水ます用，網目細目，受枠含 歩道用Ｔ－２　５００×５００	1	枚			S4620　0 施工　第0-0015号内訳表
	計	1	基			

フットライト-1

科 目 内 訳 表

□150×H900　　組子デザイン・深岩石　　10　基　当り

施工名称など	数量	単位	単価	金額	備考
基礎砕石 7.5cmを超え12.5cm以下 再生クラッシャラン　ＲＣ－４０ 全ての費用	1.2	ｍ２			SZA391　0 施工　第0-0002号内訳表
コンクリート 小型構造物 人力打設 全ての費用	0.3	ｍ３			SZB401　0 施工　第0-0020号内訳表
型枠 一般型枠 小型構造物	4.8	ｍ２			SZB431　0 施工　第0-0021号内訳表
フットライト-1 □150×H900 組子デザイン・深岩石	10	基			W0202　999
据付費 フットライト	10	基			V0200　0 施工　第0-0022号内訳表
小計	10	基			
計	1	基			

フットライト-2

科 目 内 訳 表

□150×H900　　ユニット・白御影石　　10　基　当り

施工名称など	数量	単位	単価	金額	備考
基礎砕石 7.5cmを超え12.5cm以下 再生クラッシャラン　ＲＣ－４０ 全ての費用	1.2	ｍ２			SZA391　0 施工　第0-0002号内訳表
コンクリート 小型構造物 人力打設 全ての費用	0.3	ｍ３			SZB401　0 施工　第0-0020号内訳表
型枠 一般型枠 小型構造物	4.8	ｍ２			SZB431　0 施工　第0-0021号内訳表
フットライト-2 □150×H900 ユニット・白御影石	10	基			W0203　999
据付費 フットライト	10	基			V0200　0 施工　第0-0022号内訳表
小計	10	基			
計	1	基			

アスファルト舗装-1

科 目 内 訳 表

歩道　　100　　ｍ２　　当り

施工名称など		数量	単位	単価	金額	備考
	表層（歩道部） 1.4m以上 平均仕上り厚３０ｍｍ 全ての費用	100	ｍ２			SZD027　0 施工　第0-0023号内訳表
	路盤（歩道部） 全仕上り厚１００ｍｍ 1層施工 全ての費用	100	ｍ２			SZD006　0 施工　第0-0024号内訳表
	凍上抑制層（歩道部） 全仕上り厚１５０ｍｍ 1層施工 全ての費用	100	ｍ２			SZD006　0 施工　第0-0025号内訳表
	小計	100	ｍ２			
	計	1	ｍ２			

コンクリート舗装

科 目 内 訳 表

歩道　　100　　ｍ２　　当り

施工名称など		数量	単位	単価	金額	備考
	コンクリート舗装工（機械舗設） 平均舗装厚７ｃｍ	100	ｍ２			S0188　0 施工　第0-0026号内訳表
	路盤（歩道部） 全仕上り厚１００ｍｍ 1層施工 全ての費用	100	ｍ２			SZD006　0 施工　第0-0024号内訳表
	凍上抑制層（歩道部） 全仕上り厚１５０ｍｍ 1層施工 全ての費用	100	ｍ２			SZD006　0 施工　第0-0025号内訳表
	小計	100	ｍ２			
	計	1	ｍ２			

インターロッキング舗装

科 目 内 訳 表

２００×１００×６０　　100　　ｍ２　当り

施工名称など	数量	単位	単価	金額	備考
レンガ舗装工 平敷き	100	ｍ２			S0306　0 施工　第0-0030号内訳表
砂 クッション用	3	ｍ３			TCE36　0
土木シート　吸出防止材 長繊維ポリエステル系不織布 透水シート	100	ｍ２			W0201　999
路盤（歩道部） 全仕上り厚１００ｍｍ 1層施工 全ての費用	100	ｍ２			SZD006　0 施工　第0-0024号内訳表
フィルター層 40mm以上60mm未満	100	ｍ２			SZD045　0 施工　第0-0031号内訳表
小計	100	ｍ２			
計	1	ｍ２			

コンクリート平板舗装

科 目 内 訳 表

３００×３００×６０　　100　　ｍ２　当り

施工名称など	数量	単位	単価	金額	備考
インターロッキングブロック設置 設置　直線配置　厚６ｃｍ 標準品 施工規模　１００ｍ２未満	100	ｍ２			SF250　0 施工　第0-0032号内訳表
インターロッキングブロック ブロック厚６ｃｍ　標準品	100	ｍ２			TGP04　0
コンクリート平板ブロック カラー透水性平板 ３０ｃｍ×３０ｃｍ×６ｃｍ	1,111	枚			W0205　999
砂 クッション用	3	ｍ３			TCE36　0
土木シート　吸出防止材 長繊維ポリエステル系不織布 透水シート	100	ｍ２			W0201　999
路盤（歩道部） 全仕上り厚１００ｍｍ 1層施工 全ての費用	100	ｍ２			SZD006　0 施工　第0-0024号内訳表
フィルター層 40mm以上60mm未満	100	ｍ２			SZD045　0 施工　第0-0031号内訳表
小計	100	ｍ２			
計	1	ｍ２			

アスファルト舗装-2

科 目 内 訳 表

車道　　100　　ｍ２　　当り

施工名称など		数量	単位	単価	金額	備考
	表層（車道・路肩部） 3.0m超 平均仕上り厚５０ｍｍ 全ての費用	100	ｍ２			SZD023　0 施工　第0-0033号内訳表
	上層路盤（車道・路肩部） 粒度調整砕石 全仕上り厚１５０ｍｍ 全ての費用	100	ｍ２			SZD009　0 施工　第0-0034号内訳表
	下層路盤（車道・路肩部） 全仕上り厚２００ｍｍ 1層施工 全ての費用	100	ｍ２			SZD005　0 施工　第0-0035号内訳表
	小計	100	ｍ２			
	計	1	ｍ２			

ウォール

科 目 内 訳 表

H=0.805m　H=0.30m　　10　m　当り

施工名称など	数量	単位	単価	金額	備考
基礎砕石 12.5cmを超え17.5cm以下 再生クラッシャラン　ＲＣ－４０ 全ての費用	3.7	ｍ２			SZA391　0 施工　第0-0036号内訳表
コンクリート 小型構造物 人力打設 全ての費用	0.4	ｍ３			SZB401　0 施工　第0-0037号内訳表
型枠 一般型枠 小型構造物	1.4	ｍ２			SZB431　0 施工　第0-0021号内訳表
モルタル練 ｾﾒﾝﾄ(普通ﾎﾟﾙﾄﾗﾝﾄﾞ)ﾊﾞﾗ 全ての費用	0.05	ｍ３			SZB405　0 施工　第0-0038号内訳表
ウォール 深岩石・錆御影石　H805 材工共	10	m			W0206 999
小計	10	m			
計	1	m			

献花台

科 目 内 訳 表

花立・香炉・排水器具付　　1　基　当り

施工名称など	数量	単位	単価	金額	備考
基面整正	2.2	m２			SZA169　0 施工　第0-0007号内訳表
基礎砕石 7.5cmを超え12.5cm以下 再生クラッシャラン　ＲＣ－４０ 全ての費用	2.2	m２			SZA391　0 施工　第0-0002号内訳表
コンクリート 小型構造物 人力打設 全ての費用	0.3	m３			SZB401　0 施工　第0-0037号内訳表
型枠 一般型枠 小型構造物	1.0	m２			SZB431　0 施工　第0-0021号内訳表
献花台 W300×D850×H680	1	基			W0207　999
香炉皿 W220×D80×H33	1	個			W0208　999
花立 W1050×D510×H200	2	個			W0209　999
組立据付費 献花台・香炉皿・花立	1	式			W0210　999
VU継手90°　片受エルボ φ100	2	個			W0261　999

献花台

科 目 内 訳 表

花立・香炉・排水器具付　　1　基　当り

施工名称など	数量	単位	単価	金額	備考
排水金物 バスケット付	2	個			W0262 999
計	1	基			

モニュメント

科 目 内 訳 表

球体　　1　基　当り

施工名称など	数量	単位	単価	金額	備考
基面整正	2.3	m２			SZA169　0 施工　第0-0007号内訳表
基礎砕石 7.5cmを超え12.5cm以下 再生クラッシャラン　ＲＣ－４０ 全ての費用	2.3	m２			SZA391　0 施工　第0-0002号内訳表
コンクリート 小型構造物 人力打設 全ての費用	0.3	m３			SZB401　0 施工　第0-0020号内訳表
型枠 一般型枠 小型構造物	0.9	m２			SZB431　0 施工　第0-0021号内訳表
丸鉄線溶接金網（Ｇ３５５１） 径６．０×１５０×１５０	1.9	m２			TB118　0
間詰コンクリート 無筋･鉄筋構造物 人力打設 全ての費用	0.1	m３			SZB401　0 施工　第0-0039号内訳表
ステンレス丸棒 ＳＵＳ３０４　φ２５～１００ｍｍ	0.006	t			T6115　0
モニュメント 球体 材工共	1	基			W0211 999
計	1	基			

野外卓

科 目 内 訳 表

ベンチ・テーブル　再生木材　　10　基　当り

施工名称など	数量	単位	単価	金額	備考
基面整正	8.6	m２			SZA169　0 施工　第0-0007号内訳表
基礎砕石 7.5cmを超え12.5cm以下 再生クラッシャラン　ＲＣ－４０ 全ての費用	8.6	m２			SZA391　0 施工　第0-0002号内訳表
コンクリート 小型構造物 人力打設 全ての費用	1.1	m３			SZB401　0 施工　第0-0037号内訳表
型枠 一般型枠 小型構造物	12.9	m２			SZB431　0 施工　第0-0021号内訳表
モルタル練 ｾﾒﾝﾄ(普通ﾎﾟﾙﾄﾗﾝﾄﾞ)ﾊﾞﾗ 全ての費用	0.06	m３			SZB405　0 施工　第0-0038号内訳表
コンクリート 小型構造物 人力打設 全ての費用	0.5	m３			SZB401　0 施工　第0-0037号内訳表
型枠 一般型枠 小型構造物	6.5	m２			SZB431　0 施工　第0-0021号内訳表
モルタル練 ｾﾒﾝﾄ(普通ﾎﾟﾙﾄﾗﾝﾄﾞ)ﾊﾞﾗ 全ての費用	0.02	m３			SZB405　0 施工　第0-0038号内訳表
野外卓 L1200×W890 再生木材	10	基			W0212　999

野外卓

科 目 内 訳 表

ベンチ・テーブル　再生木材　　10　基　当り

施工名称など	数量	単位	単価	金額	備考
据付費 野外卓	10	基			W0213 999
ベンチ据付工 背なしベンチ ３０ｋｇ以上４０ｋｇ未満	20	基			S0320　0 施工　第0-0040号内訳表
小計	10	基			
計	1	基			

ベンチ

科 目 内 訳 表

L=1800　W=470　　再生木材　　10　基　当り

施工名称など		数量	単位	単価	金額	備考
	基面整正	4.8	m２			SZA169　0 施工　第0-0007号内訳表
	基礎砕石 7.5cmを超え12.5cm以下 再生クラッシャラン　ＲＣ－４０ 全ての費用	4.8	m２			SZA391　0 施工　第0-0002号内訳表
	コンクリート 小型構造物 人力打設 全ての費用	0.7	m３			SZB401　0 施工　第0-0037号内訳表
	型枠 一般型枠 小型構造物	10.8	m２			SZB431　0 施工　第0-0021号内訳表
	モルタル練 ｾﾒﾝﾄ(普通ﾎﾟﾙﾄﾗﾝﾄﾞ)ﾊﾞﾗ 全ての費用	0.2	m３			SZB405　0 施工　第0-0038号内訳表
	ベンチ据付工 背なしベンチ ３０ｋｇ以上４０ｋｇ未満	10	基			S0320　0 施工　第0-0040号内訳表
	小計	10	基			
	計	1	基			

施設名称板

科 目 内 訳 表

W615×H2000　　再生木材・アルミ　　10　基　当り

施工名称など		数量	単位	単価	金額	備考
	基面整正	5	m２			SZA169　0 施工　第0-0007号内訳表
	基礎砕石 7.5cmを超え12.5cm以下 再生クラッシャラン　ＲＣ－４０ 全ての費用	5	m２			SZA391　0 施工　第0-0002号内訳表
	コンクリート 小型構造物 人力打設 全ての費用	0.8	m３			SZB401　0 施工　第0-0037号内訳表
	型枠 一般型枠 小型構造物	16	m２			SZB431　0 施工　第0-0021号内訳表
	施設名称板 W=615　H=2000 再生木材・アルミ　材料費	10	基			W0214 999
	据付費 施設名称板	10	基			V0800　0 施工　第0-0041号内訳表
	小計	10	基			
	計	1	基			

全体案内板

科 目 内 訳 表

W2160×H2000　　リサイクルウッド・アルミ　　10　基　当り

施工名称など	数量	単位	単価	金額	備考
基面整正	14.5	m２			SZA169　0 施工　第0-0007号内訳表
基礎砕石 7.5cmを超え12.5cm以下 再生クラッシャラン　ＲＣ－４０ 全ての費用	14.5	m２			SZA391　0 施工　第0-0002号内訳表
コンクリート 小型構造物 人力打設 全ての費用	5.6	m３			SZB401　0 施工　第0-0037号内訳表
型枠 一般型枠 小型構造物	30	m２			SZB431　0 施工　第0-0021号内訳表
全体案内板 W=2160　H=2000 リサイクルウッド・アルミ　材料費	10	基			W0215　999
据付費 全体案内板	10	基			V0900　0 施工　第0-0042号内訳表
小計	10	基			
計	1	基			

合葬墓案内板

科 目 内 訳 表

W1060×H1089　　リサイクルウッド・アルミ　　10　基　当り

施工名称など	数量	単位	単価	金額	備考
基面整正	6.1	m２			SZA169　0 施工　第0-0007号内訳表
基礎砕石 7.5cmを超え12.5cm以下 再生クラッシャラン　ＲＣ－４０ 全ての費用	6.1	m２			SZA391　0 施工　第0-0002号内訳表
コンクリート 小型構造物 人力打設 全ての費用	1.6	m３			SZB401　0 施工　第0-0037号内訳表
型枠 一般型枠 小型構造物	14.4	m２			SZB431　0 施工　第0-0021号内訳表
合葬墓案内板 W=1060　H=1089 リサイクルウッド・アルミ　材料費	10	基			W0216 999
据付費 合葬墓案内板	10	基			V1000　0 施工　第0-0043号内訳表
小計	10	基			
計	1	基			

火付台

科 目 内 訳 表

φ323　H=400　　10　基　当り

施工名称など	数量	単位	単価	金額	備考
基礎砕石 7.5cmを超え12.5cm以下 再生クラッシャラン　ＲＣ－４０ 全ての費用	0.9	ｍ２			SZA391　0 施工　第0-0002号内訳表
コンクリート 小型構造物 人力打設 全ての費用	0.1	ｍ３			SZB401　0 施工　第0-0037号内訳表
型枠 一般型枠 小型構造物	2.4	ｍ２			SZB431　0 施工　第0-0021号内訳表
火付台 φ323　H=400 材料費	10	基			W0217　999
組立据付費 火付台	10	基			V0300　0 施工　第0-0044号内訳表
運搬費 火付台	10	基			W0100　999
小計	10	基			
計	1	基			

塔婆立

科 目 内 訳 表

H1060×W1040　　SUS製　　10　基　当り

施工名称など	数量	単位	単価	金額	備考
基礎砕石 7.5cmを超え12.5cm以下 再生クラッシャラン　ＲＣ－４０ 全ての費用	1.6	ｍ２			SZA391　0 施工　第0-0002号内訳表
コンクリート 小型構造物 人力打設 全ての費用	0.3	ｍ３			SZB401　0 施工　第0-0037号内訳表
型枠 一般型枠 小型構造物	6.5	ｍ２			SZB431　0 施工　第0-0021号内訳表
塔婆立 H1060　W1040 SUS製	10	基			W0218　999
運搬費 塔婆立	10	基			W0219　999
組立据付費 塔婆立	10	基			V0400　0 施工　第0-0045号内訳表
小計	10	基			
計	1	基			

マンホール型埋蔵施設

科 目 内 訳 表

φ600　□1500×H3000　　人工芝化粧蓋　　1　基　当り

施工名称など		数量	単位	単価	金額	備考
	基面整正	5.2	m２			SZA169　0 施工　第0-0007号内訳表
	基礎砕石 17.5cmを超え20.0cm以下 再生クラッシャラン　ＲＣ－４０ 全ての費用	4.0	m２			SZA391　0 施工　第0-0046号内訳表
	コンクリート 小型構造物 人力打設 全ての費用	0.6	m３			SZB401　0 施工　第0-0037号内訳表
	型枠 一般型枠 小型構造物	2.0	m２			SZB431　0 施工　第0-0021号内訳表
	砂 クッション用	0.1	m３			TCE36　0
	植栽土	0.2	m３			T1060　0
	埋戻し 最大埋戻幅1m以上4m未満	0.3	m３			SZA181　0 施工　第0-0047号内訳表
	頂版ブロック 1500×1500×600	1	個			W0220 999
	人孔用コンクリートブロック等据付 スラブ据付け	1	個			S4134　0 施工　第0-0048号内訳表

マンホール型埋蔵施設

科 目 内 訳 表

φ600　□1500×H3000　　人工芝化粧蓋　　1　基　当り

施工名称など	数量	単位	単価	金額	備考
中間ブロック 1500×1500×1200	2	個			W0221 999
人孔用コンクリートブロック等据付 直壁ブロック据付け	2	個			S4134　0 施工　第0-0049号内訳表
調整リング 600×200	1	個			W0222 999
調整金具	1	個			W0223 999
鉄蓋(鹿沼市マーク) φ600 T-14	1	枚			W0224 999
人孔用コンクリートブロック等据付 蓋・受枠据付け	1	個			S4134　0 施工　第0-0050号内訳表
鉄蓋用(マンホール上部)人工芝	1	枚			W0225 999
計	1	基			

手すり

科 目 内 訳 表

H850　　ダブルビーム　独立基礎　　10　m　当り

施工名称など	数量	単位	単価	金額	備考
基礎砕石 7.5cmを超え12.5cm以下 再生クラッシャラン　ＲＣ－４０ 全ての費用	0.6	m２			SZA391　0 施工　第0-0002号内訳表
コンクリート 小型構造物 人力打設 全ての費用	0.3	m３			SZB401　0 施工　第0-0037号内訳表
型枠 一般型枠 小型構造物	3.1	m２			SZB431　0 施工　第0-0021号内訳表
小計	10	m			
計	1	m			

横断防止柵-1(平坦部)

科 目 内 訳 表

φ150　H=900　　プラ擬木　　10　m　当り

施工名称など	数量	単位	単価	金額	備考
基礎砕石 7.5cmを超え12.5cm以下 再生クラッシャラン　ＲＣ－４０ 全ての費用	1.4	ｍ２			SZA391　0 施工　第0-0002号内訳表
コンクリート 小型構造物 人力打設 全ての費用	0.3	ｍ３			SZB401　0 施工　第0-0037号内訳表
型枠 一般型枠 小型構造物	3.7	ｍ２			SZB431　0 施工　第0-0021号内訳表
組立据付費 横断防止柵-1・2	10	m			V0600　0 施工　第0-0051号内訳表
横断防止柵-1 φ150　H=900 プラ擬木	10	m			W0232 999
小計	10	m			
計	1	m			

横断防止柵-2(傾斜部)

科 目 内 訳 表

φ150　H=900　　プラ擬木　　10　m　当り

施工名称など	数量	単位	単価	金額	備考
基礎砕石 7.5cmを超え12.5cm以下 再生クラッシャラン　ＲＣ－４０ 全ての費用	1.4	m２			SZA391　0 施工　第0-0002号内訳表
コンクリート 小型構造物 人力打設 全ての費用	0.3	m３			SZB401　0 施工　第0-0037号内訳表
型枠 一般型枠 小型構造物	3.7	m２			SZB431　0 施工　第0-0021号内訳表
組立据付費 横断防止柵-1・2	10	m			V0600　0 施工　第0-0051号内訳表
横断防止柵-2 φ150　H=900 プラ擬木	10	m			W0232 999
小計	10	m			
計	1	m			

横断防止柵-3(出入口部)

科 目 内 訳 表

φ150　H=900　　プラ擬木　　10　　箇所　　当り

施工名称など	数量	単位	単価	金額	備考
基礎砕石 7.5cmを超え12.5cm以下 再生クラッシャラン　ＲＣ－４０ 全ての費用	2.8	ｍ２			SZA391　0 施工　第0-0002号内訳表
コンクリート 小型構造物 人力打設 全ての費用	0.4	ｍ３			SZB401　0 施工　第0-0037号内訳表
型枠 一般型枠 小型構造物	6	ｍ２			SZB431　0 施工　第0-0021号内訳表
組立据付費 車止め-3	15	m			V0700　0 施工　第0-0052号内訳表
横断防止柵-3 φ150　H=900 プラ擬木	10	箇所			W0233 999
小計	10	箇所			
計	1	箇所			

車止め-1(片フック)

科 目 内 訳 表

φ60.5　H850　　SUS製　脱着式　　10　基　当り

施工名称など	数量	単位	単価	金額	備考
基礎砕石 7.5cmを超え12.5cm以下 再生クラッシャラン　ＲＣ－４０ 全ての費用	0.6	ｍ２			SZA391　0 施工　第0-0002号内訳表
コンクリート 小型構造物 人力打設 全ての費用	0.2	ｍ３			SZB401　0 施工　第0-0037号内訳表
型枠 一般型枠 小型構造物	2.5	ｍ２			SZB431　0 施工　第0-0021号内訳表
車止め-1(片フック) φ60.5　H850 SUS製　脱着式	10	基			W0226　999
据付費 車止め	10	基			V0500　0 施工　第0-0053号内訳表
クサリ L=1.5mピッチ	15	m			W0227　999
ナスカン	10	個			W0228　999
小計	10	基			
計	1	基			

車止め-2(両フック)

科 目 内 訳 表

φ60.5　H850　　SUS製　脱着式　　10　基　当り

施工名称など	数量	単位	単価	金額	備考
基礎砕石 7.5cmを超え12.5cm以下 再生クラッシャラン　ＲＣ－４０ 全ての費用	0.6	ｍ２			SZA391　0 施工　第0-0002号内訳表
コンクリート 小型構造物 人力打設 全ての費用	0.2	ｍ３			SZB401　0 施工　第0-0037号内訳表
型枠 一般型枠 小型構造物	2.5	ｍ２			SZB431　0 施工　第0-0021号内訳表
車止め-2(両フック) φ60.5　H850 SUS製　脱着式	10	基			W0229 999
据付費 車止め	10	基			V0500　0 施工　第0-0053号内訳表
クサリ L=1.5mピッチ	15	m			W0227 999
ナスカン	10	個			W0228 999
小計	10	基			
計	1	基			

車止め-3(フックなし)

科 目 内 訳 表

φ60.5　H850　　SUS製　脱着式　　10　基　当り

施工名称など	数量	単位	単価	金額	備考
基礎砕石 7.5cmを超え12.5cm以下 再生クラッシャラン　ＲＣ－４０ 全ての費用	0.6	ｍ２			SZA391　0 施工　第0-0002号内訳表
コンクリート 小型構造物 人力打設 全ての費用	0.2	ｍ３			SZB401　0 施工　第0-0037号内訳表
型枠 一般型枠 小型構造物	2.5	ｍ２			SZB431　0 施工　第0-0021号内訳表
車止め-3(フックなし) φ60.5　H850 SUS製　脱着式	10	基			W0230　999
据付費 車止め	10	基			V0500　0 施工　第0-0053号内訳表
ナスカン	10	個			W0228　999
小計	10	基			
計	1	基			

パーキングブロック

科 目 内 訳 表

W600×D160×H100　　10　個　当り

施工名称など		数量	単位	単価	金額	備考
	パーキングブロック W600×D160×H100	10	個			W0231 999
	パーキングブロック設置 設置 ﾊﾟﾈﾙ式(金具固定)	10	個			SZD275　0 施工　第0-0054号内訳表
	小計	10	個			
	計	1	個			

四阿

科 目 内 訳 表

□2300(3500)×H2460　　再生木材　　10　基　当り

施工名称など	数量	単位	単価	金額	備考
基面整正	57.6	m２			SZA169　0 施工　第0-0007号内訳表
基礎砕石 7.5cmを超え12.5cm以下 再生クラッシャラン　ＲＣ－４０ 全ての費用	57.6	m２			SZA391　0 施工　第0-0002号内訳表
均しコンクリート 無筋･鉄筋構造物 人力打設 全ての費用	2.9	m３			SZB401　0 施工　第0-0055号内訳表
型枠 一般型枠 均しｺﾝｸﾘｰﾄ	9.6	m２			SZB431　0 施工　第0-0056号内訳表
コンクリート 小型構造物 人力打設 全ての費用	19	m３			SZB401　0 施工　第0-0037号内訳表
型枠 一般型枠 鉄筋･無筋構造物	91.2	m２			SZB431　0 施工　第0-0004号内訳表
モルタル練 ｾﾒﾝﾄ(普通ﾎﾟﾙﾄﾗﾝﾄﾞ)ﾊﾞﾗ 全ての費用	0.3	m３			SZB405　0 施工　第0-0038号内訳表
異形棒鋼（ＳＤ３４５） Ｄ１０㎜　(使用量５ｔ以下)	0.4	t			T1315　0
鉄筋工 ＳＤ３４５ 構造物種別による補正なし 施工規模　１０ｔ未満	0.4	t			SF201　0 施工　第0-0057号内訳表

四阿

科 目 内 訳 表

□2300(3500)×H2460　　再生木材　　10　基　当り

施工名称など	数量	単位	単価	金額	備考
異形棒鋼（ＳＤ３４５） Ｄ１３㎜　（使用量５ｔ以下）	0.4	t			T1301　0
鉄筋工 ＳＤ３４５ 構造物種別による補正なし 施工規模　１０ｔ未満	0.4	t			SF201　0 施工　第0-0058号内訳表
四阿 H2460　□2300(3500) 再生木材	10	基			W0234　999
四阿設置	10	基			W0235　999
小計	10	基			
計	1	基			

ブラインドパーゴラ

科 目 内 訳 表

H2410×D2000×L3790　　スチール　　10　基　当り

施工名称など		数量	単位	単価	金額	備考
	基面整正	24.2	m２			SZA169　0 施工　第0-0007号内訳表
	基礎砕石 7.5cmを超え12.5cm以下 再生クラッシャラン　ＲＣ－４０ 全ての費用	24.2	m２			SZA391　0 施工　第0-0002号内訳表
	均しコンクリート 無筋･鉄筋構造物 人力打設 全ての費用	1.2	m３			SZB401　0 施工　第0-0055号内訳表
	型枠 一般型枠 均しｺﾝｸﾘｰﾄ	2.2	m２			SZB431　0 施工　第0-0056号内訳表
	コンクリート 小型構造物 人力打設 全ての費用	9	m３			SZB401　0 施工　第0-0037号内訳表
	型枠 一般型枠 小型構造物	36	m２			SZB431　0 施工　第0-0021号内訳表
	異形棒鋼（ＳＤ３４５） Ｄ１３㎜　(使用量５ｔ以下)	0.2	t			T1301　0
	鉄筋工 ＳＤ３４５ 構造物種別による補正なし 施工規模　１０ｔ未満	0.2	t			SF201　0 施工　第0-0058号内訳表
	ブラインドパーゴラ H2410　D2000　L3790 スチール	10	基			W0236 999

ブラインドパーゴラ

科 目 内 訳 表

H2410×D2000×L3790　　スチール　　10　基　当り

施工名称など		数量	単位	単価	金額	備考
	ブラインドパーゴラ運搬	10	基			W0237 999
	組立据付費 ブラインドパーゴラ	10	基			V1100 0 施工　第0-0059号内訳表
	小計	10	基			
	計	1	基			

施 工 内 訳 表

水栓類取付工
散水栓（箱共）　　配管工（箱共）　　1　個　当り

名称・規格など	数量	単位	単価	金額	備考
配管工		人			RA180
散水栓 φ20mm	1	個			W0300
バルブボックス 散水栓用	1	個			W0301
小計	1	個			

施 工 内 訳 表

基礎砕石　SZA391　施工　第0-0002号内訳表

7.5cmを超え12.5cm以下　再生クラッシャラン　ＲＣ－４０　全ての費用　1　ｍ２　当り

機械構成比：　労務構成比：　材料構成比：　市場単価構成比：　標準単価：

代　表　機　労　材　規　格	構成比	単　　価	代　表　機　労　材　規　格(東京地区)	単価(東京地区)	備　考
バックホウ［クローラ型］賃料			バックホウ［クローラ型］賃料		KQ012
その他(機械)			その他(機械)		EK009
普通作業員			普通作業員		RA010
特殊作業員			特殊作業員		RA005
運転手（特殊）			運転手（特殊）		RA070
土木一般世話役			土木一般世話役		RA125

施 工 内 訳 表

全ての費用

当り

機械構成比：　　労務構成比：　　材料構成比：　　市場単価構成比：　　標準単価：

代　表　機　労　材　規　格	構成比	単　　価	代　表　機　労　材　規　格(東京地区)	単価(東京地区)	備　考
その他(労務)			その他(労務)		ER009
再生クラッシャラン ＲＣ－４０			再生クラッシャラン ＲＣ－４０		TCF04
軽油			軽油 パトロール給油		TSX24
その他(材料)			その他(材料)		EZ009
積算単価			積算単価		EP001
小計					

施 工 内 訳 表

コンクリート　SZB401　施工　第0-0003号内訳表

無筋･鉄筋構造物　人力打設　全ての費用　1　ｍ３　当り

機械構成比：　労務構成比：　材料構成比：　市場単価構成比：　標準単価：

代　表　機　労　材　規　格	構成比	単　　価	代　表　機　労　材　規　格(東京地区)	単価(東京地区)	備　考
普通作業員			普通作業員		RA010
特殊作業員			特殊作業員		RA005
土木一般世話役			土木一般世話役		RA125
その他(労務)			その他(労務)		ER009
生コンクリート（１８－８－２５） （W／C指定なし）			生コンクリート ２４－１２－２５　高炉　W／C５５％		T1101
積算単価			積算単価		EP001

施 工 内 訳 表

全ての費用

当り

機械構成比：　　労務構成比：　　材料構成比：　　市場単価構成比：　　標準単価：

代　表　機　労　材　規　格	構成比	単　　価	代　表　機　労　材　規　格(東京地区)	単価(東京地区)	備　考
小計					

施 工 内 訳 表

型枠　SZB431　施工　第0-0004号内訳表

一般型枠　鉄筋･無筋構造物　1　ｍ２　当り

機械構成比：　労務構成比：　材料構成比：　市場単価構成比：　標準単価：

代　表　機　労　材　規　格	構成比	単　価	代　表　機　労　材　規　格(東京地区)	単価(東京地区)	備　考
型わく工			型わく工		RA165
普通作業員			普通作業員		RA010
土木一般世話役			土木一般世話役		RA125
その他(労務)			その他(労務)		ER009
積算単価			積算単価		EP001
小計					

仕上げ工

施 工 内 訳 表

金ゴテ仕上げ　　床　　1　　ｍ２　当り

名　称　・　規　格　な　ど	数　　量	単　位	単　　価	金　　額	備　　考
左官		人			RA175
普通作業員		人			RA010
モルタル練 ｾﾒﾝﾄ(普通ﾎﾟﾙﾄﾗﾝﾄﾞ)25kg袋入 2t未満	0.02	ｍ３			SZB405　施工　第0-0006号内訳表 仕上厚２ｃｍ
小計	1	ｍ２			
A　作業区分 C　セメント使用量	=1 =1		B　施工箇所		=1

施 工 内 訳 表

モルタル練　SZB405　施工　第0-0006号内訳表

ｾﾒﾝﾄ(普通ﾎﾟﾙﾄﾗﾝﾄﾞ)25kg袋入 2t未満　全ての費用　1　ｍ３　当り

機械構成比：　労務構成比：　材料構成比：　市場単価構成比：　標準単価：

代　表　機　労　材　規　格	構成比	単　　価	代　表　機　労　材　規　格(東京地区)	単価(東京地区)	備　考
普通作業員			普通作業員		RA010
土木一般世話役			土木一般世話役		RA125
その他(労務)			その他(労務)		ER009
セメント（普通ポルトランド） 袋物（２５ｋｇ）　２ｔ未満			セメント（高炉Ｂ） ２５ｋｇ袋入		T1000
砂　（コンクリート用） ０～５ｍｍ			コンクリート用骨材 砂　細目（洗い）		T1012
積算単価			積算単価		EP001

施 工 内 訳 表

全ての費用

当り

機械構成比：　　労務構成比：　　材料構成比：　　市場単価構成比：　　標準単価：

代　表　機　労　材　規　格	構成比	単　　価	代　表　機　労　材　規　格(東京地区)	単価(東京地区)	備　考
小計					

基面整正　SZA169

施 工 内 訳 表

施工　第0-0007号内訳表

1　ｍ２　当り

機械構成比：　労務構成比：　材料構成比：　市場単価構成比：　標準単価：

代　表　機　労　材　規　格	構成比	単　価	代　表　機　労　材　規　格(東京地区)	単価(東京地区)	備　考
普通作業員			普通作業員		RA010
積算単価			積算単価		EP001
小計					

砂基礎工（機械施工）

施 工 内 訳 表

1　　ｍ３　　当り

名　称　・　規　格　な　ど	数　　量	単　位	単　　価	金　　額	備　　考
砂 　クッション用	1.263	ｍ３			TCE36
砂基礎工 　設置　機械施工	1.000	ｍ３			RN504
小計	1	ｍ３			
A　施工規模 C　夜間作業の有無 E　砂の種類（Ｄ＝１時選択）	=1 =1 =1		B　時間的制約の有無 D　砂計上の有無	（Ａ＝１時選択）	=1 =1

施 工 内 訳 表

暗渠排水管　SZA589　施工　第0-0009号内訳表

据付　直管　全ての費用　1　m　当り

機械構成比：　労務構成比：　材料構成比：　市場単価構成比：　標準単価：

代　表　機　労　材　規　格	構成比	単　　価	代　表　機　労　材　規　格(東京地区)	単価(東京地区)	備　考
普通作業員			普通作業員		RA010
土木一般世話役			土木一般世話役		RA125
暗渠排水管			暗渠排水管　直管 ポリエチレン吸水管　φ７５		TKJ01
積算単価			積算単価		EP001
小計					

施 工 内 訳 表

暗渠排水管　SZA589　施工　第0-0010号内訳表

据付　直管　全ての費用　1　m　当り

機械構成比：　労務構成比：　材料構成比：　市場単価構成比：　標準単価：

代　表　機　労　材　規　格	構成比	単　価	代　表　機　労　材　規　格(東京地区)	単価(東京地区)	備　考
普通作業員			普通作業員		RA010
土木一般世話役			土木一般世話役		RA125
暗渠排水管			暗渠排水管　直管 ポリエチレン吸水管　φ７５		TKJ01
積算単価			積算単価		EP001
小計					

施 工 内 訳 表

埋戻し　SZA181　施工　第0-0011号内訳表

土砂　小規模　全ての費用　1　ｍ３　当り

機械構成比：　労務構成比：　材料構成比：　市場単価構成比：　標準単価：

代　表　機　労　材　規　格	構成比	単　　価	代　表　機　労　材　規　格(東京地区)	単価(東京地区)	備　考
バックホウ（クローラ型）［後方超小旋回］ 排ガス２次			バックホウ（クローラ型）［後方超小旋回］ 排ガス２次		MA204
タンパ及びランマ［ランマ］			タンパ及びランマ［ランマ］		MC271
普通作業員			普通作業員		RA010
特殊作業員			特殊作業員		RA005
運転手（特殊）			運転手（特殊）		RA070
軽油			軽油 パトロール給油		TSX24

施 工 内 訳 表

全ての費用

当り

機械構成比：　　労務構成比：　　材料構成比：　　市場単価構成比：　　標準単価：

代　表　機　労　材　規　格	構成比	単　　価	代　表　機　労　材　規　格(東京地区)	単価(東京地区)	備　考
ガソリン 　レギュラー　スタンド			ガソリン 　レギュラー　スタンド		TSX32
積算単価			積算単価		EP001
小計					

施 工 内 訳 表

暗渠排水管　SZA589　施工　第0-0012号内訳表

据付　波状管及び網状管　全ての費用　1　m　当り

機械構成比：　労務構成比：　材料構成比：　市場単価構成比：　標準単価：

代　表　機　労　材　規　格	構成比	単　　価	代　表　機　労　材　規　格(東京地区)	単価(東京地区)	備　考
普通作業員			普通作業員		RA010
土木一般世話役			土木一般世話役		RA125
暗渠排水管			暗渠排水管　波状管 高密度ポリエチレン管（シングル）φ７５		TKJ01
積算単価			積算単価		EP001
小計					

施 工 内 訳 表

暗渠排水管　SZA589　施工　第0-0013号内訳表

据付　波状管及び網状管　全ての費用　1　m　当り

機械構成比：　労務構成比：　材料構成比：　市場単価構成比：　標準単価：

代　表　機　労　材　規　格	構成比	単　価	代　表　機　労　材　規　格(東京地区)	単価(東京地区)	備　考
普通作業員			普通作業員		RA010
土木一般世話役			土木一般世話役		RA125
暗渠排水管			暗渠排水管　波状管 高密度ポリエチレン管（シングル）φ７５		TKJ01
積算単価			積算単価		EP001
小計					

施 工 内 訳 表

現場打ち集水桝・街渠桝（本体）　SZA633　施工　第0-0014号内訳表

１８－８－２５　高炉　0.26m3を超え0.28m3以下　1　箇所　当り

機械構成比：　労務構成比：　材料構成比：　市場単価構成比：　標準単価：

代　表　機　労　材　規　格	構成比	単　　価	代　表　機　労　材　規　格(東京地区)	単価(東京地区)	備　考
バックホウ［クローラ型］賃料			バックホウ［クローラ型］賃料		KQ012
型わく工			型わく工		RA165
普通作業員			普通作業員		RA010
土木一般世話役			土木一般世話役		RA125
特殊作業員			特殊作業員		RA005
その他(労務)			その他(労務)		ER009

施 工 内 訳 表

当り

機械構成比：　　労務構成比：　　材料構成比：　　市場単価構成比：　　標準単価：

代　表　機　労　材　規　格	構成比	単　　価	代　表　機　労　材　規　格(東京地区)	単価(東京地区)	備　考
生コンクリート（１８－８－２５） （W／C指定なし）			生コンクリート １８－８－２５　高炉　W／C６０％		T1101
軽油			軽油 パトロール給油		TSX24
その他(材料)			その他(材料)		EZ009
積算単価			積算単価		EP001
小計					

施 工 内 訳 表

グレーチング蓋版据付（蓋版材料別途）
集水ます用，網目細目，受枠含　　歩道用Ｔ－２　５００×５００　　1　枚　当り

名称・規格など	数量	単位	単価	金額	備考
排水構造物工　蓋版 コンクリート製･鋼製　40kg／枚 時期的制約：無　昼間	1.000	枚			T3F48
小計	1	枚			
A　作業区分 C　蓋版１枚当り質量（受枠含む） E　夜間作業の有無	=3 =1 =1		B　グレーチング蓋版規格 D　時間的制約の有無 F　法面小段面		=1 =1 =1

施 工 内 訳 表

現場打ち集水桝・街渠桝（本体）　SZA633　施工　第0-0016号内訳表

１８－８－２５　高炉　0.34m3を超え0.36m3以下　1　箇所　当り

機械構成比：　労務構成比：　材料構成比：　市場単価構成比：　標準単価：

代　表　機　労　材　規　格	構成比	単　　価	代　表　機　労　材　規　格(東京地区)	単価(東京地区)	備　考
バックホウ［クローラ型］賃料			バックホウ［クローラ型］賃料		KQ012
型わく工			型わく工		RA165
普通作業員			普通作業員		RA010
土木一般世話役			土木一般世話役		RA125
特殊作業員			特殊作業員		RA005
その他(労務)			その他(労務)		ER009

施 工 内 訳 表

当り

機械構成比：　　労務構成比：　　材料構成比：　　市場単価構成比：　　標準単価：

代　表　機　労　材　規　格	構成比	単　　価	代　表　機　労　材　規　格(東京地区)	単価(東京地区)	備　考
生コンクリート（１８－８－２５） （W／C指定なし）			生コンクリート １８－８－２５　高炉　W／C６０％		T1101
軽油			軽油 パトロール給油		TSX24
その他(材料)			その他(材料)		EZ009
積算単価			積算単価		EP001
小計					

施 工 内 訳 表

現場打ち集水桝・街渠桝（本体）　SZA633　施工　第0-0017号内訳表

１８－８－２５　高炉　1.29m3を超え1.36m3以下　1　箇所　当り

機械構成比：　労務構成比：　材料構成比：　市場単価構成比：　標準単価：

代　表　機　労　材　規　格	構成比	単　　価	代　表　機　労　材　規　格(東京地区)	単価(東京地区)	備　考
バックホウ［クローラ型・クレーン付］賃料			バックホウ［クローラ型・クレーン付］賃料		KQ024
バックホウ［クローラ型］賃料			バックホウ［クローラ型］賃料		KQ012
その他(機械)			その他(機械)		EK009
型わく工			型わく工		RA165
普通作業員			普通作業員		RA010
土木一般世話役			土木一般世話役		RA125

施 工 内 訳 表

当り

機械構成比：　　労務構成比：　　材料構成比：　　市場単価構成比：　　標準単価：

代　表　機　労　材　規　格	構成比	単　　価	代　表　機　労　材　規　格(東京地区)	単価(東京地区)	備　考
特殊作業員			特殊作業員		RA005
その他(労務)			その他(労務)		ER009
生コンクリート（１８－８－２５） 高炉（W／C　６０％以下）			生コンクリート １８－８－２５　高炉　W／C６０％		T1211
軽油			軽油 パトロール給油		TSX24
その他(材料)			その他(材料)		EZ009
積算単価			積算単価		EP001

施 工 内 訳 表

当り

機械構成比：　　労務構成比：　　材料構成比：　　市場単価構成比：　　標準単価：

代　表　機　労　材　規　格	構成比	単　　価	代　表　機　労　材　規　格(東京地区)	単価(東京地区)	備　考
小計					

施 工 内 訳 表

グレーチング蓋版据付（蓋版材料別途）
集水ます用，網目細目，受枠含　　歩道用Ｔ－２　６００×６００　　1　枚　当り

名称・規格など	数量	単位	単価	金額	備考
排水構造物工　蓋版 コンクリート製･鋼製　40kg／枚 時期的制約：無　昼間	1.000	枚			T3F48
小計	1	枚			
A　作業区分 C　蓋版１枚当り質量（受枠含む） E　夜間作業の有無	=3 =1 =1		B　グレーチング蓋版規格 D　時間的制約の有無 F　法面小段面		=2 =1 =1

施 工 内 訳 表

現場打ち集水桝・街渠桝（本体）　SZA633　施工　第0-0019号内訳表

１８－８－２５　高炉　0.24m3を超え0.26m3以下　1　箇所　当り

機械構成比：　労務構成比：　材料構成比：　市場単価構成比：　標準単価：

代　表　機　労　材　規　格	構成比	単　　価	代　表　機　労　材　規　格(東京地区)	単価(東京地区)	備　考
バックホウ［クローラ型］賃料			バックホウ［クローラ型］賃料		KQ012
型わく工			型わく工		RA165
普通作業員			普通作業員		RA010
土木一般世話役			土木一般世話役		RA125
特殊作業員			特殊作業員		RA005
その他(労務)			その他(労務)		ER009

施 工 内 訳 表

当り

機械構成比：　　労務構成比：　　材料構成比：　　市場単価構成比：　　標準単価：

代　表　機　労　材　規　格	構成比	単　　価	代　表　機　労　材　規　格(東京地区)	単価(東京地区)	備　考
生コンクリート（１８－８－２５） （W／C指定なし）			生コンクリート １８－８－２５　高炉　W／C６０％		T1101
軽油			軽油 パトロール給油		TSX24
その他(材料)			その他(材料)		EZ009
積算単価			積算単価		EP001
小計					

施 工 内 訳 表

コンクリート　SZB401　施工　第0-0020号内訳表

小型構造物　人力打設　全ての費用　1　ｍ３　当り

機械構成比：　労務構成比：　材料構成比：　市場単価構成比：　標準単価：

代　表　機　労　材　規　格	構成比	単　　価	代　表　機　労　材　規　格(東京地区)	単価(東京地区)	備　考
普通作業員			普通作業員		RA010
土木一般世話役			土木一般世話役		RA125
特殊作業員			特殊作業員		RA005
その他(労務)			その他(労務)		ER009
生コンクリート（１８－８－２５） （W／C指定なし）			生コンクリート ２４－１２－２５　高炉　W／C５５％		T1101
積算単価			積算単価		EP001

施 工 内 訳 表

全ての費用

当り

機械構成比：　　労務構成比：　　材料構成比：　　市場単価構成比：　　標準単価：

代　表　機　労　材　規　格	構成比	単　　価	代　表　機　労　材　規　格(東京地区)	単価(東京地区)	備　考
小計					

施 工 内 訳 表

型枠　SZB431　施工　第0-0021号内訳表

一般型枠　小型構造物　1　ｍ２　当り

機械構成比：　労務構成比：　材料構成比：　市場単価構成比：　標準単価：

代　表　機　労　材　規　格	構成比	単　　価	代　表　機　労　材　規　格(東京地区)	単価(東京地区)	備　考
型わく工			型わく工		RA165
普通作業員			普通作業員		RA010
土木一般世話役			土木一般世話役		RA125
その他(労務)			その他(労務)		ER009
積算単価			積算単価		EP001
小計					

施 工 内 訳 表

据付費
フットライト　　1　基　当り

名称・規格など	数量	単位	単価	金額	備考
土木一般世話役		人			RA125
電工		人			RA405
小計	1	基			

施 工 内 訳 表

表層（歩道部）　SZD027　施工　第0-0023号内訳表

1.4m以上　平均仕上り厚３０ｍｍ　全ての費用　1　ｍ２　当り

機械構成比：　労務構成比：　材料構成比：　市場単価構成比：　標準単価：

代　表　機　労　材　規　格	構成比	単　　価	代　表　機　労　材　規　格(東京地区)	単価(東京地区)	備　考
アスファルトフィニッシャ［クローラ型］			アスファルトフィニッシャ［クローラ型］		MC361
振動ローラ［搭乗式・コンバインド型］賃料			振動ローラ［搭乗式・コンバインド型］賃料		KQ870
その他(機械)			その他(機械)		EK009
普通作業員			普通作業員		RA010
特殊作業員			特殊作業員		RA005
運転手（特殊）			運転手（特殊）		RA070

施 工 内 訳 表

全ての費用

当り

機械構成比：　　労務構成比：　　材料構成比：　　市場単価構成比：　　標準単価：

代　表　機　労　材　規　格	構成比	単　　価	代　表　機　労　材　規　格(東京地区)	単価(東京地区)	備　考
土木一般世話役			土木一般世話役		RA125
その他(労務)			その他(労務)		ER009
アスファルト混合物 　エコスラグ入り再生密粒度アスコン（１３）			再生アスファルト混合物 　密粒度（１３）		T1482
アスファルト乳剤 　ＰＫ－３　プライムコート用			アスファルト乳剤 　ＰＫ－３　プライムコート用		TG402
軽油			軽油 　パトロール給油		TSX24
その他(材料)			その他(材料)		EZ009

施 工 内 訳 表

全ての費用

当り

機械構成比：　　労務構成比：　　材料構成比：　　市場単価構成比：　　標準単価：

代　表　機　労　材　規　格	構成比	単　　価	代　表　機　労　材　規　格(東京地区)	単価(東京地区)	備　考
積算単価			積算単価		EP001
小計					

施 工 内 訳 表

路盤（歩道部）　SZD006　施工　第0-0024号内訳表

全仕上り厚１００ｍｍ　1層施工　全ての費用　1　ｍ２　当り

機械構成比：　労務構成比：　材料構成比：　市場単価構成比：　標準単価：

代　表　機　労　材　規　格	構成比	単　　価	代　表　機　労　材　規　格(東京地区)	単価(東京地区)	備　考
小型バックホウ［クローラ型］賃料			小型バックホウ［クローラ型］賃料		KQ052
振動ローラ［搭乗式・コンバインド型］賃料			振動ローラ［搭乗式・コンバインド型］賃料		KQ870
その他(機械)			その他(機械)		EK009
普通作業員			普通作業員		RA010
運転手（特殊）			運転手（特殊）		RA070
特殊作業員			特殊作業員		RA005

施 工 内 訳 表

全ての費用

当り

機械構成比：　　労務構成比：　　材料構成比：　　市場単価構成比：　　標準単価：

代　表　機　労　材　規　格	構成比	単　　価	代　表　機　労　材　規　格(東京地区)	単価(東京地区)	備　考
その他(労務)			その他(労務)		ER009
再生クラッシャラン ＲＣ－４０			再生クラッシャラン ＲＣ－４０		TCF04
軽油			軽油 パトロール給油		TSX24
その他(材料)			その他(材料)		EZ009
積算単価			積算単価		EP001
小計					

施 工 内 訳 表

凍上抑制層（歩道部）　SZD006　施工　第0-0025号内訳表

全仕上り厚１５０ｍｍ　1層施工　全ての費用　1　ｍ２　当り

機械構成比：　労務構成比：　材料構成比：　市場単価構成比：　標準単価：

代　表　機　労　材　規　格	構成比	単　　価	代　表　機　労　材　規　格(東京地区)	単価(東京地区)	備　考
小型バックホウ［クローラ型］賃料			小型バックホウ［クローラ型］賃料		KQ052
振動ローラ［搭乗式・コンバインド型］賃料			振動ローラ［搭乗式・コンバインド型］賃料		KQ870
その他(機械)			その他(機械)		EK009
普通作業員			普通作業員		RA010
運転手（特殊）			運転手（特殊）		RA070
特殊作業員			特殊作業員		RA005

施 工 内 訳 表

全ての費用

当り

機械構成比：　　労務構成比：　　材料構成比：　　市場単価構成比：　　標準単価：

代　表　機　労　材　規　格	構成比	単　　価	代　表　機　労　材　規　格(東京地区)	単価(東京地区)	備　考
その他(労務)			その他(労務)		ER009
再生クラッシャラン ＲＣ－４０			再生クラッシャラン ＲＣ－４０		TCF04
軽油			軽油 パトロール給油		TSX24
その他(材料)			その他(材料)		EZ009
積算単価			積算単価		EP001
小計					

施 工 内 訳 表

コンクリート舗装工（機械舗設）
平均舗装厚７ｃｍ　　100　　ｍ２　当り

名称・規格など	数量	単位	単価	金額	備考
土木一般世話役		人			RA125
特殊作業員		人			RA005
普通作業員		人			RA010
コンクリート（Co舗装用）	7.280	ｍ３			
瀝青材 ＰＫ－３　プライムコート用	126.000	L			TG402
ラフテレーンクレーン［油圧伸縮ジブ］賃料 排ガス２次		日			KQ498
コンクリートスプレッダ運転 ブレード式		時間			SX653　施工　第0-0027号内訳表
コンクリートフィニッシャ運転 勾配固定型		時間			SX654　施工　第0-0028号内訳表
コンクリートレベラ運転 勾配固定型		時間			SX655　施工　第0-0029号内訳表
諸雑費		%			#01
計	100	ｍ２			
小計	1	ｍ２			

施 工 内 訳 表

当り

名　称　・　規　格　な　ど	数　　量	単　位	単　　価	金　　額	備　　考
A　平均舗装厚（ｃｍ） C　アスファルト中間層の有無 I　鉄筋鉄網数量（ｔ／１００ｍ２）	=7 =2 =0		B　施工方法 G　鉄網数量（ｍ２／１００ｍ２） K　補強鉄筋数量（ｔ／１００ｍ２）		=1 =0 =0
L　ラフテレーンクレーン使用機種	=3		M　豪雪割増		=1

07-05005300000-40

コンクリートスプレッダ運転
ブレード式

施 工 内 訳 表

1　　時間　　当り

名　称　・　規　格　な　ど	数　　量	単　位	単　　価	金　　額	備　　考
コンクリートスプレッダ［ブレード式］		時間			MC403
運転手（特殊）		人			RA070
軽油	4.000	L			TSX24
小計	1	時間			
A　規格 C　豪雪割増 E　軽油（Ｌ／ｈ）標準＝省略	=1 =1 =0		B　供用日当運転時間（標準＝省略） D　特殊運転手（人／ｈ）標準＝省略		=0 =0

コンクリートフィニッシャ運転
勾配固定型

施 工 内 訳 表

1　時間　当り

名称・規格など	数量	単位	単価	金額	備考
コンクリートフィニッシャ［勾配固定型］		時間			MC412
運転手（特殊）		人			RA070
軽油	4.000	L			TSX24
小計	1	時間			
A　規格 C　豪雪割増 E　軽油（L／h）標準＝省略	=1 =1 =0		B　供用日当運転時間（標準＝省略） D　特殊運転手（人／h）標準＝省略		=0 =0

コンクリートレベラ運転
勾配固定型

施 工 内 訳 表

1　　時間　　当り

名　称　・　規　格　な　ど	数　　量	単　位	単　　価	金　　額	備　　考
コンクリートレベラ［勾配固定型］		時間			MC415
運転手（特殊）		人			RA070
軽油	2.200	L			TSX24
小計	1	時間			
A　規格 C　豪雪割増 E　軽油（L／h）標準＝省略	=1 =1 =0		B　供用日当運転時間（標準＝省略） D　特殊運転手（人／h）標準＝省略		=0 =0

レンガ舗装工

施 工 内 訳 表

平敷き　　100　　ｍ２　　当り

名　称　・　規　格　な　ど	数　　量	単　位	単　　価	金　　額	備　　考
普通レンガ	4,338.000	個			
ブロック工		人			RA040 すえ付手間
普通作業員		人			RA010 同上手伝い、小運搬
計	100	ｍ２			
小計	1	ｍ２			
A　舗装区分	=1				

施 工 内 訳 表

フィルター層　SZD045　施工　第0-0031号内訳表

40mm以上60mm未満　1　ｍ２　当り

機械構成比：　労務構成比：　材料構成比：　市場単価構成比：　標準単価：

代　表　機　労　材　規　格	構成比	単　　価	代　表　機　労　材　規　格(東京地区)	単価(東京地区)	備　考
バックホウ［クローラ・後方超小旋回］賃料			バックホウ［クローラ・後方超小旋回］賃料		KQ048
振動ローラ［搭乗式・コンバインド型］賃料			振動ローラ［搭乗式・コンバインド型］賃料		KQ870
その他(機械)			その他(機械)		EK009
特殊作業員			特殊作業員		RA005
運転手（特殊）			運転手（特殊）		RA070
普通作業員			普通作業員		RA010

施 工 内 訳 表

当り

機械構成比：　　労務構成比：　　材料構成比：　　市場単価構成比：　　標準単価：

代　表　機　労　材　規　格	構成比	単　　価	代　表　機　労　材　規　格(東京地区)	単価(東京地区)	備　考
土木一般世話役			土木一般世話役		RA125
その他(労務)			その他(労務)		ER009
フィルター材			再生砂		TCE60
軽油			軽油 　パトロール給油		TSX24
その他(材料)			その他(材料)		EZ009
積算単価			積算単価		EP001

施 工 内 訳 表

当り

機械構成比：　　労務構成比：　　材料構成比：　　市場単価構成比：　　標準単価：

代　表　機　労　材　規　格	構成比	単　　価	代　表　機　労　材　規　格(東京地区)	単価(東京地区)	備　考
小計					

施 工 内 訳 表

インターロッキングブロック設置

設置　直線配置　厚６ｃｍ　　標準品　　施工規模　１００ｍ２未満　　100　ｍ２　当り

名称・規格など	数量	単位	単価	金額	備考
インターロッキングブロック工　設置 Ｔ＝６ｃｍ　標準品　直線配置	100.000	ｍ２			REG04
砂 クッション用	3.870	ｍ３			TCE36
計	100	ｍ２			
小計	1	ｍ２			
A　作業区分 C　ブロック種類 E　敷材料の厚さ（ｃｍ）	=1 =1 =3		B　施工区分 D　敷材料の種類 F　施工規模		=1 =1 =2
H　夜間作業の有無	=1				

施 工 内 訳 表

表層（車道・路肩部）　SZD023　施工　第0-0033号内訳表

3.0m超　平均仕上り厚５０ｍｍ　全ての費用　1　ｍ２　当り

機械構成比：　労務構成比：　材料構成比：　市場単価構成比：　標準単価：

代　表　機　労　材　規　格	構成比	単　　価	代　表　機　労　材　規　格(東京地区)	単価(東京地区)	備　考
アスファルトフィニッシャ［ホイール］賃料			アスファルトフィニッシャ［ホイール］賃料		KQ687
タイヤローラ賃料			タイヤローラ賃料		KQ615
ロードローラ［マカダム］賃料			ロードローラ［マカダム］賃料		KQ510
その他(機械)			その他(機械)		EK009
普通作業員			普通作業員		RA010
運転手（特殊）			運転手（特殊）		RA070

施 工 内 訳 表

全ての費用

当り

機械構成比：　　労務構成比：　　材料構成比：　　市場単価構成比：　　標準単価：

代　表　機　労　材　規　格	構成比	単　　価	代　表　機　労　材　規　格(東京地区)	単価(東京地区)	備　考
特殊作業員			特殊作業員		RA005
土木一般世話役			土木一般世話役		RA125
その他(労務)			その他(労務)		ER009
アスファルト混合物 エコスラグ入り再生密粒度アスコン（２０）			アスファルト混合物 密粒度（２０）		T1480
アスファルト乳剤 ＰＫ－３　プライムコート用			アスファルト乳剤 ＰＫ－３　プライムコート用		TG402
軽油			軽油 パトロール給油		TSX24

施 工 内 訳 表

全ての費用

当り

機械構成比：　　労務構成比：　　材料構成比：　　市場単価構成比：　　標準単価：

代　表　機　労　材　規　格	構成比	単　　価	代　表　機　労　材　規　格(東京地区)	単価(東京地区)	備　考
その他(材料)			その他(材料)		EZ009
積算単価			積算単価		EP001
小計					

施 工 内 訳 表

上層路盤（車道・路肩部）　SZD009　施工　第0-0034号内訳表

粒度調整砕石　全仕上り厚１５０ｍｍ　全ての費用　1　ｍ２　当り

機械構成比：　労務構成比：　材料構成比：　市場単価構成比：　標準単価：

代　表　機　労　材　規　格	構成比	単　　価	代　表　機　労　材　規　格(東京地区)	単価(東京地区)	備　考
モータグレーダ［土工用］ 排ガス２次			モータグレーダ［土工用］ 排ガス２次		MC219
ロードローラ［マカダム］ 排ガス２次			ロードローラ［マカダム］ 排ガス２次		MC230
タイヤローラ賃料			タイヤローラ賃料		KQ615
その他(機械)			その他(機械)		EK009
運転手（特殊）			運転手（特殊）		RA070
特殊作業員			特殊作業員		RA005

施 工 内 訳 表

全ての費用

当り

機械構成比：　　労務構成比：　　材料構成比：　　市場単価構成比：　　標準単価：

代　表　機　労　材　規　格	構成比	単　　価	代　表　機　労　材　規　格(東京地区)	単価(東京地区)	備　考
普通作業員			普通作業員		RA010
土木一般世話役			土木一般世話役		RA125
その他(労務)			その他(労務)		ER009
粒度調整砕石 Ｍ－４０			再生粒度調整砕石 ＲＭ－４０		TCD20
軽油			軽油 パトロール給油		TSX24
その他(材料)			その他(材料)		EZ009

施 工 内 訳 表

全ての費用

当り

機械構成比：　　労務構成比：　　材料構成比：　　市場単価構成比：　　標準単価：

代　表　機　労　材　規　格	構成比	単　　価	代　表　機　労　材　規　格(東京地区)	単価(東京地区)	備　考
積算単価			積算単価		EP001
小計					

施 工 内 訳 表

下層路盤（車道・路肩部）　SZD005　施工　第0-0035号内訳表

全仕上り厚２００ｍｍ　1層施工　全ての費用　1　ｍ２　当り

機械構成比：　労務構成比：　材料構成比：　市場単価構成比：　標準単価：

代　表　機　労　材　規　格	構成比	単　　価	代　表　機　労　材　規　格(東京地区)	単価(東京地区)	備　考
モータグレーダ［土工用］ 排ガス２次			モータグレーダ［土工用］ 排ガス２次		MC219
ロードローラ［マカダム］ 排ガス２次			ロードローラ［マカダム］ 排ガス２次		MC230
タイヤローラ賃料			タイヤローラ賃料		KQ615
その他(機械)			その他(機械)		EK009
運転手（特殊）			運転手（特殊）		RA070
特殊作業員			特殊作業員		RA005

施 工 内 訳 表

全ての費用

当り

機械構成比：　　労務構成比：　　材料構成比：　　市場単価構成比：　　標準単価：

代　表　機　労　材　規　格	構成比	単　　価	代　表　機　労　材　規　格(東京地区)	単価(東京地区)	備　考
普通作業員			普通作業員		RA010
土木一般世話役			土木一般世話役		RA125
その他(労務)			その他(労務)		ER009
再生クラッシャラン ＲＣ－４０			クラッシャラン Ｃ－４０		TCF04
軽油			軽油 パトロール給油		TSX24
その他(材料)			その他(材料)		EZ009

施 工 内 訳 表

全ての費用

当り

機械構成比：　　労務構成比：　　材料構成比：　　市場単価構成比：　　標準単価：

代　表　機　労　材　規　格	構成比	単　　価	代　表　機　労　材　規　格(東京地区)	単価(東京地区)	備　考
積算単価			積算単価		EP001
小計					

施 工 内 訳 表

基礎砕石　SZA391　施工　第0-0036号内訳表

12.5cmを超え17.5cm以下　再生クラッシャラン　ＲＣ－４０　全ての費用　1　ｍ２　当り

機械構成比：　労務構成比：　材料構成比：　市場単価構成比：　標準単価：

代　表　機　労　材　規　格	構成比	単　　価	代　表　機　労　材　規　格(東京地区)	単価(東京地区)	備　考
バックホウ［クローラ型］賃料			バックホウ［クローラ型］賃料		KQ012
その他(機械)			その他(機械)		EK009
普通作業員			普通作業員		RA010
特殊作業員			特殊作業員		RA005
運転手（特殊）			運転手（特殊）		RA070
土木一般世話役			土木一般世話役		RA125

施 工 内 訳 表

全ての費用

当り

機械構成比：　　労務構成比：　　材料構成比：　　市場単価構成比：　　標準単価：

代　表　機　労　材　規　格	構成比	単　　価	代　表　機　労　材　規　格(東京地区)	単価(東京地区)	備　考
その他(労務)			その他(労務)		ER009
再生クラッシャラン ＲＣ－４０			再生クラッシャラン ＲＣ－４０		TCF04
軽油			軽油 パトロール給油		TSX24
その他(材料)			その他(材料)		EZ009
積算単価			積算単価		EP001
小計					

施 工 内 訳 表

コンクリート　SZB401　施工　第0-0037号内訳表

小型構造物　人力打設　全ての費用　1　ｍ３　当り

機械構成比：　労務構成比：　材料構成比：　市場単価構成比：　標準単価：

代　表　機　労　材　規　格	構成比	単　　価	代　表　機　労　材　規　格(東京地区)	単価(東京地区)	備　考
普通作業員			普通作業員		RA010
特殊作業員			特殊作業員		RA005
土木一般世話役			土木一般世話役		RA125
その他(労務)			その他(労務)		ER009
生コンクリート（１８－８－２５） （W／C指定なし）			生コンクリート ２４－１２－２５　高炉　W／C５５％		T1101
積算単価			積算単価		EP001

施 工 内 訳 表

全ての費用

当り

機械構成比：　　労務構成比：　　材料構成比：　　市場単価構成比：　　標準単価：

代　表　機　労　材　規　格	構成比	単　　価	代　表　機　労　材　規　格(東京地区)	単価(東京地区)	備　考
小計					

施 工 内 訳 表

モルタル練　SZB405　施工　第0-0038号内訳表

ｾﾒﾝﾄ(普通ﾎﾟﾙﾄﾗﾝﾄﾞ)ﾊﾞﾗ　全ての費用　1　ｍ３　当り

機械構成比：　労務構成比：　材料構成比：　市場単価構成比：　標準単価：

代　表　機　労　材　規　格	構成比	単　　価	代　表　機　労　材　規　格(東京地区)	単価(東京地区)	備　考
普通作業員			普通作業員		RA010
土木一般世話役			土木一般世話役		RA125
その他(労務)			その他(労務)		ER009
セメント（普通ポルトランド） バラ			セメント（高炉Ｂ） ２５ｋｇ袋入		TC102
砂　（コンクリート用） ０～５ｍｍ			コンクリート用骨材 砂　細目（洗い）		T1012
積算単価			積算単価		EP001

施 工 内 訳 表

全ての費用

当り

機械構成比：　　労務構成比：　　材料構成比：　　市場単価構成比：　　標準単価：

代　表　機　労　材　規　格	構成比	単　　価	代　表　機　労　材　規　格(東京地区)	単価(東京地区)	備　考
小計					

施 工 内 訳 表

間詰コンクリート　SZB401　施工　第0-0039号内訳表

無筋･鉄筋構造物　人力打設　全ての費用　1　ｍ３　当り

機械構成比：　労務構成比：　材料構成比：　市場単価構成比：　標準単価：

代　表　機　労　材　規　格	構成比	単　　価	代　表　機　労　材　規　格(東京地区)	単価(東京地区)	備　考
普通作業員			普通作業員		RA010
特殊作業員			特殊作業員		RA005
土木一般世話役			土木一般世話役		RA125
その他(労務)			その他(労務)		ER009
生コンクリート（１８－８－２５） （W／C指定なし）			生コンクリート ２４－１２－２５　高炉　W／C５５％		T1101
積算単価			積算単価		EP001

施 工 内 訳 表

全ての費用

当り

機械構成比：　　労務構成比：　　材料構成比：　　市場単価構成比：　　標準単価：

代　表　機　労　材　規　格	構成比	単　　価	代　表　機　労　材　規　格(東京地区)	単価(東京地区)	備　考
小計					

施 工 内 訳 表

ベンチ据付工
背なしベンチ　　３０ｋｇ以上４０ｋｇ未満　　10　基　当り

名称・規格など	数量	単位	単価	金額	備考
特殊作業員		人			RA005
普通作業員		人			RA010
ベンチ	10.000	基			
計	10	基			
小計	1	基			
A　規格	=2		B　重量		=3

施 工 内 訳 表

据付費
施設名称板　　1　基　当り

名称・規格など	数量	単位	単価	金額	備考
特殊作業員		人			RA005
普通作業員		人			RA010
小計	1	基			

据付費
全体案内板

施 工 内 訳 表

1　基　当り

名称・規格など	数量	単位	単価	金額	備考
特殊作業員		人			RA005
普通作業員		人			RA010
小計	1	基			

施 工 内 訳 表

据付費
合葬墓案内板　　1　基　当り

名称・規格など	数量	単位	単価	金額	備考
特殊作業員		人			RA005
普通作業員		人			RA010
小計	1	基			

施 工 内 訳 表

組立据付費
火付台

1　基　当り

名称・規格など	数量	単位	単価	金額	備考
普通作業員		人			RA010
小計	1	基			

施 工 内 訳 表

組立据付費
塔婆立　　1　　基　　当り

名称・規格など	数量	単位	単価	金額	備考
普通作業員		人			RA010
小計	1	基			

施 工 内 訳 表

基礎砕石　SZA391　施工　第0-0046号内訳表

17.5cmを超え20.0cm以下　再生クラッシャラン　ＲＣ－４０　全ての費用　1　ｍ２　当り

機械構成比：　労務構成比：　材料構成比：　市場単価構成比：　標準単価：

代　表　機　労　材　規　格	構成比	単　　価	代　表　機　労　材　規　格(東京地区)	単価(東京地区)	備　考
バックホウ［クローラ型］賃料			バックホウ［クローラ型］賃料		KQ012
その他(機械)			その他(機械)		EK009
普通作業員			普通作業員		RA010
特殊作業員			特殊作業員		RA005
運転手（特殊）			運転手（特殊）		RA070
土木一般世話役			土木一般世話役		RA125

施 工 内 訳 表

全ての費用

当り

機械構成比：　　労務構成比：　　材料構成比：　　市場単価構成比：　　標準単価：

代　表　機　労　材　規　格	構成比	単　　価	代　表　機　労　材　規　格(東京地区)	単価(東京地区)	備　考
その他(労務)			その他(労務)		ER009
再生クラッシャラン ＲＣ－４０			再生クラッシャラン ＲＣ－４０		TCF04
軽油			軽油 パトロール給油		TSX24
その他(材料)			その他(材料)		EZ009
積算単価			積算単価		EP001
小計					

埋戻し　SZA181

施 工 内 訳 表

施工　第0-0047号内訳表

最大埋戻幅1m以上4m未満　1　ｍ３　当り

機械構成比：　労務構成比：　材料構成比：　市場単価構成比：　標準単価：

代　表　機　労　材　規　格	構成比	単　　価	代　表　機　労　材　規　格(東京地区)	単価(東京地区)	備　考
バックホウ［クローラ型］賃料			バックホウ［クローラ型］賃料		KQ012
振動ローラ［ハンドガイド式］賃料			振動ローラ［ハンドガイド式］賃料		KQ805
タンパ（ランマ）賃料			タンパ（ランマ）賃料		KQ632
普通作業員			普通作業員		RA010
特殊作業員			特殊作業員		RA005
運転手（特殊）			運転手（特殊）		RA070

施 工 内 訳 表

当り

機械構成比：　　労務構成比：　　材料構成比：　　市場単価構成比：　　標準単価：

代　表　機　労　材　規　格	構成比	単　　価	代　表　機　労　材　規　格(東京地区)	単価(東京地区)	備　考
軽油			軽油 　パトロール給油		TSX24
ガソリン 　レギュラー　スタンド			ガソリン 　レギュラー　スタンド		TSX32
積算単価			積算単価		EP001
小計					

人孔用コンクリートブロック等据付
スラブ据付け

施 工 内 訳 表

1　個　当り

名称・規格など	数量	単位	単価	金額	備考
土木一般世話役		人			RA125
特殊作業員		人			RA005
普通作業員		人			RA010
トラッククレーン［油圧伸縮ジブ型］賃料		日			KQ305
諸雑費		%			#01 モルタル工等費用
小計	1	個			
A　作業区分 C　蓋・受枠設置区分(A＝1時選択)	=4 =3		B　調整コンクリート使用の有無(A＝1時選択)=3		

人孔用コンクリートブロック等据付
直壁ブロック据付け

施 工 内 訳 表

1　個　当り

名称・規格など	数量	単位	単価	金額	備考
土木一般世話役		人			RA125
特殊作業員		人			RA005
普通作業員		人			RA010
トラッククレーン［油圧伸縮ジブ型］賃料		日			KQ305
諸雑費		%			#01 モルタル工等費用
小計	1	個			
A　作業区分 C　蓋・受枠設置区分(A＝1時選択)	=3 =3		B　調整コンクリート使用の有無(A＝1時選択)=3		

人孔用コンクリートブロック等据付
蓋・受枠据付け

施 工 内 訳 表

1　個　当り

名称・規格など	数量	単位	単価	金額	備考
土木一般世話役		人			RA125
特殊作業員		人			RA005
普通作業員		人			RA010
トラッククレーン［油圧伸縮ジブ型］賃料		日			KQ305
諸雑費		%			#01 モルタル工等費用
小計	1	個			
A　作業区分 C　蓋・受枠設置区分(A＝1時選択)	=1 =2		B　調整コンクリート使用の有無(A＝1時選択)=2		

施 工 内 訳 表

組立据付費
横断防止柵-1・2　　1　m　当り

名称・規格など	数量	単位	単価	金額	備考
普通作業員		人			RA010
小計	1	m			

組立据付費
車止め-3

施 工 内 訳 表

1　m　当り

名称・規格など	数量	単位	単価	金額	備考
普通作業員		人			RA010
小計	1	m			

据付費
車止め

施 工 内 訳 表

1　基　当り

名称・規格など	数量	単位	単価	金額	備考
普通作業員		人			RA010
小計	1	基			

施 工 内 訳 表

パーキングブロック設置　SZD275　施工　第0-0054号内訳表

設置　ﾊﾟﾈﾙ式(金具固定)　1　個　当り

機械構成比：　労務構成比：　材料構成比：　市場単価構成比：　標準単価：

代　表　機　労　材　規　格	構成比	単　価	代　表　機　労　材　規　格(東京地区)	単価(東京地区)	備　考
普通作業員			普通作業員		RA010
土木一般世話役			土木一般世話役		RA125
その他(労務)			その他(労務)		ER009
積算単価			積算単価		EP001
小計					

施 工 内 訳 表

均しコンクリート　SZB401　施工　第0-0055号内訳表

無筋･鉄筋構造物　人力打設　全ての費用　1　ｍ３　当り

機械構成比：　労務構成比：　材料構成比：　市場単価構成比：　標準単価：

代　表　機　労　材　規　格	構成比	単　　価	代　表　機　労　材　規　格(東京地区)	単価(東京地区)	備　考
普通作業員			普通作業員		RA010
特殊作業員			特殊作業員		RA005
土木一般世話役			土木一般世話役		RA125
その他(労務)			その他(労務)		ER009
生コンクリート（１８－８－２５） （W／C指定なし）			生コンクリート ２４－１２－２５　高炉　W／C５５％		T1101
積算単価			積算単価		EP001

施 工 内 訳 表

全ての費用

当り

機械構成比：　　労務構成比：　　材料構成比：　　市場単価構成比：　　標準単価：

代　表　機　労　材　規　格	構成比	単　　価	代　表　機　労　材　規　格(東京地区)	単価(東京地区)	備　考
小計					

施 工 内 訳 表

型枠　SZB431　施工　第0-0056号内訳表

一般型枠　均しｺﾝｸﾘｰﾄ　1　ｍ２　当り

機械構成比：　労務構成比：　材料構成比：　市場単価構成比：　標準単価：

代　表　機　労　材　規　格	構成比	単　　価	代　表　機　労　材　規　格(東京地区)	単価(東京地区)	備　考
型わく工			型わく工		RA165
普通作業員			普通作業員		RA010
土木一般世話役			土木一般世話役		RA125
その他(労務)			その他(労務)		ER009
積算単価			積算単価		EP001
小計					

鉄筋工

施 工 内 訳 表

ＳＤ３４５　　構造物種別による補正なし　　施工規模　１０ｔ未満　　1　ｔ　当り

名称・規格など	数量	単位	単価	金額	備考
鉄筋工　加工・組立共	1.000	t			RE014
異形棒鋼（ＳＤ３４５） Ｄ１０㎜　(使用量５ｔ以下)	1.030	t			T1315
小計	1	t			
A　鉄筋規格 C　規格・仕様 E　構造物種別	=2 =1 =1		B　鉄筋径 D　作業条件 F　施工規模		=1 =1 =2
G　時間的制約の有無 I　太径鉄筋の割合	=3 =1		H　夜間作業の有無		=1

鉄筋工

施 工 内 訳 表

ＳＤ３４５　　構造物種別による補正なし　　施工規模　１０ｔ未満　　1　ｔ　当り

名称・規格など	数量	単位	単価	金額	備考
鉄筋工　加工・組立共	1.000	t			RE014
異形棒鋼（ＳＤ３４５） Ｄ１３㎜　(使用量５ｔ以下)	1.030	t			T1301
小計	1	t			
A　鉄筋規格 C　規格・仕様 E　構造物種別	=2 =1 =1		B　鉄筋径 D　作業条件 F　施工規模		=3 =1 =2
G　時間的制約の有無 I　太径鉄筋の割合	=3 =1		H　夜間作業の有無		=1

施 工 内 訳 表

組立据付費
ブラインドパーゴラ　　1　基　当り

名称・規格など	数量	単位	単価	金額	備考
特殊作業員		人			RA005
トラッククレーン［油圧伸縮ジブ型］賃料		日			KQ305
小計	1	基			

施 工 内 訳 表

掘削　　SZA101　　施工　第0-0060号内訳表

土砂　　ｵｰﾌﾟﾝｶｯﾄ　　1　　ｍ３　　当り

機械構成比：　　労務構成比：　　材料構成比：　　市場単価構成比：　　標準単価：

代　表　機　労　材　規　格	構成比	単　　価	代　表　機　労　材　規　格(東京地区)	単価(東京地区)	備　考
ブルドーザ［湿地］ 排ガス３次			ブルドーザ［湿地］ 排ガス３次		MA05G
運転手（特殊）			運転手（特殊）		RA070
軽油			軽油 パトロール給油		TSX24
積算単価			積算単価		EP001
小計					

施 工 内 訳 表

床掘り　SZA161　施工　第0-0061号内訳表

土砂　小規模　全ての費用　1　ｍ３　当り

機械構成比：　労務構成比：　材料構成比：　市場単価構成比：　標準単価：

代　表　機　労　材　規　格	構成比	単　　価	代　表　機　労　材　規　格(東京地区)	単価(東京地区)	備　考
バックホウ（クローラ型）［後方超小旋回］ 排ガス２次			バックホウ（クローラ型）［後方超小旋回］ 排ガス２次		MA204
運転手（特殊）			運転手（特殊）		RA070
普通作業員			普通作業員		RA010
軽油			軽油 パトロール給油		TSX24
積算単価			積算単価		EP001
小計					

施 工 内 訳 表

床掘り　　SZA161　　施工　第0-0062号内訳表

土砂　　標準　　1　　ｍ３　　当り

機械構成比：　　労務構成比：　　材料構成比：　　市場単価構成比：　　標準単価：

代　表　機　労　材　規　格	構成比	単　　価	代　表　機　労　材　規　格(東京地区)	単価(東京地区)	備　考
バックホウ［クローラ型］賃料			バックホウ［クローラ型］賃料		KQ012
運転手（特殊）			運転手（特殊）		RA070
軽油			軽油 パトロール給油		TSX24
積算単価			積算単価		EP001
小計					

施 工 内 訳 表

床掘り　　SZA161　　施工　第0-0063号内訳表

土砂　　平均施工幅1m以上2m未満　　1　　ｍ３　　当り

機械構成比：　　労務構成比：　　材料構成比：　　市場単価構成比：　　標準単価：

代　表　機　労　材　規　格	構成比	単　　価	代　表　機　労　材　規　格(東京地区)	単価(東京地区)	備　考
バックホウ［クローラ・後方超小旋回］賃料			バックホウ［クローラ・後方超小旋回］賃料		KQ049
運転手（特殊）			運転手（特殊）		RA070
軽油			軽油 パトロール給油		TSX24
積算単価			積算単価		EP001
小計					

施 工 内 訳 表

盛土　SZA113　施工　第0-0064号内訳表

4.0m以上　20,000m3未満　1　ｍ３　当り

機械構成比：　労務構成比：　材料構成比：　市場単価構成比：　標準単価：

代　表　機　労　材　規　格	構成比	単　　価	代　表　機　労　材　規　格(東京地区)	単価(東京地区)	備　考
ブルドーザ［湿地］賃料			ブルドーザ［湿地］賃料		KQG15
振動ローラ［フラットシングルドラム］賃料			振動ローラ［フラットシングルドラム］賃料		KQ890
運転手（特殊）			運転手（特殊）		RA070
普通作業員			普通作業員		RA010
軽油			軽油 パトロール給油		TSX24
積算単価			積算単価		EP001

施 工 内 訳 表

当り

機械構成比：　　労務構成比：　　材料構成比：　　市場単価構成比：　　標準単価：

代　表　機　労　材　規　格	構成比	単　　価	代　表　機　労　材　規　格(東京地区)	単価(東京地区)	備　考
小計					

施 工 内 訳 表

埋戻し　　SZA181　　施工　第0-0065号内訳表

最大埋戻幅4m以上　　1　　ｍ３　　当り

機械構成比：　　労務構成比：　　材料構成比：　　市場単価構成比：　　標準単価：

代　表　機　労　材　規　格	構成比	単　　価	代　表　機　労　材　規　格(東京地区)	単価(東京地区)	備　考
バックホウ［クローラ型］賃料			バックホウ［クローラ型］賃料		KQ012
振動ローラ［ハンドガイド式］賃料			振動ローラ［ハンドガイド式］賃料		KQ805
タンパ（ランマ）賃料			タンパ（ランマ）賃料		KQ632
特殊作業員			特殊作業員		RA005
普通作業員			普通作業員		RA010
運転手（特殊）			運転手（特殊）		RA070

施 工 内 訳 表

当り

機械構成比：　　労務構成比：　　材料構成比：　　市場単価構成比：　　標準単価：

代　表　機　労　材　規　格	構成比	単　　価	代　表　機　労　材　規　格(東京地区)	単価(東京地区)	備　考
軽油			軽油 　パトロール給油		TSX24
ガソリン 　レギュラー　スタンド			ガソリン 　レギュラー　スタンド		TSX32
積算単価			積算単価		EP001
小計					

施 工 内 訳 表

土砂等運搬　SZA105　施工　第0-0066号内訳表

標準　土砂(岩塊･玉石混り土含む)　11.0km以下　1　ｍ３　当り

機械構成比：　労務構成比：　材料構成比：　市場単価構成比：　標準単価：

代　表　機　労　材　規　格	構成比	単　　価	代　表　機　労　材　規　格(東京地区)	単価(東京地区)	備　考
ダンプトラック［オンロード・ディーゼル］			ダンプトラック［オンロード・ディーゼル］		MA405
運転手（一般）			運転手（一般）		RA075
軽油			軽油 パトロール給油		TSX24
積算単価			積算単価		EP001
小計					

施 工 内 訳 表

処分費
その他

100　　ｍ３　　当り

名　称　・　規　格　な　ど	数　　量	単　位	単　　価	金　　額	備　　考
その他	100.000	ｍ３			E0100
計	100	ｍ３			
小計	1	ｍ３			
A　廃材種別	=6				

施 工 内 訳 表

舗装版切断　SZD321　施工　第0-0068号内訳表

ｱｽﾌｧﾙﾄ舗装版　15cm以下　全ての費用　1　m　当り

機械構成比：　労務構成比：　材料構成比：　市場単価構成比：　標準単価：

代　表　機　労　材　規　格	構成比	単　　価	代　表　機　労　材　規　格(東京地区)	単価(東京地区)	備　考
コンクリートカッタ［バキューム式・湿式］ 超低騒音			コンクリートカッタ［バキューム式・湿式］ 超低騒音		MC448
その他(機械)			その他(機械)		EK009
特殊作業員			特殊作業員		RA005
土木一般世話役			土木一般世話役		RA125
普通作業員			普通作業員		RA010
その他(労務)			その他(労務)		ER009

施 工 内 訳 表

全ての費用

当り

機械構成比：　　労務構成比：　　材料構成比：　　市場単価構成比：　　標準単価：

代　表　機　労　材　規　格	構成比	単　　価	代　表　機　労　材　規　格(東京地区)	単価(東京地区)	備　考
ブレード（コンクリートカッタ） 径１８インチ（４５ｃｍ）			ブレード（コンクリートカッタ） 径１８インチ（４５ｃｍ）		TSD05
ガソリン レギュラー　スタンド			ガソリン レギュラー　スタンド		TSX32
その他(材料)			その他(材料)		EZ009
積算単価			積算単価		EP001
小計					

施 工 内 訳 表

舗装版破砕　SZD311　施工　第0-0069号内訳表

ｱｽﾌｧﾙﾄ舗装版　騒音振動対策不要　全ての費用　1　ｍ２　当り

機械構成比：　労務構成比：　材料構成比：　市場単価構成比：　標準単価：

代　表　機　労　材　規　格	構成比	単　　価	代　表　機　労　材　規　格(東京地区)	単価(東京地区)	備　考
バックホウ［クローラ・後方超小旋回］賃料			バックホウ［クローラ・後方超小旋回］賃料		KQ049
土木一般世話役			土木一般世話役		RA125
運転手（特殊）			運転手（特殊）		RA070
普通作業員			普通作業員		RA010
軽油			軽油 パトロール給油		TSX24
積算単価			積算単価		EP001

施 工 内 訳 表

全ての費用

当り

機械構成比：　　労務構成比：　　材料構成比：　　市場単価構成比：　　標準単価：

代　表　機　労　材　規　格	構成比	単　　価	代　表　機　労　材　規　格(東京地区)	単価(東京地区)	備　考
小計					

施 工 内 訳 表

殻運搬　SZA961　施工　第0-0070号内訳表

舗装版破砕　10.5km以下　全ての費用　1　ｍ３　当り

機械構成比：　労務構成比：　材料構成比：　市場単価構成比：　標準単価：

代　表　機　労　材　規　格	構成比	単　　価	代　表　機　労　材　規　格(東京地区)	単価(東京地区)	備　考
ダンプトラック［オンロード・ディーゼル］			ダンプトラック［オンロード・ディーゼル］		MA405
運転手（一般）			運転手（一般）		RA075
軽油			軽油 パトロール給油		TSX24
積算単価			積算単価		EP001
小計					

施 工 内 訳 表

処分費
アスファルト　　100　　ｍ３　　当り

名　称　・　規　格　な　ど	数　　量	単　位	単　　価	金　　額	備　　考
アスファルト廃材処理費	100.000	ｍ３			T2604
計	100	ｍ３			
小計	1	ｍ３			
A　廃材種別	=3				

施 工 内 訳 表

既存素掘り側溝撤去　SZA609　施工　第0-0072号内訳表

撤去　全ての費用　1　m　当り

機械構成比：　労務構成比：　材料構成比：　市場単価構成比：　標準単価：

代　表　機　労　材　規　格	構成比	単　　価	代　表　機　労　材　規　格(東京地区)	単価(東京地区)	備　考
バックホウ（クローラ型）［標準型］ クレーン付・排ガス１次			バックホウ（クローラ型）［標準型］ クレーン付・排ガス１次		MA224
その他(機械)			その他(機械)		EK009
普通作業員			普通作業員		RA010
土木一般世話役			土木一般世話役		RA125
運転手（特殊）			運転手（特殊）		RA070
特殊作業員			特殊作業員		RA005

施 工 内 訳 表

全ての費用

当り

機械構成比：　　労務構成比：　　材料構成比：　　市場単価構成比：　　標準単価：

代　表　機　労　材　規　格	構成比	単　　価	代　表　機　労　材　規　格(東京地区)	単価(東京地区)	備　考
その他(労務)			その他(労務)		ER009
軽油			軽油 　パトロール給油		TSX24
その他(材料)			その他(材料)		EZ009
積算単価			積算単価		EP001
小計					

施 工 内 訳 表

殻運搬　SZA961　施工　第0-0073号内訳表

ｺﾝｸﾘｰﾄ(無筋)構造物とりこわし　8.0km以下　全ての費用　1　ｍ３　当り

機械構成比：　労務構成比：　材料構成比：　市場単価構成比：　標準単価：

代　表　機　労　材　規　格	構成比	単　　価	代　表　機　労　材　規　格(東京地区)	単価(東京地区)	備　考
ダンプトラック［オンロード・ディーゼル］			ダンプトラック［オンロード・ディーゼル］		MA405
運転手（一般）			運転手（一般）		RA075
軽油			軽油 パトロール給油		TSX24
積算単価			積算単価		EP001
小計					

施 工 内 訳 表

処分費

コンクリート（無筋）　　100　　ｍ３　　当り

名称・規格など	数量	単位	単価	金額	備考
コンクリート廃材処理費 無筋構造物廃材	100.000	ｍ３			T2602
計	100	ｍ３			
小計	1	ｍ３			
A　廃材種別	=2				

施 工 内 訳 表

処分費
伐採樹木　　100　　t　　当り

名称・規格など	数量	単位	単価	金額	備考
木くず処理費 伐採樹木	100.000	t			T2768
計	100	t			
小計	1	t			
A　廃材種別	=2				

植栽工

施 工 内 訳 表

高木幹周１５ｃｍ以上２５ｃｍ未満　　シマトネリコ　　100　本　当り

名称・規格など	数量	単位	単価	金額	備考
土木一般世話役		人			RA125
造園工		人			RA020
普通作業員		人			RA010
小型バックホウ運転 クローラ型 １日当り		日			S9042　施工　第0-0077号内訳表
樹木	100.000	本			
支柱設置 二脚鳥居（添木付）	100.000	本			S0281　施工　第0-0078号内訳表
植栽割増		%			#01
計	100	本			
小計	1	本			
A　形状寸法 C　植栽割増の有無 G　バックホウ使用機種	=2 =1 =3		B　支柱形式 D　バックホウ使用の有無 H　ＲＴＣ賃料補正（１＋α）標準＝省略		=1 =1 =0
I　豪雪割増	=1				

施 工 内 訳 表

小型バックホウ運転
クローラ型　　１日当り　　1　日　当り

名称・規格など	数量	単位	単価	金額	備考
運転手（特殊）		人			RA070
軽油	20.0	L			TSX24
小型バックホウ［クローラ型］賃料 排ガス３次		日			K0301
小計	1	日			
A　規格	=1		B　小型バックホウ使用機種		=3

施 工 内 訳 表

支柱設置
二脚鳥居（添木付）　　100　本　当り

名称・規格など	数量	単位	単価	金額	備考
土木一般世話役		人			RA125
造園工		人			RA020
普通作業員		人			RA010
植栽支柱材　（杉・切丸太） 長 0.6m 末口 6cm　加圧注入防腐処理	100.000	本			T2171
植栽支柱材　（杉・切丸太） 長 1.8m　末口 6cm　加圧注入防腐処理	200.000	本			T2175
植栽支柱材　（杉・梢丸太） 長 4.0m　元口 6cm　加圧注入防腐処理	100.000	本			T2223
諸雑費		%			#01 杉皮・棕梱縄・洋釘・鉄線等費用
計	100	本			
小計	1	本			
A　支柱形式	=1				

施 工 内 訳 表

公園植栽工　植樹工

中木　樹高２００ｃｍ以上３００ｃｍ未満　　施工規模　中木　１０～５０本未満　　キンモクセイ　　100　　本　　当り

名　称　・　規　格　な　ど	数　　量	単　位	単　　価	金　　額	備　　考
公園植栽工　植樹工　中木 樹高　２００ｃｍ以上３００ｃｍ未満	100.000	本			RGQ16
樹木	100.000	本			TL001
植栽割増		%			#06
計	100	本			
小計	1	本			
A　施工区分 C　時間的制約の有無 E　樹木計上の有無	=4 =3 =1		B　施工規模 D　植栽割増の有無 F　土壌改良材計上の有無		=5 =2 =2

施 工 内 訳 表

公園植栽工　支柱設置
二脚鳥居　添木付　樹高２５０ｃｍ以上　　施工規模　１０～５０本未満　　100　本　当り

名称・規格など	数量	単位	単価	金額	備考
公園植栽工　支柱設置　中木 二脚鳥居添木付　樹高　２５０ｃｍ以上	100.000	本			RGQ42
植栽割増		%			#06
計	100	本			
小計	1	本			
A　施工区分 C　時間的制約の有無	=1 =3		B　施工規模 D　植栽割増の有無		=2 =2

施 工 内 訳 表

公園植栽工　植樹工

中木　樹高２００ｃｍ以上３００ｃｍ未満　　施工規模　中木　１０～５０本未満　　ヤマボウシ　　100　　本　　当り

名　称　・　規　格　な　ど	数　　量	単　位	単　　価	金　　額	備　　考
公園植栽工　植樹工　中木 樹高　２００ｃｍ以上３００ｃｍ未満	100.000	本			RGQ16
樹木	100.000	本			TL001
植栽割増		%			#06
計	100	本			
小計	1	本			
A　施工区分 C　時間的制約の有無 E　樹木計上の有無	=4 =3 =1		B　施工規模 D　植栽割増の有無 F　土壌改良材計上の有無		=5 =2 =2

施 工 内 訳 表

公園植栽工　植樹工

中木　樹高２００ｃｍ以上３００ｃｍ未満　　施工規模　中木　１０～５０本未満　　オウゴンモチ　　100　　本　　当り

名　称　・　規　格　な　ど	数　　量	単　位	単　　価	金　　額	備　　考
公園植栽工　植樹工　中木 樹高　２００ｃｍ以上３００ｃｍ未満	100.000	本			RGQ16
樹木	100.000	本			TL001
植栽割増		%			#06
計	100	本			
小計	1	本			
A　施工区分 C　時間的制約の有無 E　樹木計上の有無	=4 =3 =1		B　施工規模 D　植栽割増の有無 F　土壌改良材計上の有無		=5 =2 =2

植栽工

施 工 内 訳 表

高木幹周１５ｃｍ以上２５ｃｍ未満　　スギ　　100　本　当り

名称・規格など	数量	単位	単価	金額	備考
土木一般世話役		人			RA125
造園工		人			RA020
普通作業員		人			RA010
樹木	100.000	本			
支柱設置 二脚鳥居（添木付）	100.000	本			S0281　施工　第0-0078号内訳表
植栽割増		%			#01
計	100	本			
小計	1	本			
A　形状寸法 C　植栽割増の有無 I　豪雪割増	=2 =1 =1		B　支柱形式 D　バックホウ使用の有無		=1 =2

施 工 内 訳 表

公園植栽工　植樹工

中木　樹高２００ｃｍ以上３００ｃｍ未満　　施工規模　中木　１０～５０本未満　　セイヨウヒイラギ　　100　本　当り

名　称　・　規　格　な　ど	数　量	単　位	単　価	金　額	備　考
公園植栽工　植樹工　中木 樹高　２００ｃｍ以上３００ｃｍ未満	100.000	本			RGQ16
樹木	100.000	本			TL001
植栽割増		%			#06
計	100	本			
小計	1	本			
A　施工区分 C　時間的制約の有無 E　樹木計上の有無	=4 =3 =1		B　施工規模 D　植栽割増の有無 F　土壌改良材計上の有無		=5 =2 =2

植栽工

施 工 内 訳 表

高木幹周１５ｃｍ以上２５ｃｍ未満　　サルスベリ　　100　本　当り

名称・規格など	数量	単位	単価	金額	備考
土木一般世話役		人			RA125
造園工		人			RA020
普通作業員		人			RA010
樹木	100.000	本			
支柱設置 二脚鳥居（添木付）	100.000	本			S0281　施工　第0-0078号内訳表
植栽割増		%			#01
計	100	本			
小計	1	本			
A　形状寸法 C　植栽割増の有無 I　豪雪割増	=2 =1 =1		B　支柱形式 D　バックホウ使用の有無		=1 =2

植栽工

施 工 内 訳 表

高木幹周１５ｃｍ以上２５ｃｍ未満　　サンシュユ　　100　本　当り

名称・規格など	数量	単位	単価	金額	備考
土木一般世話役		人			RA125
造園工		人			RA020
普通作業員		人			RA010
樹木	100.000	本			
支柱設置 二脚鳥居（添木付）	100.000	本			S0281　施工　第0-0078号内訳表
植栽割増		%			#01
計	100	本			
小計	1	本			
A　形状寸法 C　植栽割増の有無 I　豪雪割増	=2 =1 =1		B　支柱形式 D　バックホウ使用の有無		=1 =2

植栽工

施 工 内 訳 表

高木幹周１５ｃｍ以上２５ｃｍ未満　　サトザクラ　　100　本　当り

名称・規格など	数量	単位	単価	金額	備考
土木一般世話役		人			RA125
造園工		人			RA020
普通作業員		人			RA010
樹木	100.000	本			
支柱設置 二脚鳥居（添木付）	100.000	本			S0281　施工　第0-0078号内訳表
植栽割増		%			#01
計	100	本			
小計	1	本			
A　形状寸法 C　植栽割増の有無 I　豪雪割増	=2 =1 =1		B　支柱形式 D　バックホウ使用の有無		=1 =2

施 工 内 訳 表

公園植栽工　植樹工

中木　樹高１００ｃｍ以上２００ｃｍ未満　　施工規模　中木　１０～５０本未満　　キョウチクトウ　　100　　本　　当り

名　称　・　規　格　な　ど	数　　量	単　位	単　　価	金　　額	備　　考
公園植栽工　植樹工　中木 樹高　１００ｃｍ以上２００ｃｍ未満	100.000	本			RGQ14
樹木	100.000	本			TL001
植栽割増		%			#06
計	100	本			
小計	1	本			
A　施工区分 C　時間的制約の有無 E　樹木計上の有無	=3 =3 =1		B　施工規模 D　植栽割増の有無 F　土壌改良材計上の有無		=5 =2 =2

施 工 内 訳 表

公園植栽工　支柱設置

添柱形（１本形・竹）　樹高１００ｃｍ以上　施工規模　１０～５０本未満　　100　本　当り

名称・規格など	数量	単位	単価	金額	備考
公園植栽工　支柱設置　中木 添柱形（１本形・竹）樹高　１００ｃｍ以上	100.000	本			RGQ46
植栽割増		%			#06
計	100	本			
小計	1	本			
A　施工区分 C　時間的制約の有無	=3 =3		B　施工規模 D　植栽割増の有無		=2 =2

公園植栽工　植樹工

施 工 内 訳 表

低木　樹高　６０ｃｍ未満　　施工規模　低木　１００本未満　　カルミア　　100　本　当り

名称・規格など	数量	単位	単価	金額	備考
公園植栽工 植樹工　低木　樹高６０ｃｍ未満	100.000	本			RGQ03
樹木	100.000	本			TL001
植栽割増		%			#06
計	100	本			
小計	1	本			
A　施工区分 C　時間的制約の有無 E　樹木計上の有無	=1 =3 =1		B　施工規模 D　植栽割増の有無 F　土壌改良材計上の有無		=3 =2 =2

施 工 内 訳 表

公園植栽工　植樹工

中木　樹高１００ｃｍ以上２００ｃｍ未満　　施工規模　中木　１０～５０本未満　　オオデマリ　　100　　本　　当り

名　称　・　規　格　な　ど	数　　量	単　位	単　　価	金　　額	備　　考
公園植栽工　植樹工　中木 樹高　１００ｃｍ以上２００ｃｍ未満	100.000	本			RGQ14
樹木	100.000	本			TL001
植栽割増		%			#06
計	100	本			
小計	1	本			
A　施工区分 C　時間的制約の有無 E　樹木計上の有無	=3 =3 =1		B　施工規模 D　植栽割増の有無 F　土壌改良材計上の有無		=5 =2 =2

施 工 内 訳 表

公園植栽工　植樹工

中木　樹高１００ｃｍ以上２００ｃｍ未満　　施工規模　中木　１０～５０本未満　　コデマリ　　100　　本　　当り

名　称　・　規　格　な　ど	数　　量	単　位	単　　価	金　　額	備　　考
公園植栽工　植樹工　中木 樹高　１００ｃｍ以上２００ｃｍ未満	100.000	本			RGQ14
樹木	100.000	本			TL001
植栽割増		%			#06
計	100	本			
小計	1	本			
A　施工区分 C　時間的制約の有無 E　樹木計上の有無	=3 =3 =1		B　施工規模 D　植栽割増の有無 F　土壌改良材計上の有無		=5 =2 =2

施 工 内 訳 表

公園植栽工　植樹工

中木　樹高１００ｃｍ以上２００ｃｍ未満　　施工規模　中木　１０～５０本未満　　ハナズオウ　　100　　本　　当り

名　称　・　規　格　な　ど	数　　量	単　位	単　　価	金　　額	備　　考
公園植栽工　植樹工　中木 樹高　１００ｃｍ以上２００ｃｍ未満	100.000	本			RGQ14
樹木	100.000	本			TL001
植栽割増		%			#06
計	100	本			
小計	1	本			
A　施工区分 C　時間的制約の有無 E　樹木計上の有無	=3 =3 =1		B　施工規模 D　植栽割増の有無 F　土壌改良材計上の有無		=5 =2 =2

施 工 内 訳 表

公園植栽工　植樹工

中木　樹高２００ｃｍ以上３００ｃｍ未満　　施工規模　中木　１０～５０本未満　　オカメザクラ　　100　　本　　当り

名　称　・　規　格　な　ど	数　　量	単　位	単　　価	金　　額	備　　考
公園植栽工　植樹工　中木 樹高　２００ｃｍ以上３００ｃｍ未満	100.000	本			RGQ16
樹木	100.000	本			TL001
植栽割増		%			#06
計	100	本			
小計	1	本			
A　施工区分 C　時間的制約の有無 E　樹木計上の有無	=4 =3 =1		B　施工規模 D　植栽割増の有無 F　土壌改良材計上の有無		=5 =2 =2

張芝工

施 工 内 訳 表

野芝　　ベタ張り　　100　　ｍ２　当り

名称・規格など	数量	単位	単価	金額	備考
土木一般世話役		人			RA125
造園工		人			RA020
普通作業員		人			RA010
目土	2.700	ｍ３			
野芝	100.000	ｍ２			TL302
諸雑費		%			#01 芝串等費用
植栽割増		%			#02
計	100	ｍ２			
小計	1	ｍ２			
A　芝種類 C　芝串の計上	=1 =1		B　作業区分 D　植栽割増の有無		=1 =1

施 工 内 訳 表

管（函）渠型側溝（標準部）　SZA597　施工　第0-0096号内訳表

据付　200mm以上300mm以下　全ての費用　1　m　当り

機械構成比：　労務構成比：　材料構成比：　市場単価構成比：　標準単価：

代　表　機　労　材　規　格	構成比	単　　価	代　表　機　労　材　規　格(東京地区)	単価(東京地区)	備　考
バックホウ［クローラ型・クレーン付］賃料			バックホウ［クローラ型・クレーン付］賃料		KQ020
その他(機械)			その他(機械)		EK009
普通作業員			普通作業員		RA010
土木一般世話役			土木一般世話役		RA125
運転手（特殊）			運転手（特殊）		RA070
特殊作業員			特殊作業員		RA005

施 工 内 訳 表

全ての費用

当り

機械構成比：　　労務構成比：　　材料構成比：　　市場単価構成比：　　標準単価：

代　表　機　労　材　規　格	構成比	単　　価	代　表　機　労　材　規　格(東京地区)	単価(東京地区)	備　考
その他(労務)			その他(労務)		ER009
側溝			円形側溝　縦断用 内径２５０ｍｍ　Ｔ－２５		TGG53
軽油			軽油 パトロール給油		TSX24
その他(材料)			その他(材料)		EZ009
積算単価			積算単価		EP001
小計					

施 工 内 訳 表

管（函）渠型側溝（集水部）　SZA597　施工　第0-0097号内訳表

据付　200mm以上300mm以下　全ての費用　1　m　当り

機械構成比：　労務構成比：　材料構成比：　市場単価構成比：　標準単価：

代　表　機　労　材　規　格	構成比	単　　価	代　表　機　労　材　規　格(東京地区)	単価(東京地区)	備　考
バックホウ［クローラ型・クレーン付］賃料			バックホウ［クローラ型・クレーン付］賃料		KQ020
その他(機械)			その他(機械)		EK009
普通作業員			普通作業員		RA010
土木一般世話役			土木一般世話役		RA125
運転手（特殊）			運転手（特殊）		RA070
特殊作業員			特殊作業員		RA005

施 工 内 訳 表

全ての費用

当り

機械構成比：　　労務構成比：　　材料構成比：　　市場単価構成比：　　標準単価：

代　表　機　労　材　規　格	構成比	単　　価	代　表　機　労　材　規　格(東京地区)	単価(東京地区)	備　考
その他(労務)			その他(労務)		ER009
側溝			円形側溝　縦断用 内径２５０ｍｍ　Ｔ－２５		TGG53
軽油			軽油 パトロール給油		TSX24
その他(材料)			その他(材料)		EZ009
積算単価			積算単価		EP001
小計					

施 工 内 訳 表

管（函）渠型側溝（桝部）　SZA597　施工　第0-0098号内訳表

据付　200mm以上300mm以下　全ての費用　1　基　当り

機械構成比：　労務構成比：　材料構成比：　市場単価構成比：　標準単価：

代　表　機　労　材　規　格	構成比	単　価	代　表　機　労　材　規　格(東京地区)	単価(東京地区)	備　考
バックホウ［クローラ型・クレーン付］賃料			バックホウ［クローラ型・クレーン付］賃料		KQ020
その他(機械)			その他(機械)		EK009
普通作業員			普通作業員		RA010
土木一般世話役			土木一般世話役		RA125
運転手（特殊）			運転手（特殊）		RA070
特殊作業員			特殊作業員		RA005

施 工 内 訳 表

全ての費用

当り

機械構成比：　　労務構成比：　　材料構成比：　　市場単価構成比：　　標準単価：

代　表　機　労　材　規　格	構成比	単　　価	代　表　機　労　材　規　格(東京地区)	単価(東京地区)	備　考
その他(労務)			その他(労務)		ER009
側溝			円形側溝　縦断用 内径２５０ｍｍ　Ｔ－２５		TGG53
軽油			軽油 パトロール給油		TSX24
その他(材料)			その他(材料)		EZ009
積算単価			積算単価		EP001
小計					

施 工 内 訳 表

コンクリート削孔（コンクリート穿孔機） SZA805 施工 第0-0099号内訳表

100mm以上110mm未満 50mm以上200mm未満 1 孔 当り

機械構成比： 労務構成比： 材料構成比： 市場単価構成比： 標準単価：

代 表 機 労 材 規 格	構成比	単 価	代 表 機 労 材 規 格(東京地区)	単価(東京地区)	備 考
電動式コアボーリングマシン 簡易仕様型			電動式コアボーリングマシン 簡易仕様型		MD049
発動発電機［ガソリンエンジン駆動］賃料			発動発電機［ガソリンエンジン駆動］賃料		KQC10
その他(機械)			その他(機械)		EK009
特殊作業員			特殊作業員		RA005
普通作業員			普通作業員		RA010
土木一般世話役			土木一般世話役		RA125

施 工 内 訳 表

当り

機械構成比：　　労務構成比：　　材料構成比：　　市場単価構成比：　　標準単価：

代　表　機　労　材　規　格	構成比	単　　価	代　表　機　労　材　規　格(東京地区)	単価(東京地区)	備　考
その他(労務)			その他(労務)		ER009
ダイヤモンドビット 　１１０ｍｍ			ダイヤモンドビット 　１１０ｍｍ		TSC08
ガソリン 　レギュラー　スタンド			ガソリン 　レギュラー　スタンド		TSX32
その他(材料)			その他(材料)		EZ009
積算単価			積算単価		EP001
小計					

施 工 内 訳 表

コンクリート削孔（コンクリート穿孔機）　SZA805　施工　第0-0100号内訳表

300mm×300mm　50mm以上200mm未満　1　孔　当り

機械構成比：　労務構成比：　材料構成比：　市場単価構成比：　標準単価：

代　表　機　労　材　規　格	構成比	単　価	代　表　機　労　材　規　格(東京地区)	単価(東京地区)	備　考
電動式コアボーリングマシン 簡易仕様型			電動式コアボーリングマシン 簡易仕様型		MD049
発動発電機［ガソリンエンジン駆動］賃料			発動発電機［ガソリンエンジン駆動］賃料		KQC10
その他(機械)			その他(機械)		EK009
特殊作業員			特殊作業員		RA005
普通作業員			普通作業員		RA010
土木一般世話役			土木一般世話役		RA125

施 工 内 訳 表

当り

機械構成比：　　労務構成比：　　材料構成比：　　市場単価構成比：　　標準単価：

代　表　機　労　材　規　格	構成比	単　　価	代　表　機　労　材　規　格(東京地区)	単価(東京地区)	備　考
その他(労務)			その他(労務)		ER009
ダイヤモンドビット ２０４ｍｍ			ダイヤモンドビット ２０４ｍｍ		TSC16
ガソリン レギュラー　スタンド			ガソリン レギュラー　スタンド		TSX32
その他(材料)			その他(材料)		EZ009
積算単価			積算単価		EP001
小計					

施 工 内 訳 表

歩車道境界ブロック(標準型)　SZD241　施工　第0-0101号内訳表

設置　A種(150/170×200×600)　1　m　当り

機械構成比：　労務構成比：　材料構成比：　市場単価構成比：　標準単価：

代　表　機　労　材　規　格	構成比	単　　価	代　表　機　労　材　規　格(東京地区)	単価(東京地区)	備　考
バックホウ［クローラ型］賃料			バックホウ［クローラ型］賃料		KQ012
普通作業員			普通作業員		RA010
土木一般世話役			土木一般世話役		RA125
特殊作業員			特殊作業員		RA005
型わく工			型わく工		RA165
その他(労務)			その他(労務)		ER009

施 工 内 訳 表

当り

機械構成比：　　労務構成比：　　材料構成比：　　市場単価構成比：　　標準単価：

代　表　機　労　材　規　格	構成比	単　　価	代　表　機　労　材　規　格(東京地区)	単価(東京地区)	備　考
歩車道境界ブロック Ａ　１５０／１７０×２００×６００			歩車道境界ブロック Ａ　１５０／１７０×２００×６００		TGG12
生コンクリート（１８－８－２５） （Ｗ／Ｃ指定なし）			生コンクリート １８－８－２５　高炉　Ｗ／Ｃ６０％		T1101
再生クラッシャラン ＲＣ－４０			再生クラッシャラン ＲＣ－４０		TCF04
軽油			軽油 パトロール給油		TSX24
積算単価			積算単価		EP001
小計					

施 工 内 訳 表

歩車道境界ブロック(低型)　SZD241　施工　第0-0102号内訳表

設置　各種(600mm以下、50kg未満)　1　m　当り

機械構成比：　労務構成比：　材料構成比：　市場単価構成比：　標準単価：

代　表　機　労　材　規　格	構成比	単　　価	代　表　機　労　材　規　格(東京地区)	単価(東京地区)	備　考
バックホウ［クローラ型］賃料			バックホウ［クローラ型］賃料		KQ012
普通作業員			普通作業員		RA010
土木一般世話役			土木一般世話役		RA125
特殊作業員			特殊作業員		RA005
型わく工			型わく工		RA165
その他(労務)			その他(労務)		ER009

施 工 内 訳 表

当り

機械構成比：　　労務構成比：　　材料構成比：　　市場単価構成比：　　標準単価：

代　表　機　労　材　規　格	構成比	単　　価	代　表　機　労　材　規　格(東京地区)	単価(東京地区)	備　考
境界ブロック			歩車道境界ブロック Ａ　１５０／１７０×２００×６００		TGG09
生コンクリート（１８－８－２５） （Ｗ／Ｃ指定なし）			生コンクリート １８－８－２５　高炉　Ｗ／Ｃ６０％		T1101
再生クラッシャラン ＲＣ－４０			再生クラッシャラン ＲＣ－４０		TCF04
軽油			軽油 パトロール給油		TSX24
積算単価			積算単価		EP001
小計					

施 工 内 訳 表

施工　第0-0103号内訳表

地先境界ブロック　SZD245

設置　C種(150×150×600)　1　m　当り

機械構成比：　労務構成比：　材料構成比：　市場単価構成比：　標準単価：

代　表　機　労　材　規　格	構成比	単　　価	代　表　機　労　材　規　格(東京地区)	単価(東京地区)	備　考
バックホウ［クローラ型］賃料			バックホウ［クローラ型］賃料		KQ012
普通作業員			普通作業員		RA010
土木一般世話役			土木一般世話役		RA125
特殊作業員			特殊作業員		RA005
型わく工			型わく工		RA165
その他(労務)			その他(労務)		ER009

施 工 内 訳 表

当り

機械構成比：　　労務構成比：　　材料構成比：　　市場単価構成比：　　標準単価：

代　表　機　労　材　規　格	構成比	単　　価	代　表　機　労　材　規　格(東京地区)	単価(東京地区)	備　考
地先境界ブロック Ｃ　１５０×１５０×６００			地先境界ブロック Ｃ　１５０×１５０×６００		TGG26
生コンクリート（１８－８－２５） （Ｗ／Ｃ指定なし）			生コンクリート １８－８－２５　高炉　Ｗ／Ｃ６０％		T1101
再生クラッシャラン ＲＣ－４０			再生クラッシャラン ＲＣ－４０		TCF04
軽油			軽油 パトロール給油		TSX24
積算単価			積算単価		EP001
小計					

区画線設置工

施 工 内 訳 表

溶融式（手動）　　実線　１５ｃｍ　　全ての費用　　1000　　ｍ　　当り

名　称　・　規　格　な　ど	数　　量	単　位	単　　価	金　　額	備　　考
区画線設置工[溶融式（手動）] 実線　15cm 豪雪補正：無　時間的制約：無　昼間	1,000.000	m			T3A00
路面標示用塗料　３種１号　JIS　K　5665 溶融式　白　比重２．０ ガラスビーズ含有量１５～１８％	570.000	ｋｇ			T4A06
ガラスビーズ　ＪＩＳ　Ｒ　３３０１ １号（０．１０６～０．８５０ｍｍ） 色－　比重－	25.000	ｋｇ			T4A13
接着用プライマー 区画線用　色－　比重０．９	25.000	ｋｇ			T4A11
軽油	36.000	L			TSX24
雑材料		%			#01
計	1,000	m			
小計	1	m			
A　施工区分 C　時間的制約の有無 E　色	=1 =1 =1		B　規格・仕様 D　夜間作業の有無 F　塗装厚		=1 =1 =1
G　舗装種別 I　施工区間 K　費用の内訳	=1 =2 =1		H　排水性舗装の有無 J　豪雪割増		=1 =1

区画線設置工

施 工 内 訳 表

溶融式（手動）　ゼブラ　１５ｃｍ　全ての費用　1000　ｍ　当り

名　称　・　規　格　な　ど	数　量	単　位	単　価	金　額	備　考
区画線設置工[溶融式（手動）] ゼブラ　15cm 豪雪補正：無　時間的制約：無　昼間	1,000.000	m			T3A48
路面標示用塗料　３種１号　JIS　K　5665 溶融式　白　比重２．０ ガラスビーズ含有量１５～１８％	570.000	ｋｇ			T4A06
ガラスビーズ　ＪＩＳ　Ｒ　３３０１ １号（０．１０６～０．８５０ｍｍ） 色－　比重－	25.000	ｋｇ			T4A13
接着用プライマー 区画線用　色－　比重０．９	25.000	ｋｇ			T4A11
軽油	43.000	L			TSX24
雑材料		%			#01
計	1,000	m			
小計	1	m			
A　施工区分 C　時間的制約の有無 E　色	=1 =1 =1		B　規格・仕様 D　夜間作業の有無 F　塗装厚		=9 =1 =1
G　舗装種別 I　施工区間 K　費用の内訳	=1 =2 =1		H　排水性舗装の有無 J　豪雪割増		=1 =1

区画線設置工

施 工 内 訳 表

溶融式（手動）　　矢印・記号・文字　１５ｃｍ換算　　全ての費用　　1000　　ｍ　　当り

名　称　・　規　格　な　ど	数　　量	単　位	単　　価	金　　額	備　　考
区画線設置工[溶融式（手動）] 矢印・記号・文字　15ｃｍ換算 豪雪補正：無　時間的制約：無　昼間	1,000.000	m			T3A72
路面標示用塗料　３種１号　JIS　K　5665 溶融式　白　比重２．０ ガラスビーズ含有量１５～１８％	570.000	ｋｇ			T4A06
ガラスビーズ　ＪＩＳ　Ｒ　３３０１ １号（０．１０６～０．８５０ｍｍ） 色－　比重－	25.000	ｋｇ			T4A13
接着用プライマー 区画線用　色－　比重０．９	25.000	ｋｇ			T4A11
軽油	91.000	L			TSX24
雑材料		%			#01
計	1,000	m			
小計	1	m			
A　施工区分 C　時間的制約の有無 E　色	=1 =1 =1		B　規格・仕様 D　夜間作業の有無 F　塗装厚		=13 =1 =1
G　舗装種別 I　施工区間 K　費用の内訳	=1 =2 =1		H　排水性舗装の有無 J　豪雪割増		=1 =1

処分費（準備費配下用）

施 工 内 訳 表

根　　5 t　　1　　式　　当り

名称・規格など	数量	単位	単価	金額	備考
木くず処理費 根	5.000	t			T2769
小計	1	式			
A　数量 C　単位	=5 =1		B　廃材種別		=1

入力データ一覧表

コード	名称・規格など	数量／単位	単価 金額	条件値 条件名称
G0100	水栓類取付工 水栓口径20mm	10 箇所		
V0100	水栓類取付工 散水栓（箱共）	10 個		
SZA391	基礎砕石 7.5cmを超え12.5cm以下	0.9 ｍ２		A=2,C=4,D=1 A=7.5cmを超え12.5cm以下,C=再生クラッシャラン　ＲＣ－４０,D=
				全ての費用
SZB401	コンクリート 無筋･鉄筋構造物	0.02 ｍ３		A=1,B=4,E=1,G=2,K=1,L=4,M=1,O=1,P=1,Q=2,R=1 A=無筋･鉄筋構造物,B=人力打設,E=養生無し,G=現場内小運搬なし,
				K=　高炉セメント,L=１８－８－２５,M=普通車運搬,O=豪雪割増 工種条件と同じ,P=全ての費用,Q=１０＜Ｌ（ｋｍ）≦１５,R=水セ
				メント比指定なし
SZB431	型枠 一般型枠	0.6 ｍ２		A=1,B=1 A=一般型枠,B=鉄筋･無筋構造物
S4008	仕上げ工 金ゴテ仕上げ	0.2 ｍ２		A=1,B=1,C=1 A=金ゴテ仕上げ,B=床,C=２ｔ未満
G0101	暗渠排水管-1 VUφ150	10 ｍ		
SZA169	基面整正	5.7 ｍ２		
SK985	砂基礎工（機械施工）	2.5 ｍ３		A=1,B=1,C=1,D=1,E=1 A=施工規模　１０ｍ３以上,B=時間的制約なし,C=夜間作業（２０時
				～６時）なし,D=砂計上あり,E=砂
SZA589	暗渠排水管 据付	10.0 ｍ		A=1,B=1,C=1,E=1 A=据付,B=直管,C=50～150mm,E=全ての費用
G0102	暗渠排水管-2 VUφ150	10 ｍ		
SZA169	基面整正	5.7 ｍ２		
SK985	砂基礎工（機械施工）	1.9 ｍ３		A=1,B=1,C=1,D=1,E=1 A=施工規模　１０ｍ３以上,B=時間的制約なし,C=夜間作業（２０時
				～６時）なし,D=砂計上あり,E=砂

入力データ一覧表

コード	名称・規格など	数量／単位	単価／金額	条件値／条件名称
SZA589	暗渠排水管 据付	10.0 m		A=1,B=1,C=1,E=1 A=据付,B=直管,C=50～150mm,E=全ての費用
G0103	暗渠排水管-3 VUφ100	10 m		
SZA169	基面整正	5.1 ｍ２		
SK985	砂基礎工（機械施工）	1.5 ｍ３		A=1,B=1,C=1,D=1,E=1 A=施工規模　１０ｍ３以上,B=時間的制約なし,C=夜間作業（２０時～６時）なし,D=砂計上あり,E=砂
SZA589	暗渠排水管 据付	10.0 m		A=1,B=1,C=1,E=1 A=据付,B=直管,C=50～150mm,E=全ての費用
G0104	暗渠透水管-1 有孔管φ50	10 m		
SZA169	基面整正	5.0 ｍ２		
TCD28	単粒度砕石 ５号２０－１３ｍｍ	1.3 ｍ３		
SZA181	埋戻し 土砂	1.3 ｍ３		A=5,B=1,D=1,E=1 A=小規模,B=土砂,D=豪雪割増　工種条件と同じ,E=全ての費用
W0201	土木シート　吸出防止材 長繊維ポリエステル系不織布	15.2 ｍ２		A=　,B=0,C=999 A=単価,B=２次製品区分,C=機労材集計区分
SZA589	暗渠排水管 据付	10.0 m		A=1,B=2,C=1,D=1,E=1 A=据付,B=波状管及び網状管,C=50～150mm,D=継手材料費要,E=全ての費用
G0105	暗渠透水管-2 有孔管φ100	10 m		
SZA169	基面整正	5.0 ｍ２		
TCD28	単粒度砕石 ５号２０－１３ｍｍ	1.5 ｍ３		
SZA181	埋戻し 土砂	1.5 ｍ３		A=5,B=1,D=1,E=1 A=小規模,B=土砂,D=豪雪割増　工種条件と同じ,E=全ての費用
W0201	土木シート　吸出防止材 長繊維ポリエステル系不織布	16.3 ｍ２		A=　,B=0,C=999 A=単価,B=２次製品区分,C=機労材集計区分

入力データ一覧表

コード	名称・規格など	数量／単位	単価／金額	条件値／条件名称
SZA589	暗渠排水管 据付	10.0 m		A=1,B=2,C=1,D=1,E=1 A=据付,B=波状管及び網状管,C=50～150mm,D=継手材料費要,E=全て
				の費用
G0106	集水桝-1 500×500×550	1 基		
SZA169	基面整正	0.8 ｍ２		
SZA633	現場打ち集水桝・街渠桝（本体） １８－８－２５　高炉	1 箇所		B=4,C=2,D=1,E=1,F=4,G=1,I=2,J=1 B=0.26m3を超え0.28m3以下,C=人力打設,D=一般養生･特殊養生(練炭
				),E=　高炉,F=１８－８－２５,G=普通車運搬,I=１０＜Ｌ（ｋｍ） ≦１５,J=水セメント比指定なし
T3907	集水ます用グレーチング（網目：細目） 歩道用Ｔ－２　５００×５００	1 枚		
S4620	グレーチング蓋版据付（蓋版材料別途） 集水ます用，網目細目，受枠含	1 枚		A=3,B=1,C=1,D=1,E=1,F=1 A=設置（蓋版材料費別途計上）,B=歩道用Ｔ－２　５００×５００
				,C=４０ｋｇ／枚以下,D=無し,E=夜間作業（２０時～６時）なし,F =法面小段面部作業でない
G0107	集水桝-2 500×500×730	1 基		
SZA169	基面整正	0.8 ｍ２		
SZA633	現場打ち集水桝・街渠桝（本体） １８－８－２５　高炉	1 箇所		B=8,C=2,D=1,E=1,F=4,G=1,I=2,J=1 B=0.34m3を超え0.36m3以下,C=人力打設,D=一般養生･特殊養生(練炭
				),E=　高炉,F=１８－８－２５,G=普通車運搬,I=１０＜Ｌ（ｋｍ） ≦１５,J=水セメント比指定なし
T3907	集水ます用グレーチング（網目：細目） 歩道用Ｔ－２　５００×５００	1 枚		
S4620	グレーチング蓋版据付（蓋版材料別途） 集水ます用，網目細目，受枠含	1 枚		A=3,B=1,C=1,D=1,E=1,F=1 A=設置（蓋版材料費別途計上）,B=歩道用Ｔ－２　５００×５００
				,C=４０ｋｇ／枚以下,D=無し,E=夜間作業（２０時～６時）なし,F =法面小段面部作業でない
G0108	集水桝-3 600×600×1850	1 基		
SZA169	基面整正	1.2 ｍ２		

入力データ一覧表

コード	名称・規格など	数量／単位	単価／金額	条件値／条件名称
SZA633	現場打ち集水桝・街渠桝（本体） １８－８－２５　高炉	1 箇所		B=31,C=1,D=1,E=1,F=4,G=1,I=2,J=2 B=1.29m3を超え1.36m3以下,C=ﾊﾞｯｸﾎｳ(ｸﾚｰﾝ機能付)打設,D=一般養生
				・特殊養生(練炭),E=　高炉,F=１８－８－２５,G=普通車運搬,I=１０＜Ｌ（ｋｍ）≦１５,J=水セメント比６０％以下
T3908	集水ます用グレーチング（網目：細目） 歩道用Ｔ－２　６００×６００	1 枚		
S4620	グレーチング蓋版据付（蓋版材料別途） 集水ます用，網目細目，受枠含	1 枚		A=3,B=2,C=1,D=1,E=1,F=1 A=設置（蓋版材料費別途計上）,B=歩道用Ｔ－２　６００×６００
				,C=４０ｋｇ／枚以下,D=無し,E=夜間作業（２０時～６時）なし,F=法面小段面部作業でない
T5341	足掛金物（現場打用） 両足用　巾３００mm	5 本		
G0109	集水桝-4 500×500×550	1 基		
SZA169	基面整正	0.8 ｍ２		
SZA633	現場打ち集水桝・街渠桝（本体） １８－８－２５　高炉	1 箇所		B=3,C=2,D=1,E=1,F=4,G=1,I=2,J=1 B=0.24m3を超え0.26m3以下,C=人力打設,D=一般養生・特殊養生(練炭
				),E=　高炉,F=１８－８－２５,G=普通車運搬,I=１０＜Ｌ（ｋｍ）≦１５,J=水セメント比指定なし
T3907	集水ます用グレーチング（網目：細目） 歩道用Ｔ－２　５００×５００	1 枚		
S4620	グレーチング蓋版据付（蓋版材料別途） 集水ます用，網目細目，受枠含	1 枚		A=3,B=1,C=1,D=1,E=1,F=1 A=設置（蓋版材料費別途計上）,B=歩道用Ｔ－２　５００×５００
				,C=４０ｋｇ／枚以下,D=無し,E=夜間作業（２０時～６時）なし,F=法面小段面部作業でない
G0110	フットライト-1 □150×H900	10 基		
SZA391	基礎砕石 7.5cmを超え12.5cm以下	1.2 ｍ２		A=2,C=4,D=1 A=7.5cmを超え12.5cm以下,C=再生クラッシャラン　ＲＣ－４０,D=
				全ての費用
SZB401	コンクリート 小型構造物	0.3 ｍ３		A=2,B=4,E=2,G=2,K=1,L=4,M=1,O=1,P=1,Q=2,R=1 A=小型構造物,B=人力打設,E=一般養生,G=現場内小運搬なし,K=　高
				炉セメント,L=１８－８－２５,M=普通車運搬,O=豪雪割増　工種条件と同じ,P=全ての費用,Q=１０＜Ｌ（ｋｍ）≦１５,R=水セメント

入力データ一覧表

コード	名称・規格など	数量／単位	単価／金額	条件値／条件名称
				比指定なし
SZB431	型枠 一般型枠	4.8 ｍ２		A=1,B=2 A=一般型枠,B=小型構造物
W0202	フットライト-1 □150×H900	10 基		A=　　,B=0,C=999 A=単価,B=２次製品区分,C=機労材集計区分
V0200	据付費 フットライト	10 基		
G0111	フットライト-2 □150×H900	10 基		
SZA391	基礎砕石 7.5cmを超え12.5cm以下	1.2 ｍ２		A=2,C=4,D=1 A=7.5cmを超え12.5cm以下,C=再生クラッシャラン　ＲＣ－４０,D=
				全ての費用
SZB401	コンクリート 小型構造物	0.3 ｍ３		A=2,B=4,E=2,G=2,K=1,L=4,M=1,O=1,P=1,Q=2,R=1 A=小型構造物,B=人力打設,E=一般養生,G=現場内小運搬なし,K=　高
				炉セメント,L=１８－８－２５,M=普通車運搬,O=豪雪割増　工種条件と同じ,P=全ての費用,Q=１０＜Ｌ（ｋｍ）≦１５,R=水セメント
				比指定なし
SZB431	型枠 一般型枠	4.8 ｍ２		A=1,B=2 A=一般型枠,B=小型構造物
W0203	フットライト-2 □150×H900	10 基		A=　　,B=0,C=999 A=単価,B=２次製品区分,C=機労材集計区分
V0200	据付費 フットライト	10 基		
G0112	アスファルト舗装-1 歩道	100 ｍ２		
SZD027	表層（歩道部） 1.4m以上	100 ｍ２		A=3,B=30,C=1,D=2,E=26,F=2,H=1,I=1,J=1,K=1 A=1.4m以上,B=1層当り平均仕上り厚(mm),C=2.20t/m3,D=ﾌﾟﾗｲﾑｺｰﾄ,
				E=エコスラグ入り再生密粒度アスコン(13)-50,F=ﾌﾟﾗｲﾑｺｰﾄ PK-3,H=夜間割増なし,I=豪雪割増　工種条件と同じ,J=全ての費用,K=運搬
				距離　４０ｋｍ以下
SZD006	路盤（歩道部） 全仕上り厚１００ｍｍ	100 ｍ２		A=100,B=1,D=4,E=1 A=全仕上り厚(mm),B=1層施工,D=再生クラッシャラン　ＲＣ－４０

入力データ一覧表

コード	名称・規格など	数量／単位	単価 金額	条件値 条件名称
				,E=全ての費用
SZD006	凍上抑制層（歩道部） 全仕上り厚１５０ｍｍ	100 ｍ２		A=150,B=1,D=4,E=1 A=全仕上り厚(mm),B=1層施工,D=再生クラッシャラン　ＲＣ－４０
				,E=全ての費用
G0113	アスファルト舗装-2 車道	100 ｍ２		
SZD023	表層（車道・路肩部） 3.0m超	100 ｍ２		A=4,B=50,C=1,D=2,E=24,F=2,H=1,I=1,J=1,K=1 A=3.0m超,B=1層当り平均仕上り厚(mm),C=2.35t/m3,D=ﾌﾟﾗｲﾑｺｰﾄ,E=
				エコスラグ入り再生密粒度アスコン(20)-50,F=ﾌﾟﾗｲﾑｺｰﾄ PK-3,H=夜
				間割増なし,I=豪雪割増　工種条件と同じ,J=全ての費用,K=運搬距
				離　４０ｋｍ以下
SZD009	上層路盤（車道・路肩部） 粒度調整砕石	100 ｍ２		A=2,D=150,E=1,H=6,L=1,M=1 A=粒度調整砕石,D=全仕上り厚(mm),E=1層施工,H=粒度調整砕石　Ｍ
				－４０,L=豪雪割増　工種条件と同じ,M=全ての費用
SZD005	下層路盤（車道・路肩部） 全仕上り厚２００ｍｍ	100 ｍ２		A=200,B=1,D=4,E=1,F=1 A=全仕上り厚(mm),B=1層施工,D=再生クラッシャラン　ＲＣ－４０
				,E=豪雪割増　工種条件と同じ,F=全ての費用
G0115	コンクリート舗装 歩道	100 ｍ２		
S0188	コンクリート舗装工（機械舗設） 平均舗装厚７ｃｍ	100 ｍ２		A=7,B=1,C=2 A=平均舗装厚（ｃｍ）,B=１車線施工,C=中間層無し
SZD006	路盤（歩道部） 全仕上り厚１００ｍｍ	100 ｍ２		A=100,B=1,D=4,E=1 A=全仕上り厚(mm),B=1層施工,D=再生クラッシャラン　ＲＣ－４０
				,E=全ての費用
SZD006	凍上抑制層（歩道部） 全仕上り厚１５０ｍｍ	100 ｍ２		A=150,B=1,D=4,E=1 A=全仕上り厚(mm),B=1層施工,D=再生クラッシャラン　ＲＣ－４０
				,E=全ての費用
G0116	インターロッキング舗装 ２００×１００×６０	100 ｍ２		

入力データ一覧表

コード	名称・規格など	数量／単位	単価／金額	条件値／条件名称
S0306	レンガ舗装工 平敷き	100 ｍ２		A=1 A=平敷き
TCE36	砂 クッション用	3 ｍ３		
W0201	土木シート　吸出防止材 長繊維ポリエステル系不織布	100 ｍ２		A=　,B=0,C=999 A=単価,B=２次製品区分,C=機労材集計区分
SZD006	路盤（歩道部） 全仕上り厚１００ｍｍ	100 ｍ２		A=100,B=1,D=4,E=1 A=全仕上り厚(mm),B=1層施工,D=再生クラッシャラン　ＲＣ－４０
				,E=全ての費用
SZD045	フィルター層 40mm以上60mm未満	100 ｍ２		A=1 A=40mm以上60mm未満
G0117	コンクリート平板舗装 ３００×３００×６０	100 ｍ２		
SF250	インターロッキングブロック設置 設置　直線配置　厚６ｃｍ	100 ｍ２		A=1,B=1,C=1,D=1,E=3,F=2,H=1 A=設置,B=設置　直線配置　厚６ｃｍ,C=標準品,D=砂（クッション
				用）,E=敷材料の厚さ（ｃｍ）,F=施工規模　１００ｍ２未満,H=夜間作業（２０時～６時）なし
TGP04	インターロッキングブロック ブロック厚６ｃｍ　標準品	100 ｍ２		-4350 置換え単価値
W0205	コンクリート平板ブロック カラー透水性平板	1,111 枚		A=　,B=0,C=999 A=単価,B=２次製品区分,C=機労材集計区分
TCE36	砂 クッション用	3 ｍ３		
W0201	土木シート　吸出防止材 長繊維ポリエステル系不織布	100 ｍ２		A=　,B=0,C=999 A=単価,B=２次製品区分,C=機労材集計区分
SZD006	路盤（歩道部） 全仕上り厚１００ｍｍ	100 ｍ２		A=100,B=1,D=4,E=1 A=全仕上り厚(mm),B=1層施工,D=再生クラッシャラン　ＲＣ－４０
				,E=全ての費用
SZD045	フィルター層 40mm以上60mm未満	100 ｍ２		A=1 A=40mm以上60mm未満
G0118	ウォール H=0.805ｍ　H=0.30ｍ	10 ｍ		
SZA391	基礎砕石 12.5cmを超え17.5cm以下	3.7 ｍ２		A=3,C=4,D=1 A=12.5cmを超え17.5cm以下,C=再生クラッシャラン　ＲＣ－４０,D

入力データ一覧表

コード	名称・規格など	数量／単位	単価／金額	条件値／条件名称
				=全ての費用
SZB401	コンクリート 小型構造物	0.4 ｍ３		A=2,B=4,E=1,G=2,K=1,L=4,M=1,O=1,P=1,Q=2,R=1 A=小型構造物,B=人力打設,E=養生無し,G=現場内小運搬なし,K=　高
				炉セメント,L=１８－８－２５,M=普通車運搬,O=豪雪割増　工種条件と同じ,P=全ての費用,Q=１０＜Ｌ（ｋｍ）≦１５,R=水セメント
				比指定なし
SZB431	型枠 一般型枠	1.4 ｍ２		A=1,B=2 A=一般型枠,B=小型構造物
SZB405	モルタル練 ｾﾒﾝﾄ(普通ﾎﾟﾙﾄﾗﾝﾄﾞ)ﾊﾞﾗ	0.05 ｍ３		B=1,C=1 B=ｾﾒﾝﾄ(普通ﾎﾟﾙﾄﾗﾝﾄﾞ)ﾊﾞﾗ,C=全ての費用
W0206	ウォール 深岩石・錆御影石　H805	10 ｍ		A=　　,B=0,C=999 A=単価,B=２次製品区分,C=機労材集計区分
G0119	献花台 花立・香炉・排水器具付	1 基		
SZA169	基面整正	2.2 ｍ２		
SZA391	基礎砕石 7.5cmを超え12.5cm以下	2.2 ｍ２		A=2,C=4,D=1 A=7.5cmを超え12.5cm以下,C=再生クラッシャラン　ＲＣ－４０,D=
				全ての費用
SZB401	コンクリート 小型構造物	0.3 ｍ３		A=2,B=4,E=1,G=2,K=1,L=4,M=1,O=1,P=1,Q=2,R=1 A=小型構造物,B=人力打設,E=養生無し,G=現場内小運搬なし,K=　高
				炉セメント,L=１８－８－２５,M=普通車運搬,O=豪雪割増　工種条件と同じ,P=全ての費用,Q=１０＜Ｌ（ｋｍ）≦１５,R=水セメント
				比指定なし
SZB431	型枠 一般型枠	1.0 ｍ２		A=1,B=2 A=一般型枠,B=小型構造物
W0207	献花台 W300×D850×H680	1 基		A=　　,B=0,C=999 A=単価,B=２次製品区分,C=機労材集計区分
W0208	香炉皿 W220×D80×H33	1 個		A=　　,B=0,C=999 A=単価,B=２次製品区分,C=機労材集計区分
W0209	花立 W1050×D510×H200	2 個		A=　　,B=0,C=999 A=単価,B=２次製品区分,C=機労材集計区分

入力データ一覧表

コード	名称・規格など	数量／単位	単価 金額	条件値 条件名称
W0210	組立据付費 献花台・香炉皿・花立	1 式		A=　　,B=0,C=999 A=単価,B=２次製品区分,C=機労材集計区分
W0261	VU継手90°　片受エルボ φ100	2 個		A=　　B=0,C=999 A=単価,B=２次製品区分,C=機労材集計区分
W0262	排水金物 バスケット付	2 個		A=　　,B=0,C=999 A=単価,B=２次製品区分,C=機労材集計区分
G0120	モニュメント 球体	1 基		
SZA169	基面整正	2.3 ｍ２		
SZA391	基礎砕石 7.5cmを超え12.5cm以下	2.3 ｍ２		A=2,C=4,D=1 A=7.5cmを超え12.5cm以下,C=再生クラッシャラン　ＲＣ－４０,D=
				全ての費用
SZB401	コンクリート 小型構造物	0.3 ｍ３		A=2,B=4,E=2,G=2,K=1,L=4,M=1,O=1,P=1,Q=2,R=1 A=小型構造物,B=人力打設,E=一般養生,G=現場内小運搬なし,K=　高
				炉セメント,L=１８－８－２５,M=普通車運搬,O=豪雪割増　工種条件と同じ,P=全ての費用,Q=１０＜Ｌ（ｋｍ）≦１５,R=水セメント
				比指定なし
SZB431	型枠 一般型枠	0.9 ｍ２		A=1,B=2 A=一般型枠,B=小型構造物
TB118	丸鉄線溶接金網（Ｇ３５５１） 径６．０×１５０×１５０	1.9 ｍ２		
SZB401	間詰コンクリート 無筋･鉄筋構造物	0.1 ｍ３		A=1,B=4,E=2,G=2,K=1,L=4,M=1,O=1,P=1,Q=2,R=1 A=無筋･鉄筋構造物,B=人力打設,E=一般養生,G=現場内小運搬なし,
				K=　高炉セメント,L=１８－８－２５,M=普通車運搬,O=豪雪割増工種条件と同じ,P=全ての費用,Q=１０＜Ｌ（ｋｍ）≦１５,R=水セ
				メント比指定なし
T6115	ステンレス丸棒 ＳＵＳ３０４　φ２５～１００ｍｍ	0.006 ｔ		
W0211	モニュメント 球体	1 基		A=　　,B=0,C=999 A=単価,B=２次製品区分,C=機労材集計区分
G0121	野外卓 ベンチ・テーブル　再生木材	10 基		

入力データ一覧表

コード	名称・規格など	数量／単位	単価／金額	条件値／条件名称
SZA169	基面整正	8.6 ｍ２		
SZA391	基礎砕石 7.5cmを超え12.5cm以下	8.6 ｍ２		A=2,C=4,D=1 A=7.5cmを超え12.5cm以下,C=再生クラッシャラン　ＲＣ－４０,D=
				全ての費用
SZB401	コンクリート 小型構造物	1.1 ｍ３		A=2,B=4,E=1,G=2,K=1,L=4,M=1,O=1,P=1,Q=2,R=1 A=小型構造物,B=人力打設,E=養生無し,G=現場内小運搬なし,K=　高
				炉セメント,L=１８－８－２５,M=普通車運搬,O=豪雪割増　工種条件と同じ,P=全ての費用,Q=１０＜Ｌ（ｋｍ）≦１５,R=水セメント
				比指定なし
SZB431	型枠 一般型枠	12.9 ｍ２		A=1,B=2 A=一般型枠,B=小型構造物
SZB405	モルタル練 ｾﾒﾝﾄ(普通ﾎﾟﾙﾄﾗﾝﾄﾞ)ﾊﾞﾗ	0.06 ｍ３		B=1,C=1 B=ｾﾒﾝﾄ(普通ﾎﾟﾙﾄﾗﾝﾄﾞ)ﾊﾞﾗ,C=全ての費用
SZB401	コンクリート 小型構造物	0.5 ｍ３		A=2,B=4,E=1,G=2,K=1,L=4,M=1,O=1,P=1,Q=2,R=1 A=小型構造物,B=人力打設,E=養生無し,G=現場内小運搬なし,K=　高
				炉セメント,L=１８－８－２５,M=普通車運搬,O=豪雪割増　工種条件と同じ,P=全ての費用,Q=１０＜Ｌ（ｋｍ）≦１５,R=水セメント
				比指定なし
SZB431	型枠 一般型枠	6.5 ｍ２		A=1,B=2 A=一般型枠,B=小型構造物
SZB405	モルタル練 ｾﾒﾝﾄ(普通ﾎﾟﾙﾄﾗﾝﾄﾞ)ﾊﾞﾗ	0.02 ｍ３		B=1,C=1 B=ｾﾒﾝﾄ(普通ﾎﾟﾙﾄﾗﾝﾄﾞ)ﾊﾞﾗ,C=全ての費用
W0212	野外卓 L1200×W890	10 基		A=　　,B=0,C=999 A=単価,B=２次製品区分,C=機労材集計区分
W0213	据付費 野外卓	10 基		A=　　B=0,C=999 A=単価,B=２次製品区分,C=機労材集計区分
S0320	ベンチ据付工 背なしベンチ	20 基		A=2,B=3 A=背なしベンチ,B=３０ｋｇ以上４０ｋｇ未満
G0138	ベンチ L=1800　W=470	10 基		
SZA169	基面整正	4.8 ｍ２		

入力データ一覧表

コード	名称・規格など	数量／単位	単価／金額	条件値／条件名称
SZA391	基礎砕石 7.5cmを超え12.5cm以下	4.8 ｍ２		A=2,C=4,D=1 A=7.5cmを超え12.5cm以下,C=再生クラッシャラン　ＲＣ－４０,D=
				全ての費用
SZB401	コンクリート 小型構造物	0.7 ｍ３		A=2,B=4,E=1,G=2,K=1,L=4,M=1,O=1,P=1,Q=2,R=1 A=小型構造物,B=人力打設,E=養生無し,G=現場内小運搬なし,K=　高
				炉セメント,L=１８－８－２５,M=普通車運搬,O=豪雪割増　工種条件と同じ,P=全ての費用,Q=１０＜Ｌ（ｋｍ）≦１５,R=水セメント
				比指定なし
SZB431	型枠 一般型枠	10.8 ｍ２		A=1,B=2 A=一般型枠,B=小型構造物
SZB405	モルタル練 ｾﾒﾝﾄ(普通ﾎﾟﾙﾄﾗﾝﾄﾞ)ﾊﾞﾗ	0.2 ｍ３		B=1,C=1 B=ｾﾒﾝﾄ(普通ﾎﾟﾙﾄﾗﾝﾄﾞ)ﾊﾞﾗ,C=全ての費用
S0320	ベンチ据付工 背なしベンチ	10 基		A=2,B=3 A=背なしベンチ,B=３０ｋｇ以上４０ｋｇ未満
G0122	施設名称板 W615×H2000	10 基		
SZA169	基面整正	5 ｍ２		
SZA391	基礎砕石 7.5cmを超え12.5cm以下	5 ｍ２		A=2,C=4,D=1 A=7.5cmを超え12.5cm以下,C=再生クラッシャラン　ＲＣ－４０,D=
				全ての費用
SZB401	コンクリート 小型構造物	0.8 ｍ３		A=2,B=4,E=1,G=2,K=1,L=4,M=1,O=1,P=1,Q=2,R=1 A=小型構造物,B=人力打設,E=養生無し,G=現場内小運搬なし,K=　高
				炉セメント,L=１８－８－２５,M=普通車運搬,O=豪雪割増　工種条件と同じ,P=全ての費用,Q=１０＜Ｌ（ｋｍ）≦１５,R=水セメント
				比指定なし
SZB431	型枠 一般型枠	16 ｍ２		A=1,B=2 A=一般型枠,B=小型構造物
W0214	施設名称板 W=615　H=2000	10 基		A=　　,B=0,C=999 A=単価,B=２次製品区分,C=機労材集計区分
V0800	据付費 施設名称板	10 基		

入力データ一覧表

コード	名称・規格など	数量／単位	単価 金額	条件値 条件名称
G0123	全体案内板 W2160×H2000	10 基		
SZA169	基面整正	14.5 ｍ２		
SZA391	基礎砕石 7.5cmを超え12.5cm以下	14.5 ｍ２		A=2,C=4,D=1 A=7.5cmを超え12.5cm以下,C=再生クラッシャラン　ＲＣ－４０,D=
				全ての費用
SZB401	コンクリート 小型構造物	5.6 ｍ３		A=2,B=4,E=1,G=2,K=1,L=4,M=1,O=1,P=1,Q=2,R=1 A=小型構造物,B=人力打設,E=養生無し,G=現場内小運搬なし,K=　高
				炉セメント,L=１８－８－２５,M=普通車運搬,O=豪雪割増　工種条件と同じ,P=全ての費用,Q=１０＜Ｌ（ｋｍ）≦１５,R=水セメント
				比指定なし
SZB431	型枠 一般型枠	30 ｍ２		A=1,B=2 A=一般型枠,B=小型構造物
W0215	全体案内板 W=2160　H=2000	10 基		A=　　,B=0,C=999 A=単価,B=２次製品区分,C=機労材集計区分
V0900	据付費 全体案内板	10 基		
G0124	合葬墓案内板 W1060×H1089	10 基		
SZA169	基面整正	6.1 ｍ２		
SZA391	基礎砕石 7.5cmを超え12.5cm以下	6.1 ｍ２		A=2,C=4,D=1 A=7.5cmを超え12.5cm以下,C=再生クラッシャラン　ＲＣ－４０,D=
				全ての費用
SZB401	コンクリート 小型構造物	1.6 ｍ３		A=2,B=4,E=1,G=2,K=1,L=4,M=1,O=1,P=1,Q=2,R=1 A=小型構造物,B=人力打設,E=養生無し,G=現場内小運搬なし,K=　高
				炉セメント,L=１８－８－２５,M=普通車運搬,O=豪雪割増　工種条件と同じ,P=全ての費用,Q=１０＜Ｌ（ｋｍ）≦１５,R=水セメント
				比指定なし
SZB431	型枠 一般型枠	14.4 ｍ２		A=1,B=2 A=一般型枠,B=小型構造物

入力データ一覧表

コード	名称・規格など	数量／単位	単価／金額	条件値／条件名称
W0216	合葬墓案内板 W=1060　H=1089	10 基		A=　　,B=0,C=999 A=単価,B=２次製品区分,C=機労材集計区分
V1000	据付費 合葬墓案内板	10 基		
G0125	火付台 φ323　H=400	10 基		
SZA391	基礎砕石 7.5cmを超え12.5cm以下	0.9 ｍ２		A=2,C=4,D=1 A=7.5cmを超え12.5cm以下,C=再生クラッシャラン　ＲＣ－４０,D=
				全ての費用
SZB401	コンクリート 小型構造物	0.1 ｍ３		A=2,B=4,E=1,G=2,K=1,L=4,M=1,O=1,P=1,Q=2,R=1 A=小型構造物,B=人力打設,E=養生無し,G=現場内小運搬なし,K=　高
				炉セメント,L=１８－８－２５,M=普通車運搬,O=豪雪割増　工種条
				件と同じ,P=全ての費用,Q=１０＜Ｌ（ｋｍ）≦１５,R=水セメント
				比指定なし
SZB431	型枠 一般型枠	2.4 ｍ２		A=1,B=2 A=一般型枠,B=小型構造物
W0217	火付台 φ323　H=400	10 基		A=　　,B=0,C=999 A=単価,B=２次製品区分,C=機労材集計区分
V0300	組立据付費 火付台	10 基		
W0100	運搬費 火付台	10 基		A=　　,B=0,C=999 A=単価,B=２次製品区分,C=機労材集計区分
G0126	塔婆立 H1060×W1040	10 基		
SZA391	基礎砕石 7.5cmを超え12.5cm以下	1.6 ｍ２		A=2,C=4,D=1 A=7.5cmを超え12.5cm以下,C=再生クラッシャラン　ＲＣ－４０,D=
				全ての費用
SZB401	コンクリート 小型構造物	0.3 ｍ３		A=2,B=4,E=1,G=2,K=1,L=4,M=1,O=1,P=1,Q=2,R=1 A=小型構造物,B=人力打設,E=養生無し,G=現場内小運搬なし,K=　高
				炉セメント,L=１８－８－２５,M=普通車運搬,O=豪雪割増　工種条
				件と同じ,P=全ての費用,Q=１０＜Ｌ（ｋｍ）≦１５,R=水セメント
				比指定なし

入力データ一覧表

コード	名称・規格など	数量／単位	単価／金額	条件値／条件名称
SZB431	型枠 一般型枠	6.5 ｍ２		A=1,B=2 A=一般型枠,B=小型構造物
W0218	塔婆立 H1060　W1040	10 基		A=　　,B=0,C=999 A=単価,B=２次製品区分,C=機労材集計区分
W0219	運搬費 塔婆立	10 基		A=　　B=0,C=999 A=単価,B=２次製品区分,C=機労材集計区分
V0400	組立据付費 塔婆立	10 基		
G0127	マンホール型埋蔵施設 φ600　□1500×H3000	1 基		
SZA169	基面整正	5.2 ｍ２		
SZA391	基礎砕石 17.5cmを超え20.0cm以下	4.0 ｍ２		A=4,C=4,D=1 A=17.5cmを超え20.0cm以下,C=再生クラッシャラン　ＲＣ－４０,D=全ての費用
SZB401	コンクリート 小型構造物	0.6 ｍ３		A=2,B=4,E=1,G=2,K=1,L=4,M=1,O=1,P=1,Q=2,R=1 A=小型構造物,B=人力打設,E=養生無し,G=現場内小運搬なし,K=　高炉セメント,L=１８－８－２５,M=普通車運搬,O=豪雪割増　工種条件と同じ,P=全ての費用,Q=１０＜Ｌ（ｋｍ）≦１５,R=水セメント比指定なし
SZB431	型枠 一般型枠	2.0 ｍ２		A=1,B=2 A=一般型枠,B=小型構造物
TCE36	砂 クッション用	0.1 ｍ３		
T1060	植栽土	0.2 ｍ３		
SZA181	埋戻し	0.3 ｍ３		A=3,D=1 A=最大埋戻幅1m以上4m未満,D=豪雪割増　工種条件と同じ
W0220	頂版ブロック 1500×1500×600	1 個		A=　　,B=0,C=999 A=単価,B=２次製品区分,C=機労材集計区分
S4134	人孔用コンクリートブロック等据付 スラブ据付け	1 個		A=4 A=スラブ
W0221	中間ブロック 1500×1500×1200	2 個		A=　　,B=0,C=999 A=単価,B=２次製品区分,C=機労材集計区分

入力データ一覧表

コード	名称・規格など	数量／単位	単価／金額	条件値／条件名称
S4134	人孔用コンクリートブロック等据付 直壁ブロック据付け	2 個		A=3 A=直壁ブロック
W0222	調整リング 600×200	1 個		A=　　,B=0,C=999 A=単価,B=２次製品区分,C=機労材集計区分
W0223	調整金具	1 個		A=　　,B=0,C=999 A=単価,B=２次製品区分,C=機労材集計区分
W0224	鉄蓋(鹿沼市マーク) φ600	1 枚		A=　　,B=0,C=999 A=単価,B=２次製品区分,C=機労材集計区分
S4134	人孔用コンクリートブロック等据付 蓋・受枠据付け	1 個		A=1,B=2,C=2 A=蓋・受枠,B=調整コンクリート使用しない,C=仮据付を本据付
W0225	鉄蓋用(マンホール上部)人工芝	1 枚		A=　　,B=0,C=999 A=単価,B=２次製品区分,C=機労材集計区分
G0128	車止め-1(片フック) φ60.5　H850	10 基		
SZA391	基礎砕石 7.5cmを超え12.5cm以下	0.6 ｍ２		A=2,C=4,D=1 A=7.5cmを超え12.5cm以下,C=再生クラッシャラン　ＲＣ－４０,D=
				全ての費用
SZB401	コンクリート 小型構造物	0.2 ｍ３		A=2,B=4,E=1,G=2,K=1,L=4,M=1,O=1,P=1,Q=2,R=1 A=小型構造物,B=人力打設,E=養生無し,G=現場内小運搬なし,K=　高
				炉セメント,L=１８－８－２５,M=普通車運搬,O=豪雪割増　工種条
				件と同じ,P=全ての費用,Q=１０＜Ｌ（ｋｍ）≦１５,R=水セメント
				比指定なし
SZB431	型枠 一般型枠	2.5 ｍ２		A=1,B=2 A=一般型枠,B=小型構造物
W0226	車止め-1(片フック) φ60.5　H850	10 基		A=　　,B=0,C=999 A=単価,B=２次製品区分,C=機労材集計区分
V0500	据付費 車止め	10 基		
W0227	クサリ L=1.5mピッチ	15 m		A=　　,B=0,C=999 A=単価,B=２次製品区分,C=機労材集計区分
W0228	ナスカン	10 個		A=　　,B=0,C=999 A=単価,B=２次製品区分,C=機労材集計区分
G0129	車止め-2(両フック) φ60.5　H850	10 基		

入力データ一覧表

コード	名称・規格など	数量／単位	単価／金額	条件値／条件名称
SZA391	基礎砕石 7.5cmを超え12.5cm以下	0.6 ｍ２		A=2,C=4,D=1 A=7.5cmを超え12.5cm以下,C=再生クラッシャラン　ＲＣ－４０,D=
				全ての費用
SZB401	コンクリート 小型構造物	0.2 ｍ３		A=2,B=4,E=1,G=2,K=1,L=4,M=1,O=1,P=1,Q=2,R=1 A=小型構造物,B=人力打設,E=養生無し,G=現場内小運搬なし,K=　高
				炉セメント,L=１８－８－２５,M=普通車運搬,O=豪雪割増　工種条件と同じ,P=全ての費用,Q=１０＜Ｌ（ｋｍ）≦１５,R=水セメント
				比指定なし
SZB431	型枠 一般型枠	2.5 ｍ２		A=1,B=2 A=一般型枠,B=小型構造物
W0229	車止め-2(両フック) φ60.5　H850	10 基		A=　　,B=0,C=999 A=単価,B=２次製品区分,C=機労材集計区分
V0500	据付費 車止め	10 基		
W0227	クサリ L=1.5mピッチ	15 m		A=　　,B=0,C=999 A=単価,B=２次製品区分,C=機労材集計区分
W0228	ナスカン	10 個		A=　　B=0,C=999 A=単価,B=２次製品区分,C=機労材集計区分
G0130	車止め-3(フックなし) φ60.5　H850	10 基		
SZA391	基礎砕石 7.5cmを超え12.5cm以下	0.6 ｍ２		A=2,C=4,D=1 A=7.5cmを超え12.5cm以下,C=再生クラッシャラン　ＲＣ－４０,D=
				全ての費用
SZB401	コンクリート 小型構造物	0.2 ｍ３		A=2,B=4,E=1,G=2,K=1,L=4,M=1,O=1,P=1,Q=2,R=1 A=小型構造物,B=人力打設,E=養生無し,G=現場内小運搬なし,K=　高
				炉セメント,L=１８－８－２５,M=普通車運搬,O=豪雪割増　工種条件と同じ,P=全ての費用,Q=１０＜Ｌ（ｋｍ）≦１５,R=水セメント
				比指定なし
SZB431	型枠 一般型枠	2.5 ｍ２		A=1,B=2 A=一般型枠,B=小型構造物
W0230	車止め-3(フックなし) φ60.5　H850	10 基		A=　　,B=0,C=999 A=単価,B=２次製品区分,C=機労材集計区分

入力データ一覧表

コード	名称・規格など	数量／単位	単価／金額	条件値／条件名称
V0500	据付費 車止め	10 基		
W0228	ナスカン	10 個		A=　　B=0,C=999 A=単価,B=２次製品区分,C=機労材集計区分
G0131	パーキングブロック W600×D160×H100	10 個		
W0231	パーキングブロック W600×D160×H100	10 個		A=　　,B=0,C=999 A=単価,B=２次製品区分,C=機労材集計区分
SZD275	パーキングブロック設置 設置	10 個		A=1,B=2 A=設置,B=ﾊﾟﾈﾙ式(金具固定)
G0132	横断防止柵-1(平坦部) φ150　H=900	10 m		
SZA391	基礎砕石 7.5cmを超え12.5cm以下	1.4 ｍ２		A=2,C=4,D=1 A=7.5cmを超え12.5cm以下,C=再生クラッシャラン　ＲＣ－４０,D=
				全ての費用
SZB401	コンクリート 小型構造物	0.3 ｍ３		A=2,B=4,E=1,G=2,K=1,L=4,M=1,O=1,P=1,Q=2,R=1 A=小型構造物,B=人力打設,E=養生無し,G=現場内小運搬なし,K=　高
				炉セメント,L=１８－８－２５,M=普通車運搬,O=豪雪割増　工種条件と同じ,P=全ての費用,Q=１０＜Ｌ（ｋｍ）≦１５,R=水セメント
				比指定なし
SZB431	型枠 一般型枠	3.7 ｍ２		A=1,B=2 A=一般型枠,B=小型構造物
V0600	組立据付費 横断防止柵-1・2	10 m		
W0232	横断防止柵-1 φ150　H=900	10 m		A=　　,B=0,C=999 A=単価,B=２次製品区分,C=機労材集計区分
G0133	横断防止柵-2(傾斜部) φ150　H=900	10 m		
SZA391	基礎砕石 7.5cmを超え12.5cm以下	1.4 ｍ２		A=2,C=4,D=1 A=7.5cmを超え12.5cm以下,C=再生クラッシャラン　ＲＣ－４０,D=
				全ての費用
SZB401	コンクリート 小型構造物	0.3 ｍ３		A=2,B=4,E=1,G=2,K=1,L=4,M=1,O=1,P=1,Q=2,R=1 A=小型構造物,B=人力打設,E=養生無し,G=現場内小運搬なし,K=　高

入力データ一覧表

コード	名　称　・　規　格　な　ど	数　量／ 単　位	単　価 金　額	条　件　値 条　件　名　称
				炉セメント,L=１８－８－２５,M=普通車運搬,O=豪雪割増　工種条件と同じ,P=全ての費用,Q=１０＜Ｌ（ｋｍ）≦１５,R=水セメント
				比指定なし
SZB431	型枠 一般型枠	3.7 ｍ２		A=1,B=2 A=一般型枠,B=小型構造物
V0600	組立据付費 横断防止柵-1・2	10 m		
W0232	横断防止柵-2 φ150　H=900	10 m		A=　　,B=0,C=999 A=単価,B=２次製品区分,C=機労材集計区分
G0134	横断防止柵-3(出入口部) φ150　H=900	10 箇所		
SZA391	基礎砕石 7.5cmを超え12.5cm以下	2.8 ｍ２		A=2,C=4,D=1 A=7.5cmを超え12.5cm以下,C=再生クラッシャラン　ＲＣ－４０,D=
				全ての費用
SZB401	コンクリート 小型構造物	0.4 ｍ３		A=2,B=4,E=1,G=2,K=1,L=4,M=1,O=1,P=1,Q=2,R=1 A=小型構造物,B=人力打設,E=養生無し,G=現場内小運搬なし,K=　高
				炉セメント,L=１８－８－２５,M=普通車運搬,O=豪雪割増　工種条件と同じ,P=全ての費用,Q=１０＜Ｌ（ｋｍ）≦１５,R=水セメント
				比指定なし
SZB431	型枠 一般型枠	6 ｍ２		A=1,B=2 A=一般型枠,B=小型構造物
V0700	組立据付費 車止め-3	15 m		
W0233	横断防止柵-3 φ150　H=900	10 箇所		A=　　,B=0,C=999 A=単価,B=２次製品区分,C=機労材集計区分
G0135	手すり H850	10 m		
SZA391	基礎砕石 7.5cmを超え12.5cm以下	0.6 ｍ２		A=2,C=4,D=1 A=7.5cmを超え12.5cm以下,C=再生クラッシャラン　ＲＣ－４０,D=
				全ての費用
SZB401	コンクリート 小型構造物	0.3 ｍ３		A=2,B=4,E=1,G=2,K=1,L=4,M=1,O=1,P=1,Q=2,R=1 A=小型構造物,B=人力打設,E=養生無し,G=現場内小運搬なし,K=　高

入力データ一覧表

コード	名称・規格など	数量／単位	単価／金額	条件値／条件名称
				炉セメント,L=１８－８－２５,M=普通車運搬,O=豪雪割増　工種条件と同じ,P=全ての費用,Q=１０＜Ｌ（ｋｍ）≦１５,R=水セメント
				比指定なし
SZB431	型枠 一般型枠	3.1 ｍ２		A=1,B=2 A=一般型枠,B=小型構造物
G0136	四阿 □2300(3500)×H2460	10 基		
SZA169	基面整正	57.6 ｍ２		
SZA391	基礎砕石 7.5cmを超え12.5cm以下	57.6 ｍ２		A=2,C=4,D=1 A=7.5cmを超え12.5cm以下,C=再生クラッシャラン　ＲＣ－４０,D=
				全ての費用
SZB401	均しコンクリート 無筋･鉄筋構造物	2.9 ｍ３		A=1,B=4,E=1,G=2,K=1,L=4,M=1,O=1,P=1,Q=2,R=1 A=無筋･鉄筋構造物,B=人力打設,E=養生無し,G=現場内小運搬なし,
				K=　高炉セメント,L=１８－８－２５,M=普通車運搬,O=豪雪割増工種条件と同じ,P=全ての費用,Q=１０＜Ｌ（ｋｍ）≦１５,R=水セ
				メント比指定なし
SZB431	型枠 一般型枠	9.6 ｍ２		A=1,B=5 A=一般型枠,B=均しｺﾝｸﾘｰﾄ
SZB401	コンクリート 小型構造物	19 ｍ３		A=2,B=4,E=1,G=2,K=1,L=4,M=1,O=1,P=1,Q=2,R=1 A=小型構造物,B=人力打設,E=養生無し,G=現場内小運搬なし,K=　高
				炉セメント,L=１８－８－２５,M=普通車運搬,O=豪雪割増　工種条件と同じ,P=全ての費用,Q=１０＜Ｌ（ｋｍ）≦１５,R=水セメント
				比指定なし
SZB431	型枠 一般型枠	91.2 ｍ２		A=1,B=1 A=一般型枠,B=鉄筋･無筋構造物
SZB405	モルタル練 ｾﾒﾝﾄ(普通ﾎﾟﾙﾄﾗﾝﾄﾞ)ﾊﾞﾗ	0.3 ｍ３		B=1,C=1 B=ｾﾒﾝﾄ(普通ﾎﾟﾙﾄﾗﾝﾄﾞ)ﾊﾞﾗ,C=全ての費用
T1315	異形棒鋼（ＳＤ３４５） Ｄ１０㎜　(使用量５ｔ以下)	0.4 ｔ		
SF201	鉄筋工 ＳＤ３４５	0.4 ｔ		A=2,B=1,C=1,D=1,E=1,F=2,H=1,I=1 A=ＳＤ３４５,B=Ｄ１０（５ｔ以下）,C=一般構造物,D=標準作業,E

入力データ一覧表

コード	名称・規格など	数量／単位	単価／金額	条件値／条件名称
				=構造物種別による補正なし,F=施工規模　１０ｔ未満,H=夜間作業（２０時～６時）なし,I=太径鉄筋の割合　１０％未満
T1301	異形棒鋼（ＳＤ３４５） Ｄ１３㎜　(使用量５ｔ以下)	0.4 t		
SF201	鉄筋工 ＳＤ３４５	0.4 t		A=2,B=3,C=1,D=1,E=1,F=2,H=1,I=1 A=ＳＤ３４５,B=Ｄ１３（５ｔ以下）,C=一般構造物,D=標準作業,E
				=構造物種別による補正なし,F=施工規模　１０ｔ未満,H=夜間作業（２０時～６時）なし,I=太径鉄筋の割合　１０％未満
W0234	四阿 H2460　□2300(3500)	10 基		A=　　,B=0,C=999 A=単価,B=２次製品区分,C=機労材集計区分
W0235	四阿設置	10 基		A=　　,B=0,C=999 A=単価,B=２次製品区分,C=機労材集計区分
G0137	ブラインドパーゴラ H2410×D2000×L3790	10 基		
SZA169	基面整正	24.2 ｍ２		
SZA391	基礎砕石 7.5cmを超え12.5cm以下	24.2 ｍ２		A=2,C=4,D=1 A=7.5cmを超え12.5cm以下,C=再生クラッシャラン　ＲＣ－４０,D=
				全ての費用
SZB401	均しコンクリート 無筋･鉄筋構造物	1.2 ｍ３		A=1,B=4,E=1,G=2,K=1,L=4,M=1,O=1,P=1,Q=2,R=1 A=無筋･鉄筋構造物,B=人力打設,E=養生無し,G=現場内小運搬なし,
				K=　高炉セメント,L=１８－８－２５,M=普通車運搬,O=豪雪割増工種条件と同じ,P=全ての費用,Q=１０＜Ｌ（ｋｍ）≦１５,R=水セ
				メント比指定なし
SZB431	型枠 一般型枠	2.2 ｍ２		A=1,B=5 A=一般型枠,B=均しｺﾝｸﾘｰﾄ
SZB401	コンクリート 小型構造物	9 ｍ３		A=2,B=4,E=1,G=2,K=1,L=4,M=1,O=1,P=1,Q=2,R=1 A=小型構造物,B=人力打設,E=養生無し,G=現場内小運搬なし,K=　高
				炉セメント,L=１８－８－２５,M=普通車運搬,O=豪雪割増　工種条件と同じ,P=全ての費用,Q=１０＜Ｌ（ｋｍ）≦１５,R=水セメント
				比指定なし
SZB431	型枠 一般型枠	36 ｍ２		A=1,B=2 A=一般型枠,B=小型構造物

入力データ一覧表

コード	名称・規格など	数量／単位	単価 金額	条件値 条件名称
T1301	異形棒鋼（ＳＤ３４５） Ｄ１３mm （使用量５ｔ以下）	0.2 t		
SF201	鉄筋工 ＳＤ３４５	0.2 t		A=2,B=3,C=1,D=1,E=1,F=2,H=1,I=1 A=ＳＤ３４５,B=Ｄ１３（５ｔ以下）,C=一般構造物,D=標準作業,E
				=構造物種別による補正なし,F=施工規模　１０ｔ未満,H=夜間作業（２０時～６時）なし,I=太径鉄筋の割合　１０％未満
W0236	ブラインドパーゴラ H2410　D2000　L3790	10 基		A=　　,B=0,C=999 A=単価,B=２次製品区分,C=機労材集計区分
W0237	ブラインドパーゴラ運搬	10 基		A=　　,B=0,C=999 A=単価,B=２次製品区分,C=機労材集計区分
V1100	組立据付費 ブラインドパーゴラ	10 基		
G0139	高木-1伐採伐根 200cm以上250cm未満	10 本		
RA020	造園工	人		
RA010	普通作業員	人		
W0256	チェーンソー運転	日		A=　　,B=0,C=999 A=単価,B=２次製品区分,C=機労材集計区分
KQ950	高所作業車［トラック架装リフト］賃料 ブーム型	日		
G0140	高木-2伐採伐根 250cm以上300cm未満	10 本		
RA020	造園工	人		
RA010	普通作業員	人		
W0256	チェーンソー運転	日		A=　　,B=0,C=999 A=単価,B=２次製品区分,C=機労材集計区分
KQ950	高所作業車［トラック架装リフト］賃料 ブーム型	日		
G0141	継手工－1	10 箇所		
W0257	VU継手　11°1/4L φ100	10 個		A=　　,B=0,C=999 A=単価,B=２次製品区分,C=機労材集計区分

入力データ一覧表

コード	名称・規格など	数量／単位	単価 金額	条件値 条件名称
W0258	TS異形チーズ φ100φ50	10 個		A=　　,B=0,C=999 A=単価,B=２次製品区分,C=機労材集計区分
G0142	継手工－2	10 箇所		
W0259	VU継手　片差しチーズ φ50	10 個		A=　　,B=0,C=999 A=単価,B=２次製品区分,C=機労材集計区分
G0143	継手工－3	10 箇所		
W0260	VU継手90°　片受エルボ φ50	10 個		A=　　,B=0,C=999 A=単価,B=２次製品区分,C=機労材集計区分
G0144	継手工－4	10 箇所		
W0260	VU継手　片差しチーズ φ100	10 個		A=　　,B=0,C=999 A=単価,B=２次製品区分,C=機労材集計区分
G0145	継手工－5	10 箇所		
W0261	VU継手90°　片受エルボ φ100	10 個		A=　　,B=0,C=999 A=単価,B=２次製品区分,C=機労材集計区分

入力データ一覧表

コード	名称・規格など	数量／単位	単価 金額	条件値 条件名称
X1000	＊＊本　工　事＊＊			
Y0VZZ	基盤整備	1式		
Y0V3A	敷地造成工	1式		
Y0V3A200	掘削工	1式		
Y0V3A200400	掘削	1式		
SZA101	掘削 土砂	829 m３		A=1,B=1,C=1,E=1,I=1 A=土砂,B=ｵｰﾌﾟﾝｶｯﾄ,C=押土あり,E=普通土30,000m3未満又は湿地軟
				弱土,I=豪雪割増　工種条件と同じ
SZA161	床掘り 土砂	113 m３		A=1,B=5,E=1 A=土砂,B=小規模,E=豪雪割増　工種条件と同じ
SZA161	床掘り 土砂	499 m３		A=1,B=1,C=1,D=1,E=1 A=土砂,B=標準,C=土留なし,D=障害なし,E=豪雪割増　工種条件と同
				じ
SZA161	床掘り 土砂	52 m３		A=1,B=2,C=1,D=1,E=1 A=土砂,B=平均施工幅1m以上2m未満,C=土留なし,D=障害なし,E=豪雪
				割増　工種条件と同じ
Y0V3A201	盛土工	1式		
Y0V3A201403	路体（築堤）盛土	1式		
SZA113	盛土 4.0m以上	188 m３		A=3,B=1,C=1 A=4.0m以上,B=20,000m3未満,C=障害なし
SZA181	埋戻し 土砂	87 m３		A=5,B=1,D=1,E=1 A=小規模,B=土砂,D=豪雪割増　工種条件と同じ,E=全ての費用
SZA181	埋戻し	47 m３		A=3,D=1 A=最大埋戻幅1m以上4m未満,D=豪雪割増　工種条件と同じ
SZA181	埋戻し	409 m３		A=2,D=1 A=最大埋戻幅4m以上,D=豪雪割増　工種条件と同じ

入力データ一覧表

コード	名称・規格など	数量／単位	単価 金額	条件値 条件名称
Y0V3A205	残土処理工	１式		
Y0V3A20540D	土砂等運搬	１式		
SZA105	土砂等運搬 標準	681 ｍ３		A=1,B=1,C=1,D=2,F=1,G=9.1 A=標準,C=土砂(岩塊･玉石混り土含む),D=DID区間あり,F=豪雪割増
				工種条件と同じ,G=運搬距離［ｋｍ］
Y0V3A20540E	残土等処分	１式		
S0020	処分費 その他	681 ｍ３		A=6 A=その他（Ｂ条件で単価入力）
Y0V3E	構造物撤去工	１式		
Y0V3E204	構造物取壊し工	１式		
Y0V3E204448	舗装版切断	１式		
SZD321	舗装版切断 ｱｽﾌｧﾙﾄ舗装版	24.0 ｍ		A=1,B=1,E=1,F=1 A=ｱｽﾌｧﾙﾄ舗装版,B=15cm以下,E=豪雪割増　工種条件と同じ,F=全て
				の費用
Y0V3E204449	舗装版破砕	１式		
SZD311	舗装版破砕 ｱｽﾌｧﾙﾄ舗装版	23 ｍ２		A=1,B=1,C=1,D=1,F=1,G=1,H=1 A=ｱｽﾌｧﾙﾄ舗装版,B=障害等なし,C=騒音振動対策不要,D=15cm以下,F
				=積込作業あり,G=豪雪割増　工種条件と同じ,H=全ての費用
Y0V3E214	運搬処理工	１式		
Y0V3E214620	殻運搬	１式		
SZA961	殻運搬 舗装版破砕	1 ｍ３		A=3,B=3,C=2,E=1,F=1,G=6.5 A=舗装版破砕,B=機械積込(騒音対策不要､舗装版厚15cm以下),C=DI
				D区間あり,E=豪雪割増　工種条件と同じ,F=全ての費用,G=運搬距離［ｋｍ］

入力データ一覧表

コード	名称・規格など	数量／単位	単価／金額	条件値／条件名称
T8233	舗装版切断運搬費（汚泥） ２ｔ車　片道５０ｋｍまで	0.03 ｍ３		
Y0V3E214621	殻処分	１式		
S0020	処分費 アスファルト	1 ｍ３		A=3 A=アスファルト
T8230	舗装版切断汚泥処分費 汚泥比重　１．２０～１．１０	0.03 ｍ３		
Y0V3F	公園施設等撤去・移設工	１式		
Y0V3F200	公園施設撤去工	１式		
Y0V3F2005XN	公園施設撤去	１式		
W0100	既存水飲み撤去 擬石　φ220　H700	1 基		A=　　B=0,C=999 A=単価,B=２次製品区分,C=機労材集計区分
W0101	既存擬石積取壊し・撤去 擬石　W150(200)×H480	8.5 m		A=　　,B=0,C=999 A=単価,B=２次製品区分,C=機労材集計区分
W0102	既存案内板撤去工 スチール　H350×L3650	1 基		A=　　B=0,C=999 A=単価,B=２次製品区分,C=機労材集計区分
SZA609	既存素掘り側溝撤去 撤去	12.2 m		A=2,E=1,F=1 A=撤去,E=豪雪割増　工種条件と同じ,F=全ての費用
SZA961	殻運搬 ｺﾝｸﾘｰﾄ(無筋)構造物とりこわし	2 ｍ３		A=1,B=1,C=1,E=1,F=1,G=6.5 A=ｺﾝｸﾘｰﾄ(無筋)構造物とりこわし,B=機械積込,C=DID区間なし,E=豪
				雪割増　工種条件と同じ,F=全ての費用,G=運搬距離［ｋｍ］
S0020	処分費 コンクリート（無筋）	2 ｍ３		A=2 A=コンクリート（無筋）
Y0V3F202	樹木伐採・抜根工	１式		
Y0V3F2025XR	樹木伐採	１式		
G0139	高木-1伐採伐根 200cm以上250cm未満	1 本		
G0140	高木-2伐採伐根 250cm以上300cm未満	1 本		

入力データ一覧表

コード	名称・規格など	数量／単位	単価 金額	条件値 条件名称
W0103	高木-3枝落とし・剪定 C=3.1m	1 本		A=　　,B=0,C=999 A=単価,B=２次製品区分,C=機労材集計区分
W0104	中木-1伐採伐根 H=0.9m　W=1.8m	1 本		A=　　,B=0,C=999 A=単価,B=２次製品区分,C=機労材集計区分
W0105	中木-2伐採伐根 H=1.2m　W=1.5m	1 本		A=　　,B=0,C=999 A=単価,B=２次製品区分,C=機労材集計区分
W0106	中木-3伐採伐根 H=0.9m　W=0.9m	1 本		A=　　,B=0,C=999 A=単価,B=２次製品区分,C=機労材集計区分
W0107	中木-4伐採伐根 H=0.9m　W=0.9m	1 本		A=　　,B=0,C=999 A=単価,B=２次製品区分,C=機労材集計区分
W0108	中木-5伐採伐根 H=0.9m　W=0.9m	1 本		A=　　,B=0,C=999 A=単価,B=２次製品区分,C=機労材集計区分
W0109	中木-6伐採伐根 H=0.9m　W=0.9m	1 本		A=　　,B=0,C=999 A=単価,B=２次製品区分,C=機労材集計区分
W0110	中木-7伐採伐根 H=0.9m　W=0.9m	1 本		A=　　,B=0,C=999 A=単価,B=２次製品区分,C=機労材集計区分
W0111	中木-8伐採伐根 H=0.9m　W=0.9m	1 本		A=　　,B=0,C=999 A=単価,B=２次製品区分,C=機労材集計区分
W0112	中木-9伐採伐根 H=0.9m　W=0.9m	1 本		A=　　,B=0,C=999 A=単価,B=２次製品区分,C=機労材集計区分
W0113	中木-10伐採伐根 H=0.9m　W=0.9m	1 本		A=　　,B=0,C=999 A=単価,B=２次製品区分,C=機労材集計区分
W0114	中木-11伐採伐根 H=0.9m　W=0.9m	1 本		A=　　,B=0,C=999 A=単価,B=２次製品区分,C=機労材集計区分
W0115	中木-12伐採伐根 H=0.9m　W=0.9m	1 本		A=　　,B=0,C=999 A=単価,B=２次製品区分,C=機労材集計区分
T2782	建設廃棄物収集・運搬費 10tダンプ車　片道25kmまで	10.0 t		
S0022	処分費 伐採樹木	10.0 t		A=2 A=伐採樹木
Y0WZZ	植栽	1式		
Y0W3D	植栽工	1式		
Y0W3D2AI	樹木植栽工	1式		

入力データ一覧表

コード	名称・規格など	数量／ 単位	単価 金額	条件値 条件名称
Y0W3D2AI600	樹木植栽	１式		
S0279	植栽工 高木幹周１５ｃｍ以上２５ｃｍ未満	1 本		A=2,B=1,C=1,D=1 A=高木幹周１５ｃｍ以上２５ｃｍ未満,B=二脚鳥居（添木付）,C=割
				増あり,D=使用する
SF599	公園植栽工　植樹工 中木　樹高２００ｃｍ以上３００ｃｍ未満	1 本		A=4,B=5,D=2,E=1,F=2 A=中木　樹高２００ｃｍ以上３００ｃｍ未満,B=施工規模　中木
				１０～５０本未満,D=植栽割増あり,E=樹木計上あり,F=土壌改良材 計上なし
SF603	公園植栽工　支柱設置 二脚鳥居　添木付　樹高２５０ｃｍ以上	1 本		A=1,B=2,D=2 A=二脚鳥居　添木付　樹高２５０ｃｍ以上,B=施工規模　１０～５
				０本未満,D=植栽割増あり
SF599	公園植栽工　植樹工 中木　樹高２００ｃｍ以上３００ｃｍ未満	1 本		A=4,B=5,D=2,E=1,F=2 A=中木　樹高２００ｃｍ以上３００ｃｍ未満,B=施工規模　中木
				１０～５０本未満,D=植栽割増あり,E=樹木計上あり,F=土壌改良材 計上なし
SF603	公園植栽工　支柱設置 二脚鳥居　添木付　樹高２５０ｃｍ以上	1 本		A=1,B=2,D=2 A=二脚鳥居　添木付　樹高２５０ｃｍ以上,B=施工規模　１０～５
				０本未満,D=植栽割増あり
SF599	公園植栽工　植樹工 中木　樹高２００ｃｍ以上３００ｃｍ未満	1 本		A=4,B=5,D=2,E=1,F=2 A=中木　樹高２００ｃｍ以上３００ｃｍ未満,B=施工規模　中木
				１０～５０本未満,D=植栽割増あり,E=樹木計上あり,F=土壌改良材 計上なし
SF603	公園植栽工　支柱設置 二脚鳥居　添木付　樹高２５０ｃｍ以上	1 本		A=1,B=2,D=2 A=二脚鳥居　添木付　樹高２５０ｃｍ以上,B=施工規模　１０～５
				０本未満,D=植栽割増あり
S0279	植栽工 高木幹周１５ｃｍ以上２５ｃｍ未満	1 本		A=2,B=1,C=1,D=2 A=高木幹周１５ｃｍ以上２５ｃｍ未満,B=二脚鳥居（添木付）,C=割
				増あり,D=使用しない
SF599	公園植栽工　植樹工 中木　樹高２００ｃｍ以上３００ｃｍ未満	1 本		A=4,B=5,D=2,E=1,F=2 A=中木　樹高２００ｃｍ以上３００ｃｍ未満,B=施工規模　中木

入力データ一覧表

コード	名称・規格など	数量／ 単位	単価 金額	条件値 条件名称
				１０～５０本未満,D=植栽割増あり,E=樹木計上あり,F=土壌改良材計上なし
SF603	公園植栽工　支柱設置 二脚鳥居　添木付　樹高２５０ｃｍ以上	1 本		A=1,B=2,D=2 A=二脚鳥居　添木付　樹高２５０ｃｍ以上,B=施工規模　１０～５
				０本未満,D=植栽割増あり
S0279	植栽工 高木幹周１５ｃｍ以上２５ｃｍ未満	1 本		A=2,B=1,C=1,D=2 A=高木幹周１５ｃｍ以上２５ｃｍ未満,B=二脚鳥居（添木付）,C=割
				増あり,D=使用しない
S0279	植栽工 高木幹周１５ｃｍ以上２５ｃｍ未満	1 本		A=2,B=1,C=1,D=2 A=高木幹周１５ｃｍ以上２５ｃｍ未満,B=二脚鳥居（添木付）,C=割
				増あり,D=使用しない
S0279	植栽工 高木幹周１５ｃｍ以上２５ｃｍ未満	1 本		A=2,B=1,C=1,D=2 A=高木幹周１５ｃｍ以上２５ｃｍ未満,B=二脚鳥居（添木付）,C=割
				増あり,D=使用しない
SF599	公園植栽工　植樹工 中木　樹高１００ｃｍ以上２００ｃｍ未満	1 本		A=3,B=5,D=2,E=1,F=2 A=中木　樹高１００ｃｍ以上２００ｃｍ未満,B=施工規模　中木
				１０～５０本未満,D=植栽割増あり,E=樹木計上あり,F=土壌改良材計上なし
SF603	公園植栽工　支柱設置 添柱形（１本形・竹）　樹高１００ｃｍ以上	1 本		A=3,B=2,D=2 A=添柱形（１本形・竹）　樹高１００ｃｍ以上,B=施工規模　１０
				～５０本未満,D=植栽割増あり
SF599	公園植栽工　植樹工 低木　樹高　６０ｃｍ未満	1 本		A=1,B=3,D=2,E=1,F=2 A=低木　樹高　６０ｃｍ未満,B=施工規模　低木　１００本未満,D
				=植栽割増あり,E=樹木計上あり,F=土壌改良材計上なし
SF599	公園植栽工　植樹工 中木　樹高１００ｃｍ以上２００ｃｍ未満	1 本		A=3,B=5,D=2,E=1,F=2 A=中木　樹高１００ｃｍ以上２００ｃｍ未満,B=施工規模　中木
				１０～５０本未満,D=植栽割増あり,E=樹木計上あり,F=土壌改良材計上なし
SF599	公園植栽工　植樹工 中木　樹高１００ｃｍ以上２００ｃｍ未満	1 本		A=3,B=5,D=2,E=1,F=2 A=中木　樹高１００ｃｍ以上２００ｃｍ未満,B=施工規模　中木

入力データ一覧表

コード	名　称　・　規　格　な　ど	数　量／ 単　位	単　価 金　額	条　件　値 条　件　名　称
				１０～５０本未満,D=植栽割増あり,E=樹木計上あり,F=土壌改良材計上なし
SF599	公園植栽工　植樹工 中木　樹高１００ｃｍ以上２００ｃｍ未満	1 本		A=3,B=5,D=2,E=1,F=2 A=中木　樹高１００ｃｍ以上２００ｃｍ未満,B=施工規模　中木
				１０～５０本未満,D=植栽割増あり,E=樹木計上あり,F=土壌改良材計上なし
SF603	公園植栽工　支柱設置 添柱形（１本形・竹）　樹高１００ｃｍ以上	1 本		A=3,B=2,D=2 A=添柱形（１本形・竹）　樹高１００ｃｍ以上,B=施工規模　１０
				～５０本未満,D=植栽割増あり
SF599	公園植栽工　植樹工 中木　樹高１００ｃｍ以上２００ｃｍ未満	1 本		A=3,B=5,D=2,E=1,F=2 A=中木　樹高１００ｃｍ以上２００ｃｍ未満,B=施工規模　中木
				１０～５０本未満,D=植栽割増あり,E=樹木計上あり,F=土壌改良材計上なし
SF603	公園植栽工　支柱設置 添柱形（１本形・竹）　樹高１００ｃｍ以上	1 本		A=3,B=2,D=2 A=添柱形（１本形・竹）　樹高１００ｃｍ以上,B=施工規模　１０
				～５０本未満,D=植栽割増あり
SF599	公園植栽工　植樹工 中木　樹高２００ｃｍ以上３００ｃｍ未満	1 本		A=4,B=5,D=2,E=1,F=2 A=中木　樹高２００ｃｍ以上３００ｃｍ未満,B=施工規模　中木
				１０～５０本未満,D=植栽割増あり,E=樹木計上あり,F=土壌改良材計上なし
SF603	公園植栽工　支柱設置 添柱形（１本形・竹）　樹高１００ｃｍ以上	1 本		A=3,B=2,D=2 A=添柱形（１本形・竹）　樹高１００ｃｍ以上,B=施工規模　１０
				～５０本未満,D=植栽割増あり
Y0W3D2AL	地被類植栽工	１式		
Y0W3D2AL68D	張芝	１式		
S0286	張芝工 野芝	1,520 ｍ２		A=1,B=1,C=1,D=1 A=野芝,B=ベタ張り,C=芝串計上する,D=割増あり
Y0XZZ	施設整備	１式		
Y0X3G	給水設備工	１式		

入力データ一覧表

コード	名称・規格など	数量／単位	単価 金額	条件値 条件名称
Y0X3G2B2	散水施設工	1式		
Y0X3G2B24ST	散水栓	1式		
G0100	水栓類取付工 水栓口径20mm	1 箇所		
Y0X3H	雨水排水設備工	1式		
Y0X3H215	側溝工	1式		
Y0X3H2154CK	管（函）渠型側溝	1式		
SZA597	管（函）渠型側溝（標準部） 据付	102.9 m		A=1,B=1,C=1,D=1,E=2 A=据付,B=200mm以上300mm以下,C=基礎砕石あり,D=全ての費用,E=計
				上有り（各種）
SZA597	管（函）渠型側溝（集水部） 据付	26.5 m		A=1,B=1,C=1,D=1,E=2 A=据付,B=200mm以上300mm以下,C=基礎砕石あり,D=全ての費用,E=計
				上有り（各種）
SZA597	管（函）渠型側溝（桝部） 据付	1 基		A=1,B=1,C=1,D=1,E=2 A=据付,B=200mm以上300mm以下,C=基礎砕石あり,D=全ての費用,E=計
				上有り（各種）
Y0X3H2154T6	削孔工	1式		
SZA805	コンクリート削孔（コンクリート穿孔機） 100mm以上110mm未満	1 孔		A=5,B=1,C=1 A=100mm以上110mm未満,B=50mm以上200mm未満,C=豪雪割増　工種条
				件と同じ
SZA805	コンクリート削孔（コンクリート穿孔機） 300mm×300mm	1 孔		A=9,B=1,C=1 A=180mm以上200mm以下,B=50mm以上200mm未満,C=豪雪割増　工種条
				件と同じ
Y0X3H2B8	管渠工	1式		

入力データ一覧表

コード	名称・規格など	数量／単位	単価 金額	条件値 条件名称
Y0X3H2B8B1Y	暗渠排水管	1式		
G0101	暗渠排水管-1 VUφ150	19.2 m		
G0102	暗渠排水管-2 VUφ150	31.2 m		
G0103	暗渠排水管-3 VUφ100	16.5 m		
G0104	暗渠透水管-1 有孔管φ50	31.2 m		
G0105	暗渠透水管-2 有孔管φ100	9.0 m		
Y0X3H2B8B1Y	管継手工	1式		
G0141	継手工－1	1 箇所		
G0142	継手工－2	2 箇所		
G0143	継手工－3	2 箇所		
G0144	継手工－4	1 箇所		
G0145	継手工－5	1 箇所		
Y0X3H2B9	集水桝・マンホール工	1式		
Y0X3H2B9B1R	現場打ち集水桝	1式		
G0106	集水桝-1 500×500×550	1 基		
G0107	集水桝-2 500×500×730	1 基		
G0108	集水桝-3 600×600×1850	1 基		
G0109	集水桝-4 500×500×550	1 基		

入力データ一覧表

コード	名称・規格など	数量／単位	単価／金額	条件値／条件名称
Y0X3H2B9401	削孔工	１式		
T5350	マンホール削孔費（０号・１号） φ１５０	1 箇所		
Y0X3J	電気設備工	１式		
Y0X3J2BA	照明設備工	１式		
Y0X3J2BA4TQ	照明灯	１式		
G0110	フットライト-1 □150×H900	2 基		
G0111	フットライト-2 □150×H900	10 基		
Y0X3K	園路広場整備工	１式		
Y0X3K212	アスファルト舗装工	１式		
Y0X3K2125I3	表層（歩道部）	１式		
G0112	アスファルト舗装-1 歩道	591 ｍ２		
G0115	コンクリート舗装 歩道	101 ｍ２		
G0116	インターロッキング舗装 ２００×１００×６０	50 ｍ２		
G0117	コンクリート平板舗装 ３００×３００×６０	25 ｍ２		
Y0X3K212444	表層（車道・路肩部）	１式		
G0113	アスファルト舗装-2 車道	383 ｍ２		
Y0X3K2BK	園路縁石工	１式		
Y0X3K2BK4US	コンクリート縁石	１式		

入力データ一覧表

コード	名称・規格など	数量／単位	単価／金額	条件値／条件名称
SZD241	歩車道境界ブロック(標準型) 設置	91.0 m		A=1,B=1,C=1,D=1,E=1,F=4,G=1,H=4,I=1,K=2,L=1 A=設置,B=A種(150/170×200×600),C=基礎砕石あり,D=均し基礎ｺﾝ
				ｸﾘｰﾄあり,E=養生工なし,F=再生クラッシャラン　ＲＣ－４０,G=
				高炉,H=１８－８－２５,I=普通車運搬,K=１０＜Ｌ（ｋｍ）≦１５
				,L=水セメント比指定なし
SZD241	歩車道境界ブロック(低型) 設置	3.0 m		A=1,B=4,C=1,D=1,E=1,F=4,G=1,H=4,I=1,K=2,L=1 A=設置,B=各種(600mm以下､50kg未満),C=基礎砕石あり,D=均し基礎
				ｺﾝｸﾘｰﾄあり,E=養生工なし,F=再生クラッシャラン　ＲＣ－４０,G=
				高炉,H=１８－８－２５,I=普通車運搬,K=１０＜Ｌ（ｋｍ）≦１
				５,L=水セメント比指定なし
SZD245	地先境界ブロック 設置	302.2 m		A=1,B=3,C=1,D=1,E=1,F=4,G=1,H=4,I=1,K=2,L=1 A=設置,B=C種(150×150×600),C=基礎砕石あり,D=均し基礎ｺﾝｸﾘｰﾄ
				あり,E=養生工なし,F=再生クラッシャラン　ＲＣ－４０,G=　高炉
				,H=１８－８－２５,I=普通車運搬,K=１０＜Ｌ（ｋｍ）≦１５,L=水
				セメント比指定なし
Y0X3K21A	区画線工	１式		
Y0X3K21A43T	溶融式区画線	１式		
S4600	区画線設置工 溶融式（手動）	81 m		A=1,B=1,C=1,D=1,E=1,F=1,G=1,H=1,I=2,J=1,K=1 A=溶融式（手動）,B=実線　１５ｃｍ,C=無し,D=夜間作業（２０時
				～６時）　なし,E=白,F=１．５ｍｍ,G=アスファルト,H=排水性舗装
				でない場合,I=未供用区間,J=豪雪割増　工種条件と同じ,K=全ての
				費用
S4600	区画線設置工 溶融式（手動）	17 m		A=1,B=9,C=1,D=1,E=1,F=1,G=1,H=1,I=2,J=1,K=1 A=溶融式（手動）,B=ゼブラ　１５ｃｍ,C=無し,D=夜間作業（２０
				時～６時）　なし,E=白,F=１．５ｍｍ,G=アスファルト,H=排水性舗
				装でない場合,I=未供用区間,J=豪雪割増　工種条件と同じ,K=全て
				の費用
S4600	区画線設置工 溶融式（手動）	6 m		A=1,B=13,C=1,D=1,E=1,F=1,G=1,H=1,I=2,J=1,K=1 A=溶融式（手動）,B=矢印・記号・文字　１５ｃｍ換算,C=無し,D=

入力データ一覧表

コード	名称・規格など	数量／単位	単価 金額	条件値 条件名称
				夜間作業（２０時～６時）　なし,E=白,F=１．５ｍｍ,G=アスファルト,H=排水性舗装でない場合,I=未供用区間,J=豪雪割増　工種条件と同じ,K=全ての費用
Y0X3L	修景施設整備工	１式		
Y0X3L2BR	修景施設工	１式		
Y0X3L2BR4W0	修景施設	１式		
G0118	ウォール H=0.805m　H=0.30m	5.7 m		
G0119	献花台 花立・香炉・排水器具付	1 基		
Y0X3L2BT	モニュメント工	１式		
Y0X3L2BT4W3	モニュメント	１式		
G0120	モニュメント 球体	1 基		
Y0X3N	サービス施設整備工	１式		
Y0X3N2C8	ベンチ・テーブル工	１式		
Y0X3N2C84WY	ベンチ	１式		
G0121	野外卓 ベンチ・テーブル　再生木材	1 基		
G0138	ベンチ L=1800　W=470	4 基		
Y0X3N2CA	サイン施設工	１式		
Y0X3N2CA5YQ	サイン	１式		
G0122	施設名称板 W615×H2000	1 基		

入力データ一覧表

コード	名称・規格など	数量／単位	単価 金額	条件値 条件名称
G0123	全体案内板 W2160×H2000	1 基		
G0124	合葬墓案内板 W1060×H1089	1 基		
Y0X30	管理施設整備工	1式		
Y0X302CF	墓地施設工	1式		
Y0X302CF4XH	墓地施設	1式		
G0125	火付台 φ323　H=400	2 基		
G0126	塔婆立 H1060×W1040	2 基		
G0127	マンホール型埋蔵施設 φ600　□1500×H3000	4 基		
Y0X302CF5W0	手すり	1式		
G0135	手すり H850	36.1 m		
W0116	手すり H850	1 式		A=　　,B=0,C=999 A=単価,B=２次製品区分,C=機労材集計区分
W0117	組立据付費 手すり	1 式		A=　　,B=0,C=999 A=単価,B=２次製品区分,C=機労材集計区分
W0118	運搬費 手すり	1 式		A=　　,B=0,C=999 A=単価,B=２次製品区分,C=機労材集計区分
Y0X302CF400	転落（横断）防止柵	1式		
G0132	横断防止柵-1(平坦部) φ150　H=900	60.2 m		
G0133	横断防止柵-2(傾斜部) φ150　H=900	6.1 m		
G0134	横断防止柵-3(出入口部) φ150　H=900	1 箇所		
Y0X302CG	車止め工	1式		

入力データ一覧表

コード	名称・規格など	数量／単位	単価 金額	条件値 条件名称
Y0X302CG4XM	車止め	1式		
G0128	車止め-1(片フック) φ60.5　H850	2 基		
G0129	車止め-2(両フック) φ60.5　H850	4 基		
G0130	車止め-3(フックなし) φ60.5　H850	2 基		
G0131	パーキングブロック W600×D160×H100	11 個		
Y0X3P	建築施設組立設置工	1式		
Y0X3P2CJ	四阿工	1式		
Y0X3P2CJ4XQ	四阿設置	1式		
G0136	四阿 □2300(3500)×H2460	1 基		
Y0X3P2CK	パーゴラ工	1式		
Y0X3P2CK4XT	パーゴラ設置	1式		
G0137	ブラインドパーゴラ H2410×D2000×L3790	1 基		
G0000	＊＊直接工事費＊＊			
Z0005	準備費	1式		
T2782	建設廃棄物収集・運搬費 10tダンプ車　片道25kmまで	5.0 t		
S0024	処分費（準備費配下用） 根	1 式		A=5,B=1,C=1 A=数量,B=根,C=ｔ
T2785	建設廃棄物収集・運搬費 4tコンテナ車6～8m3　片道10kmまで	0.2 m3		
TSY04	スクラップ 鉄くず　ヘビー　Ｈ１	-1.6 t		

入力データ一覧表

コード	名称・規格など	数量／単位	単価／金額	条件値／条件名称
Z0006	技術管理費	1式		
W0119	平板載荷試験 50kN以内	1 箇所		A=　　,B=0,C=999 A=単価,B=２次製品区分,C=機労材集計区分
Z0050	共通仮設費（率分）	1式		
Z0041	共通仮設費計積上(現場,一般管理費対象外)	1式		
T9300	残土処理にともなう土壌試験 試料採取作業	1 箇所		
T9302	残土処理にともなう土壌試験 試験費（報告書作成を含む）	1 式		
G1000	＊＊共通仮設費計＊＊			
G2000	＊＊純工事費＊＊			
Z0020	現場管理費	1式		
G4000	＊＊工事原価＊＊			
Z0030	一般管理費等	1式		
Z0032	契約保証費	1式		
G3200	＊＊一般管理費等計＊＊			
G4800	＊＊工事価格＊＊			
G4500	＊＊工事価格計＊＊			
Z0039	消費税・地方消費税額	1式		
G4900	＊＊請負工事費＊＊			

数量総括表
(鹿沼市合葬墓)

数量総括表

レベル1（工事区分）	レベル2（工種）	レベル3（種別）	レベル4（細別）	レベル5（規格）	積算用単位	当　初	変　更	備　考
基盤整備	敷地造成工	掘削工	掘削	オープンカット	m³	829		
			床掘り	小規模	m³	113		
			床掘り	標準	m³	499		
			床掘り	1m≦W≦2m	m³	52		
		盛土工	盛土	4m≦W	m³	188		
			埋戻し	小規模	m³	87		
			埋戻し	1m≦W≦4m	m³	47		
			埋戻し	4m≦W	m³	409		
		残土処理工	土砂等運搬	L=11.0km以下	m³	681		
			処分費	残土	m³	681		
	構造物撤去工	構造物取壊し工	舗装版切断	アスファルト舗装版	m	24.0		
			舗装版破砕	アスファルト舗装版	m²	23		
		運搬処理工	殻運搬	L=10.5km以下	m³	1		
			舗装版切断運搬(汚泥)	2t車　L=50kmまで	m³	0.03		
			処分費	アスファルト	m³	1		
			舗装版切断汚泥処分費	汚泥比重1.20～1.10	m³	0.03		
	公園施設等撤去・移設工	公園施設撤去工	既存水飲み撤去	擬石　φ220　H700	基	1		
			既存擬石石積取壊し・撤去	擬石　W150(200)　H480	m	8.5		
			既存案内板撤去工	スチール　H350　L3650	基	1		
			既存素掘り側溝撤去		m	12.2		
			殻運搬	コンクリート構造物取壊し　L=8.0km	m³	2		
			処分費	コンクリート	m³	2		
		樹木伐採・伐根工	高木-1伐採伐根	C=2.2m	本	1		
			高木-2伐採伐根	C=2.6m	本	1		
			高木-3枝落とし・剪定	C=3.1m	本	1		
			中木-1伐採伐根	H=0.9m　W=1.8m	本	1		

数量総括表

レベル1（工事区分）	レベル2（工種）	レベル3（種別）	レベル4（細別）	レベル5（規格）	積算用単位	当　初	変　更	備　考
基盤整備	公園施設等撤去・移設工	樹木伐採・伐根工	中木-2伐採伐根	H=1.2m　W=1.5m	本	1		
			中木-3伐採伐根	H=0.9m　W=0.9m	本	1		
			中木-4伐採伐根	H=0.9m　W=0.9m	本	1		
			中木-5伐採伐根	H=0.9m　W=0.9m	本	1		
			中木-6伐採伐根	H=0.9m　W=0.9m	本	1		
			中木-7伐採伐根	H=0.9m　W=0.9m	本	1		
			中木-8伐採伐根	H=0.9m　W=0.9m	本	1		
			中木-9伐採伐根	H=0.9m　W=0.9m	本	1		
			中木-10伐採伐根	H=0.9m　W=0.9m	本	1		
			中木-11伐採伐根	H=0.9m　W=0.9m	本	1		
			中木-12伐採伐根	H=0.9m　W=0.9m	本	1		
			建設廃棄物収集・運搬費	10tダンプ車　片道25kmまで	t	10.0		
			処分費	伐採樹木	t	10.0		
植栽	植栽工	高木植栽工	植栽工	高木幹周15cm以上25cm未満　シマトネリコ	本	1		
			公園植栽工　植樹工	樹高200cm以上300cm未満　キンモクセイ	本	1		
			公園植栽工　支柱設置	二脚鳥居　添木付	本	1		
			公園植栽工　植樹工	樹高200cm以上300cm未満　ヤマボウシ	本	1		
			公園植栽工　支柱設置	二脚鳥居　添木付	本	1		
			公園植栽工　植樹工	樹高200cm以上300cm未満　オオゴンモチ	本	1		
			公園植栽工　支柱設置	二脚鳥居　添木付	本	1		
			植栽工	高木幹周15cm以上25cm未満　スギ	本	1		
			公園植栽工　植樹工	樹高200cm以上300cm未満　セイヨウヒイラギ	本	1		
			公園植栽工　支柱設置	二脚鳥居　添木付	本	1		
			植栽工	高木幹周15cm以上25cm未満　サルスベリ	本	1		
			植栽工	高木幹周15cm以上25cm未満　サンシュユ	本	1		
			植栽工	高木幹周15cm以上25cm未満　サトザクラ	本	1		
			公園植栽工　植樹工	樹高100cm以上200cm未満　キョウチクトウ	本	1		
			公園植栽工　支柱設置	添柱形(1本型・竹)	本	1		

数量総括表

レベル1（工事区分）	レベル2（工種）	レベル3（種別）	レベル4（細別）	レベル5（規格）	積算用単位	当　初	変　更	備　考
植栽	植栽工	高木植栽工	公園植栽工　植樹工	樹高60cm未満　カルミア	本	1		
			公園植栽工　植樹工	樹高100cm以上200cm未満　オオデマリ	本	1		
			公園植栽工　植樹工	樹高100cm以上200cm未満　コデマリ	本	1		
			公園植栽工　植樹工	樹高100cm以上200cm未満　ハナズオウ	本	1		
			公園植栽工　支柱設置	添柱形(1本型・竹)	本	1		
			公園植栽工　植樹工	樹高100cm以上200cm未満　ケイオウザクラ	本	1		
			公園植栽工　支柱設置	添柱形(1本型・竹)	本	1		
			公園植栽工　植樹工	樹高200cm以上300cm未満　オカメザクラ	本	1		
			公園植栽工　支柱設置	添柱形(1本型・竹)	本	1		
		地覆類植栽工	張芝工	野芝　ベタ張り	m²	1,520		
施設整備	給水設備工	散水施設工	水栓類取付工	水栓口径20mm	箇所	1		
	雨水排水設備工	側溝工	管(函)渠型側溝（標準部）	据付　200mm以上300mm以下	m	102.9		
			管(函)渠型側溝（集水部）	据付　200mm以上300mm以下	m	26.5		
			管(函)渠型側溝（桝部）	据付　200mm以上300mm以下	基	1		
			コンクリート削孔	100mm以上110mm未満	孔	1		
			コンクリート削孔	300mm×300mm	孔	1		
		管渠工	暗渠排水管-1	VUφ150　砂基礎　車道部	m	19.2		
			暗渠排水管-2	VUφ150　砂基礎　歩道部	m	31.2		
			暗渠排水管-3	VUφ150　砂基礎　献花台部	m	16.5		
			暗渠透水管-1	有孔管φ50　砕石巻立	m	31.2		
			暗渠透水管-2	有孔管φ100　砕石巻立	m	9.0		
			継手工-1	異形チーズφ100φ50、VU継手11°1/4L	箇所	1		
			継手工-2	VU継手　片差しチーズ　φ50	箇所	2		
			継手工-3	VU継手90°片受エルボ　φ50	箇所	2		
			継手工-4	VU継手　片差しチーズ　φ100	箇所	1		
			継手工-5	VU継手90°片受エルボ　φ100	箇所	1		
		集水桝・マンホール工	集水桝-1	500×500×550	基	1		
			集水桝-2	500×500×730	基	1		

数量総括表

レベル1（工事区分）	レベル2（工種）	レベル3（種別）	レベル4（細別）	レベル5（規格）	積算用単位	当　初	変　更	備　考
	雨水排水設備工	集水桝・マンホール工	集水桝-3	600×600×1850	基	1		
			集水桝-4	500×500×550	基	1		
			マンホール削孔費	φ150	箇所	1		
	電気設備工	照明設備工	フットライト-1	□150×H900　組子デザイン・深岩石	基	2		
			フットライト-2	□150×H900　ユニット・白御影石	基	10		
施設整備	園路広場工	アスファルト舗装工	アスファルト舗装-1	歩道	m²	591		
			コンクリート舗装	歩道	m²	101		
			インターロッキング舗装	200×100×60	m²	50		
			コンクリート平板舗装	300×300×60	m²	25		
			アスファルト舗装-2	車道	m²	383		
		園路縁石工	歩車道境界ブロック	設置　標準型	m	91.0		
			歩車道境界ブロック	設置　低型	m	3.0		
			地先境界ブロック	設置　C種	m	302.2		
		区画線工	区画線設置工	溶融式　実線15cm	m	81		
			区画線設置工	溶融式　ゼブラ15cm	m	17		
			区画線設置工	矢印・記号・文字　15cm換算	m	6		
	修景施設整備工	花壇工	ウォール	H=0.805m　H=0.3m	m	5.7		
			献花台	花立・香炉・排水器具付	箇所	1		
		モニュメント工	モニュメント	球体	基	1		
	サービス施設整備工	ベンチ・テーブル工	野外卓	再生木材	基	1		
			ベンチ	L=1.8m　W=0.47m	基	4		
		サイン施設工	施設名称板	W615×H2000	基	1		
			全体案内板	W2160×H2000	基	1		
			合葬墓案内板	W1060×H1089	基	1		
	管理施設整備工	墓地施設工	火付台	φ323　H400	基	2		
			塔婆立	H1060×W1040	基	2		
			マンホール型埋設施設	φ600　□1500×H3000　人口芝化粧蓋	基	4		
			手すり	H850　ダブルビーム　独立基礎	m	36.1		

数量総括表

レベル1（工事区分）	レベル2（工種）	レベル3（種別）	レベル4（細別）	レベル5（規格）	積算用単位	当　初	変　更	備　考
	管理施設整備工	墓地施設工	手すり	材料費	式	1		
			組立据付費	手すり	式	1		
			運搬費	手すり	式	1		
			横断防止柵-1（平坦部）	φ150　H900　プラ擬木	m	60.2		
施設整備	管理施設整備工	墓地施設工	横断防止柵-2（傾斜部）	φ150　H900　プラ擬木	m	6.1		
			横断防止柵-3（出入口部）	φ150　H900　プラ擬木	箇所	1		
		車止め工	車止め-1（片フック）	φ60.5　H850　SUS製　脱着式	基	2		
			車止め-2（両フック）	φ60.5　H850　SUS製　脱着式	基	4		
			車止め-3（フックなし）	φ60.5　H850　SUS製　脱着式	基	2		
			パーキングブロック	W160×L600×H100	個	11		
施設整備	建築施設組立設置工	四阿工	四阿	□2300(3500)×H2460	基	1		
		パーゴラ工	ブラインドパーゴラ	H2410×D2000×L3790	基	1		

基盤整備　数量計算書
(鹿沼市合葬墓)

数　量　総　括　表

工事区分　基盤整備					鹿沼市合葬墓
工種・種別・細別	規格	単位	数量		摘要
敷地造成工		式	1		
掘削工		式	1		
土砂掘削		m3	829	0	
盛土工		式	1		
流用土盛土		m3	188	0	
作業残土処理工		式	1		
床堀	小規模	m3	113	0	
	標準	m3	499	0	
	1m≦W≦2m	m3	52	0	
埋戻	小規模	m3	87	0	
	1m≦W≦4m	m3	47	0	
	4m≦W	m3	409	0	
残土処理		m3	681	0	
構造物取壊し・撤去工		式	1		
舗装版切断工		式	1		
アスファルト切断	t=50mm	m	24	0	
舗装版破砕工		式	1		
舗装版破砕	ｱｽﾌｧﾙﾄ舗装版 t=5cm	m2	23	0	
殻運搬・処理	ｱｽﾌｧﾙﾄ舗装版	m3	1	0	
舗装版切断運搬・処理	汚泥	m3	0	03	
公園施設撤去工		式	1		
既存水飲み撤去	擬石 φ220 H700	基	1	0	
既存擬石積取壊し・撤去	擬石 W150(200) H480	m	8	5	
既存案内板撤去工	スチール H3500×L3650	基	1	0	
既存素掘り側溝取壊し・撤去工	ｺﾝｸﾘｰﾄW250/400×H100/150	m	12	2	
運搬・処分工（施設）		式			
処分	無筋コンクリート	m3	2	0	
〃	スチール(0.2m³×7.85t/m³)	t	-1	6	準備費計上
〃	アスファルト	m³	1	1	
運搬	無筋コンクリート	m3	2	0	
	スチール	m3	0	2	準備費計上
	アスファルト	m3	1	1	

数　量　総　括　表

工事区分　基盤整備					鹿沼市合葬墓
工種・種別・細別	規格	単位	数量		摘要
伐採・抜根工		式	1	0	
高木伐採・抜根工		式	1	0	
高木-1伐採抜根	C(幹周)=2.2m	本	1	0	
高木-2伐採	C(幹周)=2.6m	本	1	0	
高木-3枝落とし・剪定	C(幹周)=3.1m	本	1	0	
中木伐採・抜根工					
中木-1伐採抜根	H=0.90m　W=1.8m	株	1	0	
中木-2伐採抜根	H=1.5m　W=1.8m	株	1	0	
中木-3伐採抜根	H=0.90m　W=0.90m	株	1	0	
中木-4伐採抜根	H=0.90m　W=0.90m	株	1	0	
中木-5伐採抜根	H=0.90m　W=0.90m	株	1	0	
中木-6伐採抜根	H=0.90m　W=0.90m	株	1	0	
中木-7伐採抜根	H=0.90m　W=0.90m	株	1	0	
中木-8伐採抜根	H=0.90m　W=0.90m	株	1	0	
中木-9伐採抜根	H=0.90m　W=0.90m	株	1	0	
中木-10伐採抜根	H=0.90m　W=0.90m	株	1	0	
中木-11伐採抜根	H=0.90m　W=0.90m	株	1	0	
中木-12伐採抜根	H=0.90m　W=0.90m	株	1	0	
運搬・処分工（植栽）		式	1	0	
処分	生木（枝・葉）	t	10	0	
〃	根株	t	5	0	準備費計上
運搬	生木	t	10	0	
	根株	t	5	0	準備費計上

敷地造成工
(鹿沼市合葬墓)

名　　称	敷地造成工数量計算書			鹿沼市合葬墓	
名　　称	規格・寸法	計　　算　　式		数　　量	単位
(掘削工)					
土砂掘削		土量計算書より	= 828.9	829 0	m3
(盛土工)					
流用土盛土	合計		= 187.7	188 0	m3
(植栽土工)					
植栽つぼ掘り土		植樹・植栽工に含む	= -	-	m3
植栽埋戻土		植樹・植栽工に含む	= -	-	m3
		残土は植樹箇所周辺に敷均し			
(作業残土処理工)					
床掘	小規模	作業土工集計表より	= 113.3	113 0	m3
床掘	標準	作業土工集計表より	= 499.0	499 0	m3
床掘	1m≦W≦2m	作業土工集計表より	= 52.2	52 0	m3
			計 = 664.5	665 0	m3
埋戻	小規模	作業土工集計表より	= 87.3	87 0	m3
埋戻	1m≦W≦4m	作業土工集計表より	= 47.2	47 0	m3
埋戻	4m≦W	作業土工集計表より	= 408.7	409 0	m3
			計 = 543.2	543 0	m3
残土処理		828.9+664.5-(187.7+543.2)/0.9	= 681.3	681 0	m3

土　量　計　算　書

測　点	掘　削				測　点	盛土				鹿沼市合葬墓
	距　離	断面積	平均断面積	土　量		距　離	断面積	平均断面積	土　量	
No.0	0.000	3.05			No.0	0.000	0.00			
No. 1	10.000	12.79	7.920	79.20	No. 1	10.000	3.25	1.625	16.25	
No. 2	10.000	10.55	11.670	116.70	No. 2	10.000	1.41	2.330	23.30	
No. 3	10.000	10.48	10.515	105.15	No. 3	10.000	0.44	0.925	9.25	
No. 4	10.000	17.97	14.225	142.25	No. 4	10.000	3.11	1.775	17.75	
No. 5	10.000	18.81	18.390	183.90	No. 5	10.000	6.78	4.945	49.45	
No. 6	10.000	9.33	14.070	140.70	No. 6	10.000	3.78	5.280	52.80	
No. 7	10.000	1.43	5.380	53.80	No. 7	10.000	0.00	1.890	18.90	
No. 8	10.000	0.00	0.715	7.15	No. 8	10.000	0.00	0.000	0.00	
合　計				828.85	合　計				187.70	

作業土工集計表

名称	単位数量 床堀m3	単位数量 埋戻m3	単位	設計数量	床堀m3	埋戻m3	備考
基盤整備							
構造物取壊し・撤去工			式	1.0			造成工に含む
伐採・抜根工			式	1.0			〃
施設整備							
給水設備工			式	1.0	0.1	0.1	
散水栓設置工	0.8/10基	0.5/10基	基	1.0	0.08	0.05	床掘・埋戻し 小規模
上記継手工			箇所	1.0			散水栓設置工 に含む
雨水排水設備工			式	1.0	222.7	166.6	
側溝-1(単位数量表より)			m	102.9	41.4	24.0	床掘・埋戻し 小規模
側溝-2(単位数量表より)			m	26.5	12.8	7.4	床掘・埋戻し 小規模
側溝-3(単位数量表より)			基	1.0	0.4	0.2	床掘・埋戻し 小規模
暗渠排水管-1(単位数量表より)			m	19.2	25.3	10.0	床掘：1m≦W≦2m 埋戻し：1m≦W≦4m
暗渠排水管-2(単位数量表より)			m	31.2	9.0	3.0	床掘・埋戻し 小規模
暗渠排水管-3(単位数量表より)			m	16.5	3.9	1.3	床掘・埋戻し 小規模
暗渠透水管-1(単位数量表より)			m	31.2	84.8	80.7	床掘：標準 埋戻し：4m≦W
暗渠透水管-2(単位数量表より)			m	9.0	21.5	20.4	床掘：標準 埋戻し：1m≦W≦4m
継手工-1			箇所	1.0			暗渠透水管設 置工に含む
継手工-2			箇所	2.0			〃
継手工-3			箇所	2.0			〃
継手工-4			箇所	1.0			〃
継手工-5			箇所	1.0			〃
集水桝-1	1.5	0.9	基	1.0	1.5	0.9	床掘：1m≦W≦2m 埋戻し：小規模
集水桝-2	1.9	1.2	基	1.0	1.9	1.2	床掘：1m≦W≦2m 埋戻し：小規模
集水桝-3	18.7	16.6	基	1.0	18.7	16.6	床掘：標準 埋戻し：1m≦W≦4m
集水桝-4	1.5	0.9	基	1.0	1.5	0.9	床掘：1m≦W≦2m 埋戻し：小規模
削孔工-1,-2,-3			箇所	3.0			暗渠排水管設 置工に含む
電気設備工			式	1.0	5.0	4.4	
フットライト-1	4.2	3.7	基	2.0	0.8	0.7	床掘・埋戻し 小規模
フットライト-2	4.2	3.7	基	10.0	4.2	3.7	床掘・埋戻し 小規模
園路広場整備工			式	1.0	17.3	7.9	
アスファルト舗装-1（歩道）			m2	591.0			造成工に含む
アスファルト舗装-2（車道）			m2	383.0			〃
コンクリート舗装（歩道）			m2	101.0			〃

作業土工集計表

名称	単位数量 床堀m3	単位数量 埋戻m3	単位	設計数量	床堀m3	埋戻m3	備考
インターロッキング舗装			m2	50.0			〃
コンクリート平板舗装			m2	25.0			〃
縁石-1(単位数量表より)			m	91.0	8.0	3.2	床掘・埋戻し 小規模
縁石-2(単位数量表より)			m	3.0			床掘・埋戻し 小規模
縁石-3(単位数量表より)			m	302.2	9.3	4.7	床掘・埋戻し 小規模
溶融式区画線工-1			m	81.0			設置のみ
溶融式区画線工-2			m	17.9			〃
溶融式区画線工-3			箇所	1.0			〃
修景施設整備工			**式**	**1.0**	**1.0**	**0.5**	
ウォール	1.8	0.6	m	5.7	1.0	0.3	床掘・埋戻し 小規模
ウォール内部埋戻（法面控除）			箇所	1.0		0.2	埋戻し：1m≦W≦4m
献花台(単位数量表より)			箇所	1.0	0.02		床掘：標準 埋戻し：小規模
モニュメント(球体)			基	1.0			※ウォール内 部埋戻に含む
サービス施設整備工			**式**	**1.0**	**4.5**	**3.2**	
野外卓	7.2	5.7	基	1.0	0.7	0.6	床掘・埋戻し 小規模
ベンチ	0.5		基	4.0	0.2		床掘・埋戻し 小規模
施設名称板	9.8	7.7	基	1.0	1.0	0.8	床掘：1m≦W≦2m 埋戻し：小規模
全体案内板	23.3	16.3	基	1.0	2.3	1.6	床掘：1m≦W≦2m 埋戻し：小規模
合葬墓案内板	2.7	2.4	基	1.0	0.3	0.2	床掘：1m≦W≦2m 埋戻し：小規模
管理施設整備工			**式**	**1.0**	**403.1**	**353.2**	
火付台	0.5	0.4	基	2.0	0.1	0.1	床掘・埋戻し 小規模
塔婆立て	2.2	2.0	基	2.0	0.4	0.4	床掘・埋戻し 小規模
マンホール型埋蔵施設	93.5	82.0	基	4.0	374	328	床掘：標準 埋戻し：4m≦W
車止め-1	0.04		基	2.0	0.008		床掘・埋戻し 小規模
車止め-2	0.04		基	4.0	0.02		床掘・埋戻し 小規模
車止め-3	0.04		基	2.0	0.01		床掘・埋戻し 小規模
パーキングブロック			個	11.0			設置のみ
横断防止柵-1	3.1	2.7	m	60.2	18.7	16.3	床掘・埋戻し 小規模
横断防止柵-2	3.1	2.7	m	6.1	1.9	1.6	床掘・埋戻し 小規模
横断防止柵-3	3.5	2.8	箇所	1.0	0.4	0.3	床掘・埋戻し 小規模
手すり	2.1	1.8	m	36.1	7.6	6.5	床掘：1m≦W≦2m 埋戻し：小規模
建築施設組立設置工			**式**	**1.0**	**10.8**	**7.3**	
四阿	84.8	59.4	基	1.0	8.5	5.9	床掘：1m≦W≦2m 埋戻し：小規模
ブラインドシェルター	23.2	13.8	基	1.0	2.3	1.4	床掘：1m≦W≦2m 埋戻し：小規模

作業土工集計表

名称	単位数量 床堀m3	単位数量 埋戻m3	単位	設計数量	床堀m3	埋戻m3	備考
					小規模：113.318m³	小規模：87.25m³	
					標準：499.02m³	1m≦W≦4m：47.2m³	
土工内訳					1m≦W≦2m：52.2m³	4m≦W：408.7m³	
合計					664.5	543.2	

公園施設等撤去・移設工
（鹿沼市合葬墓）

名　　称	構造物取壊し・撤去工数量計算書			鹿沼市合葬墓	
名　　称	規格・寸法	計　　算　　式		数　　量	単位
構造物取壊し・撤去工				1	式
(舗装版切断工)				1	式
アスファルト	t=5cm	ΣL=24.0	= 24.0	24.0	m
		L=9.27+2.03+12.66	= 24.0m		
(舗装版破砕工)				1	式
アスファルト	t=5cm	ΣA=23	= 23.00	23.0	m2
(公園施設撤去工)					
既存水飲み撤去	擬石　φ220 H700	N=	= 1.00	1.0	基
既存擬石積取壊し・撤去	擬石 W150(200)	L=	= 8.50	8.5	m
既存案内板撤去工	スチール H3500×	N=	= 1.00	1.0	基
既存素掘り側溝取壊し・撤去工		L=	= 12.20	12.2	m
(運搬・処分)					
処分	擬石コンクリート	V= 0.09+(0.026+0.038+0.015)×8.50	= 0.76	0.8	m3
〃	無筋コンクリート	V= (0.035+0.023)×8.50+0.29/10.00×12.20	= 0.85	0.9	m3
〃	コンクリート　計		= 1.61	1.6	m3
〃	スチール	0.20　×　7.85	= 1.57	1.6	t
〃	アスファルト	V= 23.00　×　0.05	= 1.15	1.1	m3
〃	舗装版切断汚泥	V= 0.023×0.05×24.00	= 0.03	0.03	m3
殻運搬	擬石コンクリート	V=	= 0.76	0.8	m3
〃	無筋コンクリート	V=	= 0.85	0.9	m3
〃	コンクリート　計	V=	= 1.61	1.6	m3
〃	スチール	V=	= 1.57	0.2	m3
〃	アスファルト	V=	= 1.15	1.1	m3
〃	舗装版切断汚泥	V= 0.023×0.05×24.00	= 0.03	0.03	m3

名　　称	構造物撤去工数量計算書		鹿沼市合葬墓	
名　　称	規格・寸法	計　　算　　式	数　　量	単位
（高木伐採・抜根工）				
高木-1伐採抜根	C(幹周)=2.2m	N=　　= 1.00	1.0	本
高木-2伐採抜根	C(幹周)=2.6m	N=　　= 1.00	1.0	本
高木-3枝落とし・剪定	C(幹周)=3.1m	N=　　= 1.00	1.0	本
（中木伐採・抜根工）				
中木-1伐採抜根	H=0.90m W=1.8m	N=　　= 1.00	1.0	本
中木-2伐採抜根	H=1.2m W=1.5m	N=　　= 1.00	1.0	本
中木-3伐採抜根	H=0.90m W=0.90m	N=　　= 1.00	1.0	本
中木-4伐採抜根	H=0.90m W=0.90m	N=　　= 1.00	1.0	本
中木-5伐採抜根	H=0.90m W=0.90m	N=　　= 1.00	1.0	本
中木-6伐採抜根	H=0.90m W=0.90m	N=　　= 1.00	1.0	本
中木-7伐採抜根	H=0.90m W=0.90m	N=　　= 1.00	1.0	本
中木-8伐採抜根	H=0.90m W=0.90m	N=　　= 1.00	1.0	本
中木-9伐採抜根	H=0.90m W=0.90m	N=　　= 1.00	1.0	本
中木-10伐採抜根	H=0.90m W=0.90m	N=　　= 1.00	1.0	本
中木-11伐採抜根	H=0.90m W=0.90m	N=　　= 1.00	1.0	本
中木-12伐採抜根	H=0.90m W=0.90m	N=　　= 1.00	1.0	本
（運搬・処分）				
処分	生木（枝・葉）	= 10.00	10.0	t
〃	根株	= 5.0	5.0	t
運搬	生木・根株	= 10.0	10.0	t
	根株	= 5.0	5.0	t

名　称	舗装版切断工	縮　尺	Nonscale

図　面

断　面　図

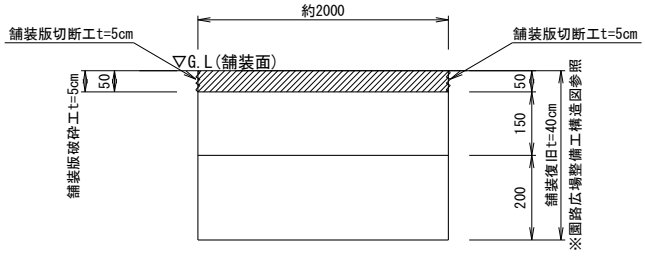

10m 当り算出

名　　称	規格・寸法	計　　算　　式	数　　量	単位
舗装版切断工	As　t=5cm	= 10.00	10.0	m

名　称	舗装版破砕工	縮　尺	Nonscale

図　面

断　面　図

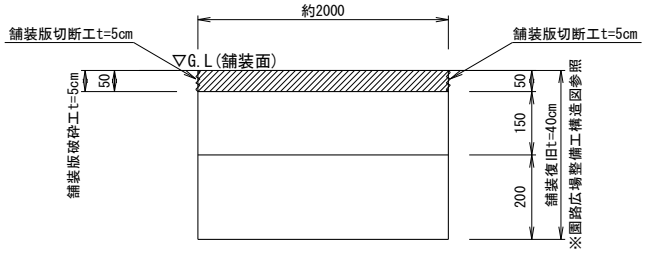

10m2 当り算出

名　称	規格・寸法	計　算　式	数　量	単位
舗装版破砕工	As　t=5cm	= 10.00	10.0	m2
AS運搬		V=0.05×10 = 0.50	0.50	m3
AS処分		V=0.05×10 = 0.50	0.50	m3

名　称	既存水飲み撤去工	縮　尺	Nonscale

図　面

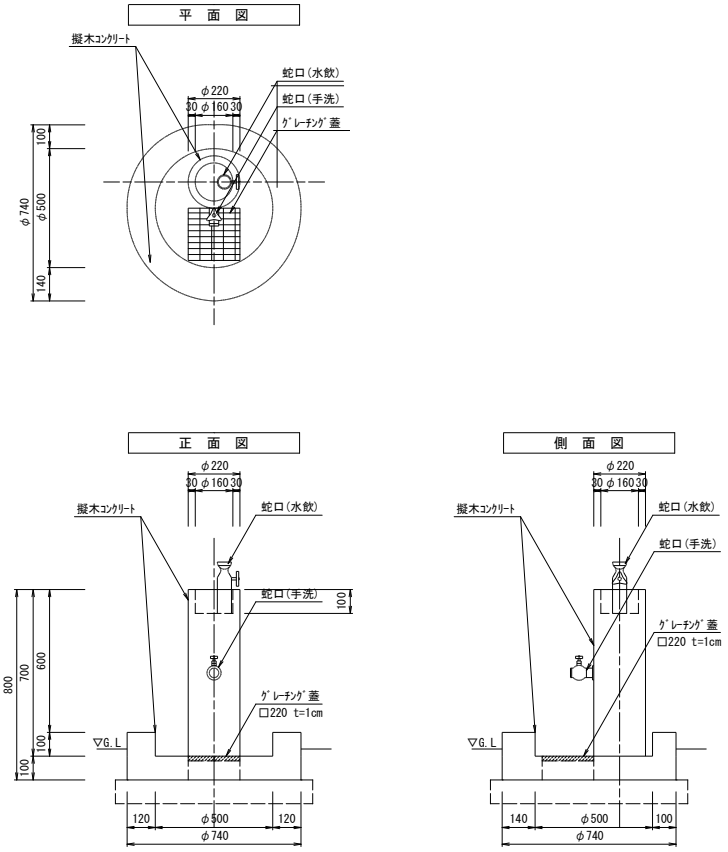

■1基当り
擬石V=π/4×(0.22×0.22×0.70-0.16×0.16×0.10
+0.74×0.74×0.20-0.50×0.50×0.10)-0.22×0.22×0.10 ≒0.086m^3

1基 当り算出

名　　称	規格・寸法	計　　算　　式	数　　量	単位
既存水飲み撤去	擬石 φ220 H700	N　　= 1.00	1.0	基
同上処分	擬石	V　　= 0.090	0.09	m3
同上運搬	〃	V　　= 0.090	0.09	m3
(土工)				
床掘		※敷地造成工に含む	-	m3
埋戻		〃	-	m3

名　称	既存擬石積取壊し・撤去工	縮　尺	Nonscale

図　面

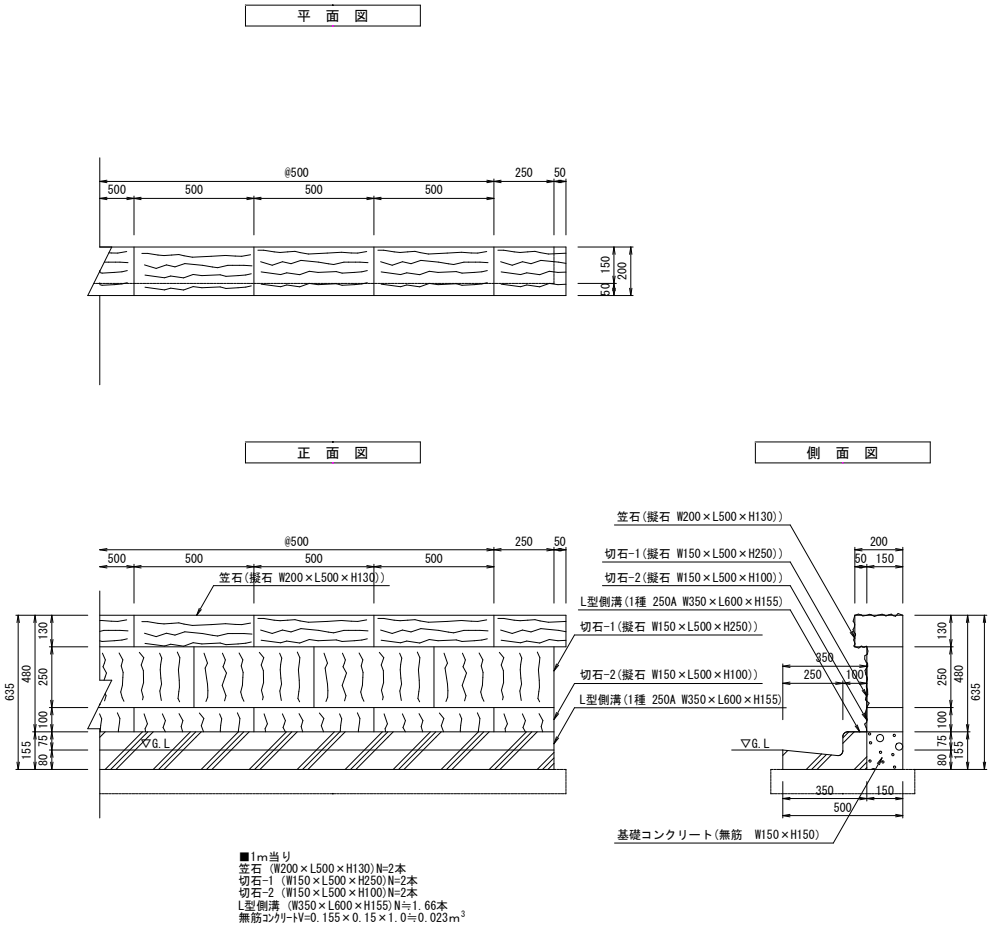

1m 当り算出

名　　称	規格・寸法	計　　算　　式		数　　量	単位
既存擬石積取壊し・撤去	擬石 W150(200)	L	= 1.00	1.0	m
同上処分	擬石（笠石）	V=0.20×0.50×0.13×2	= 0.026	0.03	m3
〃	擬石（切石-1）	V=0.15×0.50×0.25×2	= 0.038	0.04	m3
〃	擬石（切石-2）	V=0.15×0.50×0.10×2	= 0.015	0.02	m3
〃	L型側溝	V=(0.35×0.60×0.155-0.25×0.60×0.075)×1.66	= 0.035	0.04	m3
〃	ｺﾝｸﾘｰﾄ	V=0.155×0.15×1.0	= 0.023	0.02	m3
	計		= 0.137	0.1	m3
同上運搬	擬石	V=0.026+0.038+0.015	= 0.079	0.08	m3
〃	ｺﾝｸﾘｰﾄ	V=0.035+0.023	= 0.058	0.06	m3
	計		= 0.137	0.1	m3
（土工）					
床掘		※敷地造成工に含む		－	m3
埋戻		〃		－	m3

名　称	既存案内板撤去工	縮　尺	Nonscale

図　面

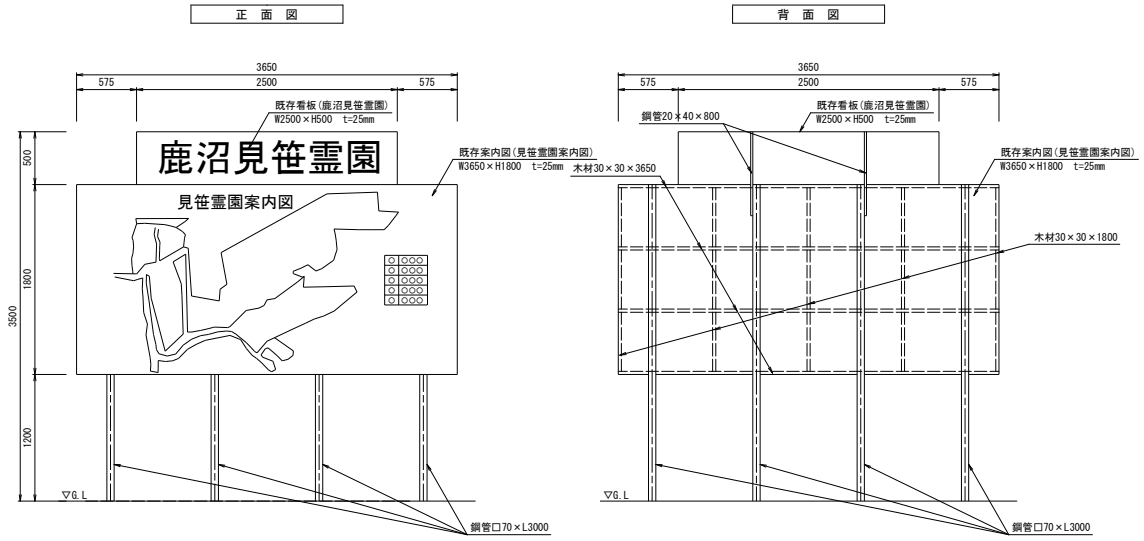

1基 当り算出

名　　称	規格・寸法	計　　算　　式	数　　量	単位
既存案内板撤去	スチール H3500×L3650	N　　=　1.00	1.0	基
同上処分	スチール	V=2.50×0.50×0.025+3.65×1.80×0.025+0.070×4×0.01	0.2	m3
		×3.00×4+(0.02+0.04)×2×0.01×0.80×2　=　0.23		
同上運搬	スチール	V=2.50×0.50×0.025+3.65×1.80×0.025+0.070×4×0.01	0.2	m3
		×3.00×4+(0.02+0.04)×2×0.01×0.80×2　=　0.23		
（土工）				
床掘		※敷地造成工に含む	-	m3
埋戻		〃	-	m3

名　称	既存素掘り側溝撤去工	縮　尺	Nonscale

図　面

断　面　図

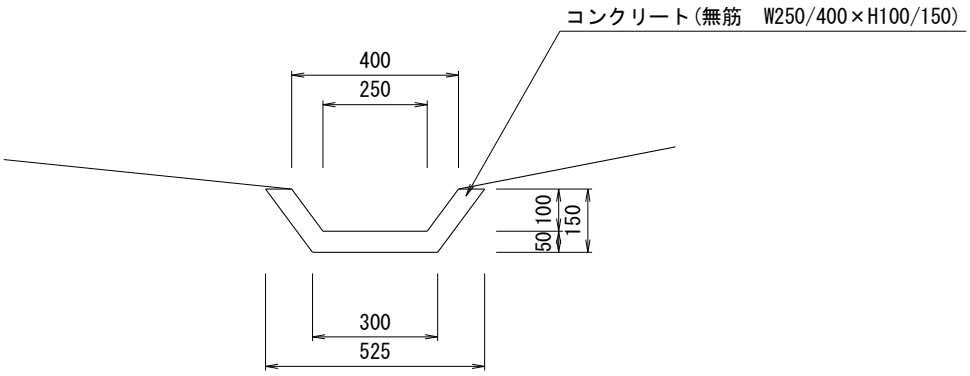

■1m当り
無筋ｺﾝｸﾘｰﾄV=(0.525+0.30)×1/2×0.15-(0.40+0.25)×1/2×0.10≒0.029m^3

10m 当り算出

名　　称	規格・寸法	計　　算　　式	数　　量	単位
ｺﾝｸﾘｰﾄ取壊し	無筋	((0.525+0.30)×1/2×0.15-(0.40+0.25)×1/2×0.10)×10	0.3	m3
		= 0.29		
同上処分	無筋	((0.525+0.30)×1/2×0.15-(0.40+0.25)×1/2×0.10)×10	0.3	m3
		= 0.29		
同上運搬	無筋	((0.525+0.30)×1/2×0.15-(0.40+0.25)×1/2×0.10)×10	0.3	m3
		= 0.29		
(土工)				
床掘		※敷地造成工に含む	-	m3
埋戻		〃	-	m3

名　称	高木-1伐採・抜根	縮　尺	Nonscale

図　面

イ メ ー ジ 図

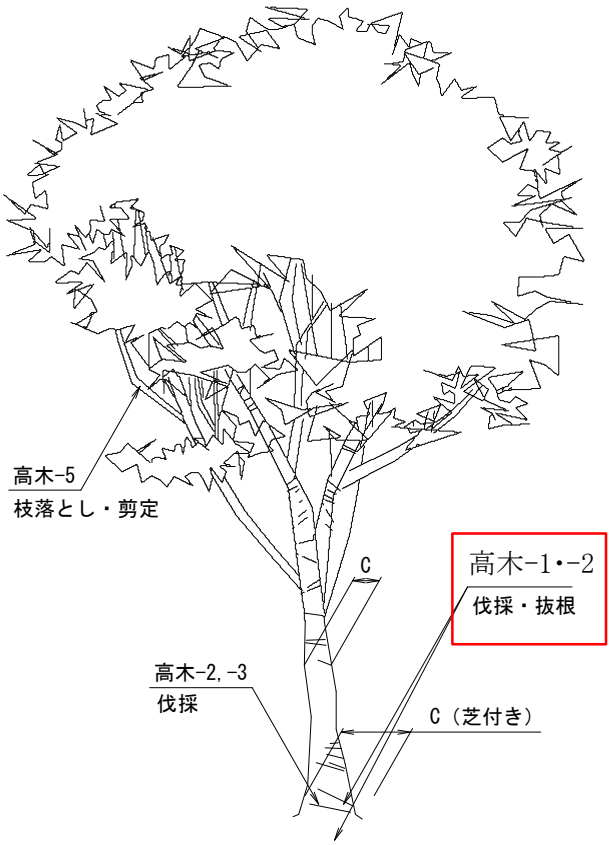

1本 当り算出

名　　称	規格・寸法	計　　算　　式	数　　量	単位
高木-1伐採・抜根	C(幹周)=2.2m	※芝付き　= 1.00	1.0	本
同上処分		= 1.00	1.0	本
同上運搬		= 1.00	1.0	本
（土工）				
床掘		※敷地造成工に含む	-	m3
埋戻		〃	-	m3

名　称	高木-2伐採・抜根	縮　尺	Nonscale

図　面

イ メ ー ジ 図

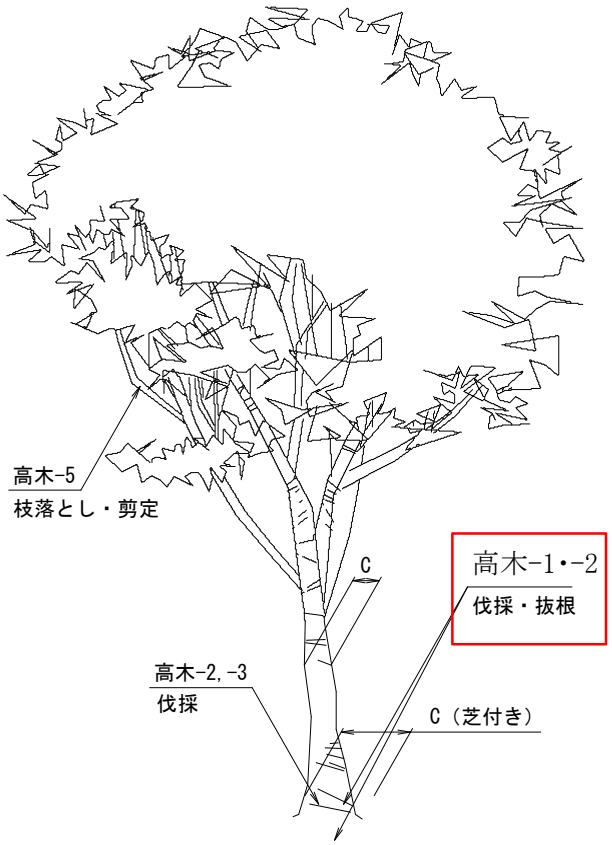

1本 当り算出

名　　称	規格・寸法	計　　算　　式	数　　量	単位
高木-2伐採・抜根	C(幹周)=2.6m	= 1.00	1.0	本
同上処分		= 1.00	1.0	本
同上運搬		= 1.00	1.0	本
（土工）				
床掘		※敷地造成工に含む	-	m3
埋戻		〃	-	m3

名　称	高木-3枝落とし・剪定	縮　尺	Nonscale

図　面

イ メ ー ジ 図

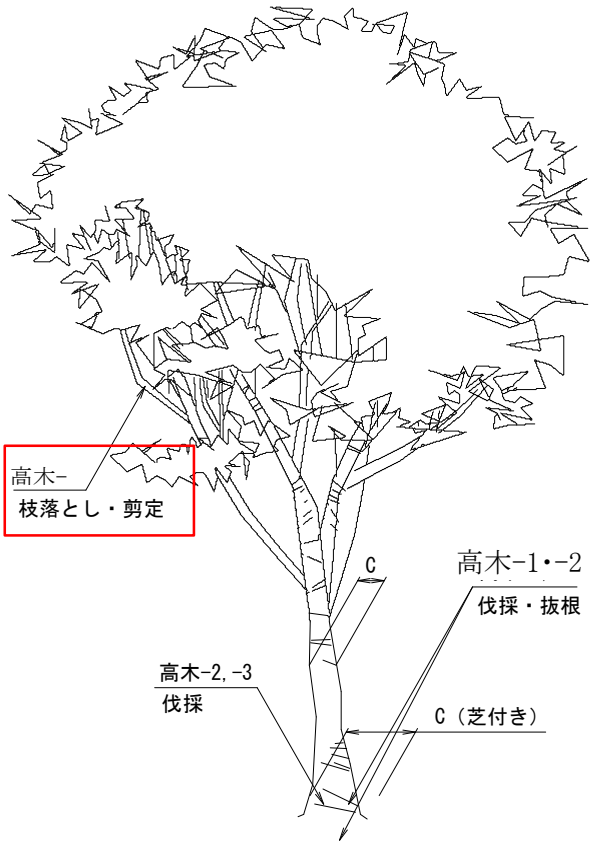

1本 当り算出

名　　称	規格・寸法	計　　算　　式	数　　量	単位
高木-3枝落とし・剪定	C(幹周)=3.1m	※芝付き　= 1.00	1.0	本
同上処分		= 1.00	1.0	本
同上運搬		= 1.00	1.0	本
（土工）				
床掘		※敷地造成工に含む	-	m3
埋戻		〃	-	m3

名　称	中木-1伐採	縮　尺	Nonscale

図　面

イ　メ　ー　ジ　図

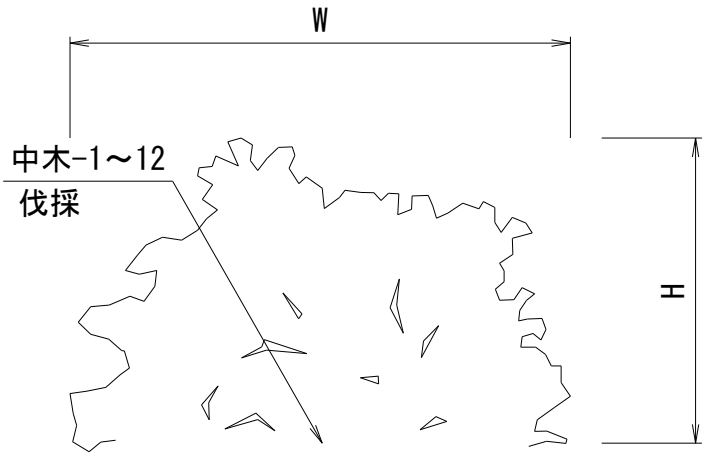

1株 当り算出

名　　称	規格・寸法	計　　算　　式	数　　量	単位
中木-1伐採・抜根	H=0.90m W=1.8m	= 1.00	1.0	株
同上処分		= 1.00	1.0	株
同上運搬		= 1.00	1.0	株
（土工）				
床掘		※敷地造成工に含む	-	m3
埋戻		〃	-	m3

名　称	中木-2伐採	縮　尺	Nonscale

図　面

イ　メ　ー　ジ　図

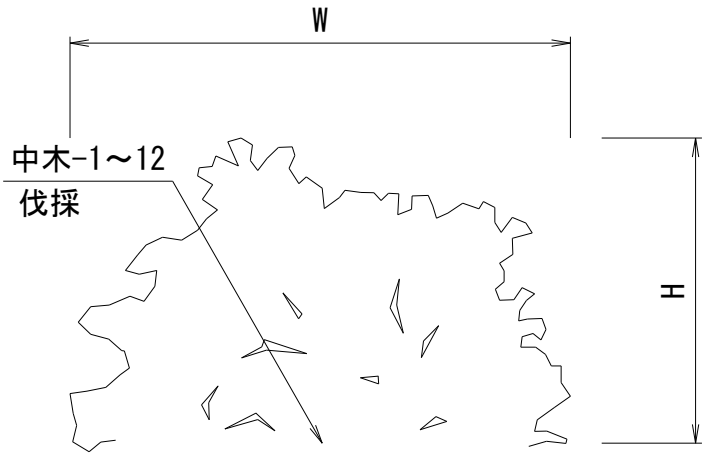

1株 当り算出

名　　称	規格・寸法	計　　算　　式	数　　量	単位
中木-2伐採	H=1.2m W=1.5m	= 1.00	1.0	株
同上処分		= 1.00	1.0	株
同上運搬		= 1.00	1.0	株
(土工)				
床掘		※敷地造成工に含む	-	m3
埋戻		〃	-	m3

名　称	中木-3伐採	縮　尺	Nonscale

図　面

イ　メ　ー　ジ　図

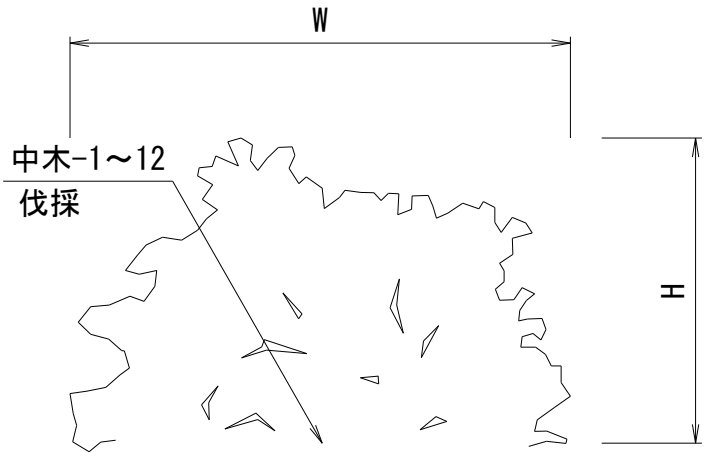

1株 当り算出

名　　称	規格・寸法	計　　算　　式	数　　量	単位
中木-3伐採	H=0.90m W=0.90m	= 1.00	1.0	株
同上処分		= 1.00	1.0	株
同上運搬		= 1.00	1.0	株
(土工)				
床掘		※敷地造成工に含む	-	m3
埋戻		〃	-	m3

名　称	中木-4伐採	縮　尺	Nonscale

図　面

イ　メ　ー　ジ　図

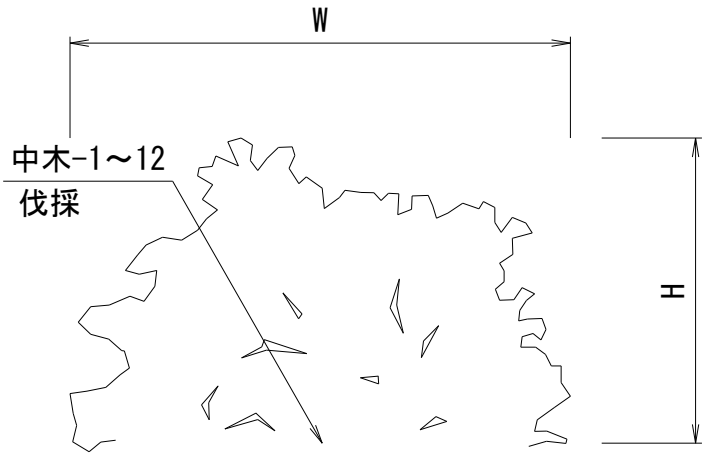

1株 当り算出

名　　称	規格・寸法	計　　算　　式	数　　量	単位
中木-4伐採	H=0.90m W=0.90m	= 1.00	1.0	株
同上処分		= 1.00	1.0	株
同上運搬		= 1.00	1.0	株
（土工）				
床掘		※敷地造成工に含む	-	m3
埋戻		〃	-	m3

名　称	中木-5伐採	縮　尺	Nonscale

図　面

イ　メ　ー　ジ　図

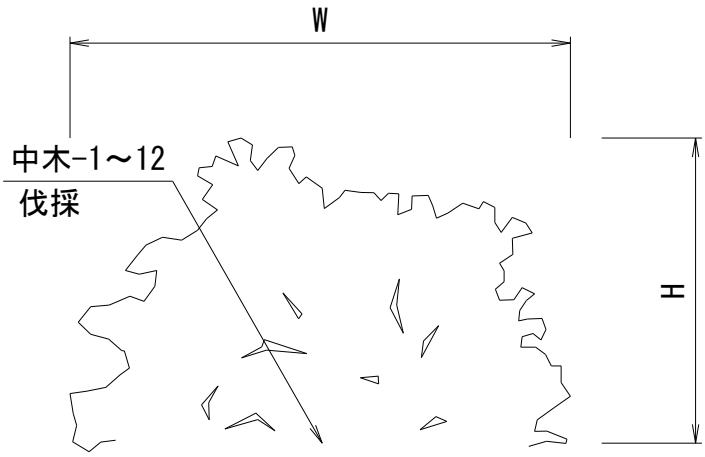

1株 当り算出

名　　称	規格・寸法	計　　算　　式	数　　量	単位
中木-5伐採	H=0.90m W=0.90m	= 1.00	1.0	株
同上処分		= 1.00	1.0	株
同上運搬		= 1.00	1.0	株
(土工)				
床掘		※敷地造成工に含む	-	m3
埋戻		〃	-	m3

名　称	中木-6伐採	縮　尺	Nonscale

図　面

イ　メ　ー　ジ　図

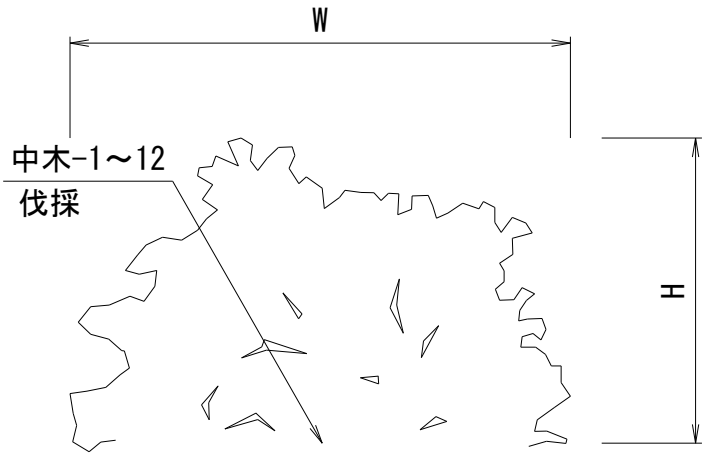

1株 当り算出

名　　称	規格・寸法	計　　算　　式	数　　量	単位
中木-6伐採	H=0.90m W=0.90m	= 1.00	1.0	株
同上処分		= 1.00	1.0	株
同上運搬		= 1.00	1.0	株
（土工）				
床掘		※敷地造成工に含む	-	m3
埋戻		〃	-	m3

名　称	中木-7伐採	縮　尺	Nonscale

図　面

イ　メ　ー　シ゛図

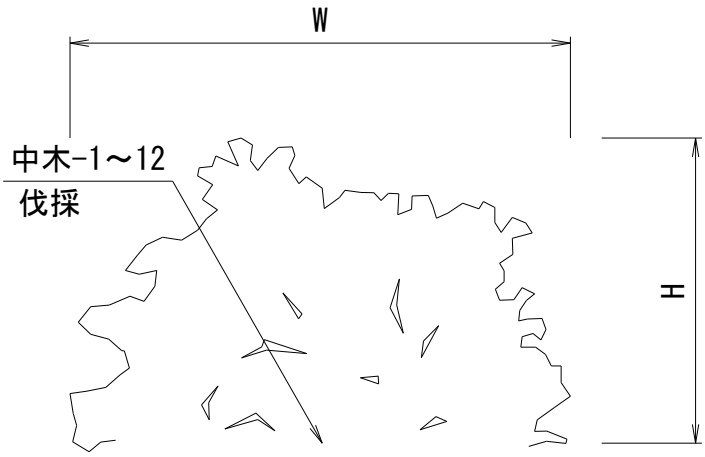

1株 当り算出

名　　称	規格・寸法	計　　算　　式	数　　量	単位
中木-7伐採	H=0.90m W=0.90m	= 1.00	1.0	株
同上処分		= 1.00	1.0	株
同上運搬		= 1.00	1.0	株
(土工)				
床掘		※敷地造成工に含む	-	m3
埋戻		〃	-	m3

名　称	中木-8伐採	縮　尺	Nonscale

図　面

イ　メ　ー　ジ　図

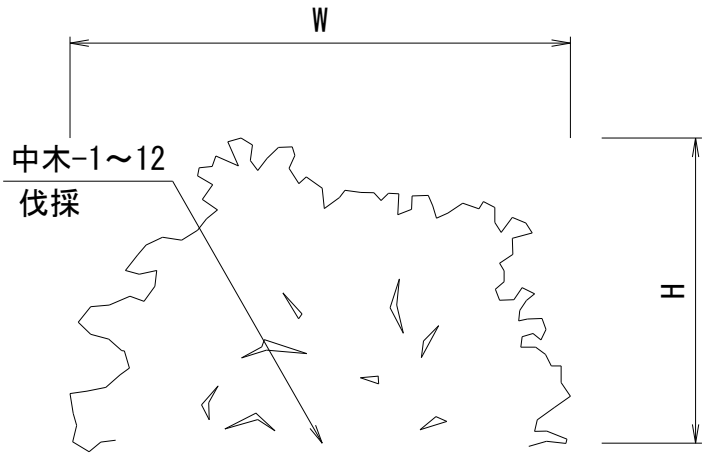

1株 当り算出

名　　称	規格・寸法	計　　算　　式	数　　量	単位
中木-8伐採	H=0.90m W=0.90m	= 1.00	1.0	株
同上処分		= 1.00	1.0	株
同上運搬		= 1.00	1.0	株
（土工）				
床掘		※敷地造成工に含む	-	m3
埋戻		〃	-	m3

名　称	中木-9伐採	縮　尺	Nonscale

図　面

イ　メ　ー　ジ　図

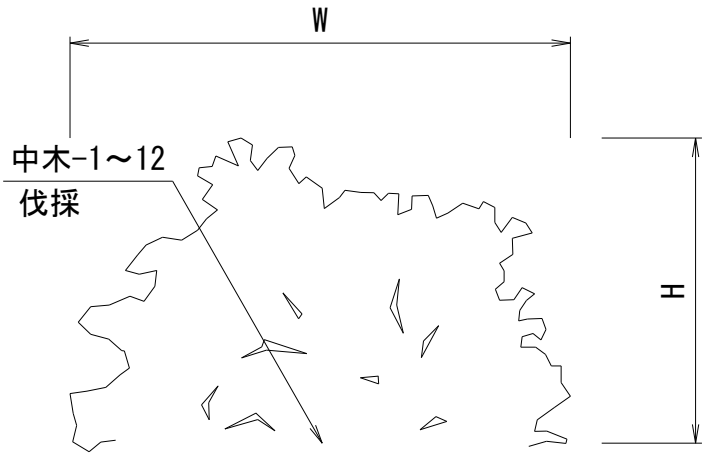

1株 当り算出

名　　称	規格・寸法	計　　算　　式	数　　量	単位
中木-9伐採	H=0.90m W=0.90m	= 1.00	1.0	株
同上処分		= 1.00	1.0	株
同上運搬		= 1.00	1.0	株
（土工）				
床掘		※敷地造成工に含む	-	m3
埋戻		〃	-	m3

名　称	中木-10伐採	縮　尺	Nonscale

図　面

イ　メ　ー　ジ　図

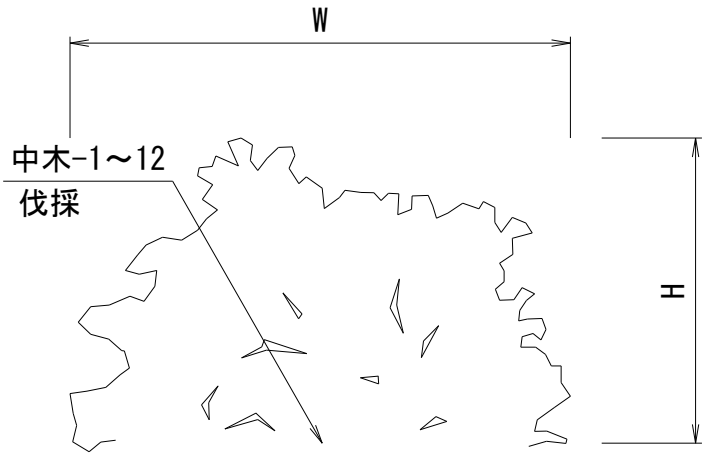

1株 当り算出

名　　称	規格・寸法	計　　算　　式	数　　量	単位
中木-10伐採	H=0.90m W=0.90m	= 1.00	1.0	株
同上処分		= 1.00	1.0	株
同上運搬		= 1.00	1.0	株
（土工）				
床掘		※敷地造成工に含む	-	m3
埋戻		〃	-	m3

名　称	中木-11伐採	縮　尺	Nonscale

図　面

イ　メ　ー　ジ　図

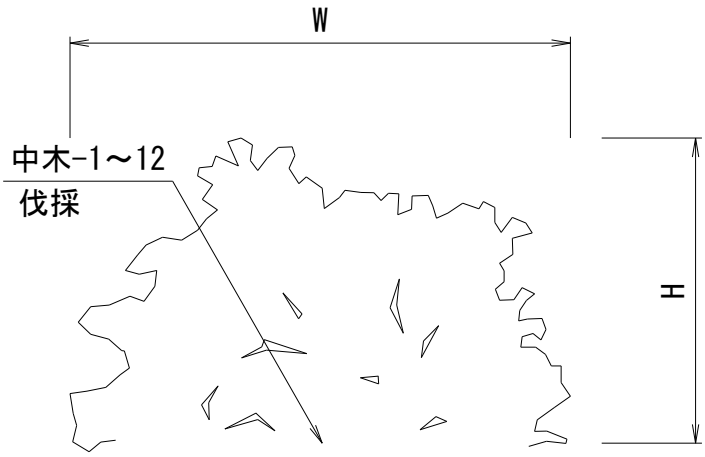

1株 当り算出

名　　称	規格・寸法	計　　算　　式	数　　量	単位
中木-11伐採	H=0.90m W=0.90m	= 1.00	1.0	株
同上処分		= 1.00	1.0	株
同上運搬		= 1.00	1.0	株
（土工）				
床掘		※敷地造成工に含む	-	m3
埋戻		〃	-	m3

名　称	中木-12伐採	縮　尺	Nonscale

図　面

イ　メ　ー　ジ　図

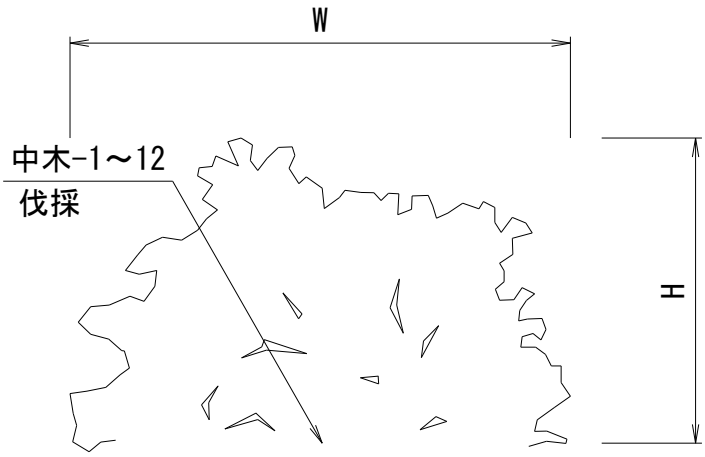

1株 当り算出

名　　称	規格・寸法	計　　算　　式	数　　量	単位
中木-12伐採	H=0.90m W=0.90m	= 1.00	1.0	株
同上処分		= 1.00	1.0	株
同上運搬		= 1.00	1.0	株
（土工）				
床掘		※敷地造成工に含む	-	m3
埋戻		〃	-	m3

植栽工　数量計算書
（鹿沼市合葬墓）

数　量　総　括　表

工事区分　植栽工				鹿沼市合葬墓
工　種　・　種　別　・　細　別	規　　格	単位	数　量	摘　要
植栽工				
高木植栽工		式	1	
シマトネリコ	H3.5　C0.21　W1.0	本	1	ニ脚鳥居支柱(添柱付)
キンモクセイ	H2.5　W0.8	本	1	〃
常緑ヤマボウシ	H2.0　W0.8	本	1	〃
オオゴンモチ	H2.5	本	1	〃
スギ	H3.0　C0.20　W0.60	本	1	〃
セイヨウヒイラギ	H2.0	本	1	〃
サルスベリ	H3.0　C0.18　W1.2	本	1	〃
サンシュユ	H3.0　C0.20　W0.80	本	1	〃
サトザクラ	H4.0　C0.21　W1.5	本	1	〃
中低木植栽工		式	1	
キョウチクトウ	H1.2　3本立	本	1	添え柱支柱
カルミア	H0.50　C0.40　18.0pot	本	1	
オオデマリ	H1.5	本	1	
コデマリ	H1.0　3本立	本	1	
ハナズオウ	H1.5　W0.60	本	1	添え柱支柱
ケイオウザクラ	H1.7	本	1	〃
オカメザクラ	H2.0	本	1	〃
地被類植栽工		式	1	
ノシバ	べた張り	m2	1520　0	

植 栽 工
(鹿沼市合葬墓)

名　　称	植栽工数量計算書			鹿沼市合葬墓

名　　称	計	算	式	数　　量	単位
（高木植栽工）	H	－ C	－ W		
シマトネリコ(二脚鳥居支柱(添柱付))	3.5	－ 0.21	－ 1.0	1.0	本
キンモクセイ(二脚鳥居支柱(添柱付))	2.5	－	－ 0.8	1.0	本
常緑ヤマボウシ(二脚鳥居支柱(添柱付))	2.0	－	－ 0.8	1.0	本
オウゴンモチ(二脚鳥居支柱(添柱付))	2.5	－	－	1.0	本
スギ(二脚鳥居支柱(添柱付))	3.0	－ 0.2	－ 0.6	1.0	本
セイヨウヒイラギ(二脚鳥居支柱(添柱付))	2.0	－	－	1.0	本
サルスベリ(二脚鳥居支柱(添柱付))	3.0	－ 0.18	－ 1.2	1.0	本
サンシュユ(二脚鳥居支柱(添柱付))	3.0	－ 0.2	－ 0.8	1.0	本
サトザクラ(二脚鳥居支柱(添柱付))	4.0	－ 0.21	－ 1.5	1.0	本
（中低木植栽工）	H	－ C	－ W		
キョウチクトウ(添え柱支柱)	1.2	－	－ 3本立	1.0	本
カルミア	0.5	－ 0.4	－ 18.0pot	1.0	本
オオデマリ	1.5	－	－	1.0	本
コデマリ	1.0	－	－ 3本立	1.0	本
ハナズオウ(添え柱支柱)	1.5	－	－ 0.6	1.0	本
ケイオウザクラ(添え柱支柱)	1.7	－	－	1.0	本
オカメザクラ(添え柱支柱)	2.0	－	－	1.0	本
	※土工は植樹工・植栽工に含む				
（地被類植栽工）					
張芝（ノシバ）	A= 1246(芝生広場)+274(芝生法面)		= 1520.0	1520.0	m2

名　称	二脚鳥居支柱(添柱付)	縮　尺	Nonscale

図　面

正面図

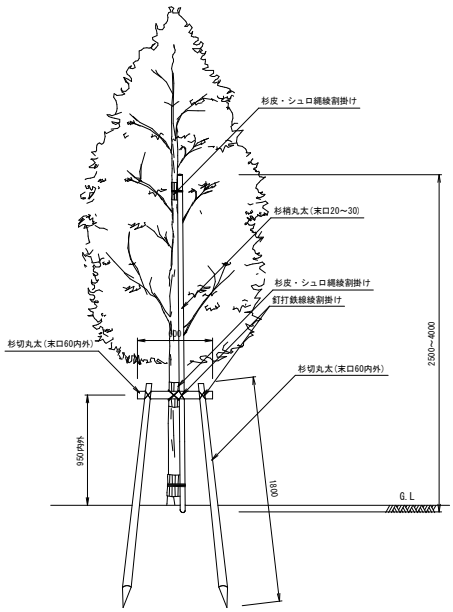

平面図

側面図

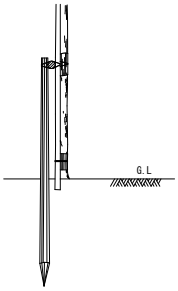

仕　様

・シュロ縄は水につけ、２本合わせで、３回巻以上の綾割掛けとする。

・杉丸太は、防腐剤加圧注入処理をおこなったものとする。

・釘打は１ヶ所２本、鉄線（亜鉛メッキ鉄線#18）は３回巻以上の綾割掛けとする。

100組 当り算出

名　　称	規格・寸法	計　　算　　式	数　　量	単位
杉丸太	長さ0.6m×末口6ｃｍ	横木	100.0	本
杉丸太	長さ1.8m×末口6ｃｍ	支柱	200.0	本
杉梢丸太	長さ4m×末口3ｃｍ	添木	100.0	本
杉皮	シュロ縄	綾割掛け	100.0	組

名　称	添え柱型支柱	縮　尺	Nonscale

図　面

正面図

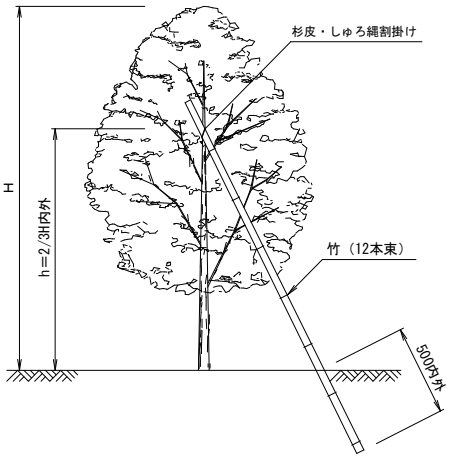

平面図

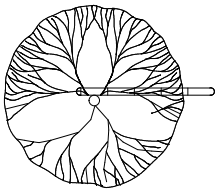

仕　様

・シュロ縄は水につけ、２本合わせで、３回巻以上の綾割掛けとする。

・釘打は１ヶ所２本、鉄線（亜鉛メッキ鉄線#18）は３回巻以上の綾割掛けとする。

100組 当り算出

名　　称	規格・寸法	計　　算　　式	数　　量	単位
支柱	竹：12本束	2000内外	100.0	組
杉皮	シュロ縄	綾割掛け	100.0	組

名　称	ノシバ(芝生広場・芝生法面)	縮　尺	Nonscale

図　面

断面図

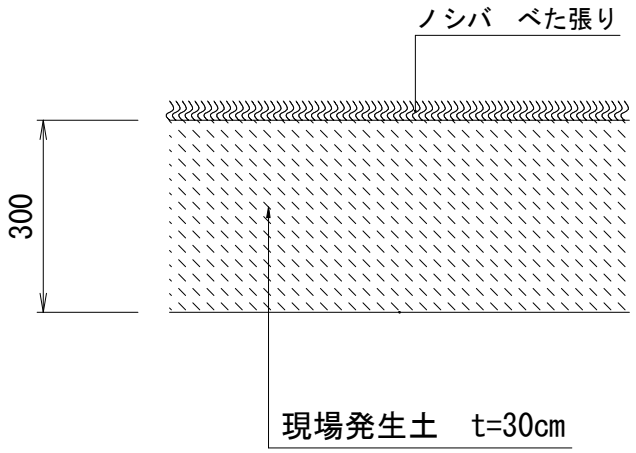

100m2 当り算出

名　　称	規格・寸法	計　　算　　式	数　　量	単位
ノシバ	べた張り		100.0	m2

施設整備　数量計算書
(鹿沼市合葬墓)

数　量　総　括　表

工事区分　施設整備				鹿沼市合葬墓
工種・種別・細別	規格	単位	数量	摘要
給水設備工				
水栓類取付工		式	1	
散水栓設置工	20A	基	1	0
給水管継手工		式	1	
散水栓設置工	20A	箇所	1	0
雨水排水設備工				
側溝工		式	1	
側溝-1(管渠型側溝)	300×300　標準タイプ	m	102	9
側溝-2(管渠型側溝)	300×300　集水タイプ	m	26	5
側溝-3(管渠型側溝)	300×300　桝タイプ	基	1	0
管渠工		式	1	
暗渠排水管-1(VUφ150)	砂基礎　車道部	m	19	2
暗渠排水管-2(VUφ150)	砂基礎　歩道部	m	31	2
暗渠排水管-3(VUφ100)	砂基礎　献花台部	m	16	5
暗渠透水管-1(有孔・無孔管φ50)	砕石巻立	m	31	2
暗渠透水管-2(有孔・無孔管φ100)	〃	m	9	0
管継手工		式	1	
継手工-1	φ100×φ50異径チーズ+11 1/4Lエルボ	箇所	1	0
継手工-2	φ50　Tチーズ	箇所	2	0
継手工-3	φ50　90°エルボ	箇所	2	0
継手工-4	φ100　Tチーズ	箇所	1	0
継手工-5	φ100　90°エルボ	箇所	1	0
集水桝工		式	1	
集水桝-1	500×500×550　T-2用	基	1	0
集水桝-2	500×500×730　T-2用	基	1	0
集水桝-3	600×600×1850　T-2用	基	1	0
集水桝-4	500×500×550　T-2用	基	1	0
削孔工		式	1	
削孔工-1	φ100用	箇所	1	0
削孔工-2	φ150用	箇所	1	0
削孔工-3	側溝300×300用	箇所	1	0

数　量　総　括　表

工事区分　施設整備				鹿沼市合葬墓
工種・種別・細別	規格	単位	数量	摘要
電気設備工				
照明設備工		式	1	
フットライト-1	□150×H900組子ﾃﾞｻﾞｲﾝ・深岩石	基	2.0	
フットライト-2	□150×H900ユニット・白御影石	基	10.0	
園路広場整備工				
アスファルト舗装工				
アスファルト舗装-1（歩道）	表層t=3、路盤工t=10、凍上抑制層t=15cm	m2	591.0	
アスファルト舗装-2（車道）	表層t=5ｃｍ、上層路盤工t=15cm、下層路盤工t=20cm	m2	383.0	
コンクリート系舗装工		式	1	
コンクリート舗装(歩道)	表層t=7、路盤工t=10、凍上抑制層t=15cm	m2	101.0	
インターロッキング舗装	表層t=6cm,ｸｯｼｮﾝ砂t=3cm,路盤工t=10cm	m2	50.0	
コンクリート平板舗装	表層t=6cm,ｸｯｼｮﾝ砂t=3cm,路盤工t=10cm	m2	25.0	
園路縁石工		式	1	
縁石-1(歩車道境界ブロック)	150/170×200×600A型	m	91.0	
縁石-2(歩車道境界ブロック)	150/170×200×600A型低	m	3.0	
縁石-3(地先境界ブロック)	150×150×600	m	302.2	
区画線工		式	1	
溶融式区画線工-1	W=0.15m(駐車ﾏｽ 実線)	m	81.0	
溶融式区画線工-2	W=0.15m(駐車ﾏｽ ｾﾞﾌﾞﾗ)	m	17.0	
溶融式区画線工-3	W=0.15m(駐車ﾏｽ 車椅子ﾏｰｸ)	m	6.0	
修景施設整備工				
花壇工		式	1	
ウォール	H=0.805m　D=0.30m 深岩石・錆系御影石	m	5.7	
献花台	H680×Ｄ700/850×L3000　白御影石	基	1.0	
モニュメント工		式	1	
モニュメント（球体）	φ600　白御影石	基	1.0	

数　量　総　括　表

工事区分　施設整備					鹿沼市合葬墓
工種・種別・細別	規格	単位	数量		
サービス施設整備工					
ベンチ・テーブル工		式	1		
野外卓	ベンチ： 再生木材 テーブル：再生木材	基	1	0	
ベンチ	L1800×W470 再生木材	基	4	0	
サイン施設工		式	1		
施設名称板	W=615 H=2000　再生木材・ｱﾙﾐ	基	1	0	
全体案内板	W=2160 H=2000ﾘｻｲｸﾙｳｯﾄﾞ　・ｱﾙﾐ	基	1	0	
合葬墓案内板	W=1060 H=1089ﾘｻｲｸﾙｳｯﾄﾞ　・ｱﾙﾐ	基	1	0	
管理施設整備工		式			
墓地施設工		式	1		
火付台	φ323 H=400　SUS製	基	2	0	
塔婆立て	H1060×W1040　SUS製	基	2	0	
マンホール型埋蔵施設	φ600(人工芝化粧蓋) □1500×H3000	基	4	0	
車止め工		式	1		
車止め-1(片フック)	φ605　H850　SUS製　脱着式	基	2	0	
車止め-2(両フック)	φ605　H850　SUS製　脱着式	基	4	0	
車止め-3(フックなし)	φ605　H850　SUS製　脱着式	基	2	0	
パーキングブロック	W160×L600×H100	個	11	0	
柵工		式	1		
横断防止柵-1(平坦部)	H=900　プラ擬木	m	60	2	
横断防止柵-2(傾斜部)	H=900　プラ擬木	m	6	1	
横断防止柵-3(出入口部)	H=800　L=1500　プラ擬木	箇所	1	0	
手すり	H=850　ダブルビーム	m	36	1	
建築施設組立設置工					
四阿工		式			
四阿	H2460×□2300(3500) 再生木材	基	1	0	
パーゴラ工		式	1		
ブラインドパーゴラ	H2410×D2000×L3790 ｽﾁｰﾙ材	基	1	0	

給水設備工
(鹿沼市合葬墓)

名　称	給水設備工数量計算書			鹿沼市合葬墓	
名　称	規格・寸法	計　　算　　式		数　量	単位
(水栓類取付工)					
散水栓設置工	20A	平面図より		1.0	基
(給水管継手工)					
継手工	20A	平面図より		1.0	箇所
(作業土工)					
床掘		(作業土工集計表より)	＝　0.08	0.08	m3
埋戻		(作業土工集計表より)	＝　0.05	0.05	m3

名　称	散水栓設置工	縮　尺	

図　面

平面図

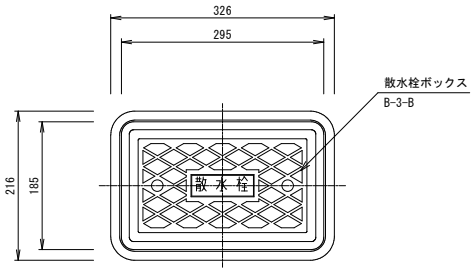

断面図

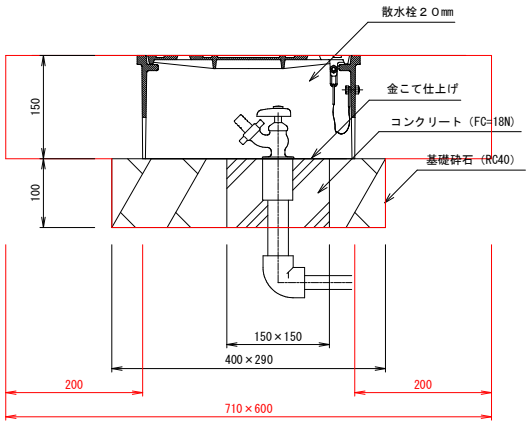

10基 当り算出

名　称	規格・寸法	計　算　式	数　量	単位
散水栓	20A		10.0	基
同上設置			10.0	基
散水栓ボックス		B-3-B	10.0	個
基礎砕石	RC40	(0.40×0.29-0.15×0.15)×10　=　0.94	0.9	m2
コンクリート	FC＝18N	0.15×0.15×0.10×10　=　0.02	0.02	m3
同上型枠	基礎	0.15×0.10×4×10　=　0.60	0.6	m2
金こて仕上げ		0.15×0.15×10　=　0.23	0.2	m2
（土工）				
床掘	余堀幅0.20m	(0.71×0.60×0.15＋0.40×0.29×0.10)×10　=　0.76	0.8	m3
埋戻	小規模土工	0.76-(0.326×0.216×0.15＋0.40×0.29×0.10)×10	0.5	m3
		=　0.54		

雨水排水設備工
（鹿沼市合葬墓）

名　　称	雨水排水設備工数量計算書			鹿沼市合葬墓	
名　　称	規格・寸法	計　　算　　式		数　　量	単位
(側溝工)					
側溝-1 (管渠型側溝)	300×300 標準タイプ	L= 8.0+15.0+8.0+8.0+8.0+9.6+10.0+2.7+10.6+15.0+8.0		102.9	m
			= 102.90		
側溝-2 (管渠型側溝)	300×300 集水タイプ	L= 2.0+2.0+2.0+2.0+5.3+2.0+2.0+9.2	= 26.50	26.5	m
側溝-3 (管渠型側溝)	300×300 桝タイプ	N=	= 1.00	1.0	基
(管渠工)					
暗渠排水管-1 (VUφ150)	砂基礎 車道部	L	= 19.20	19.2	m
暗渠排水管-2 (VUφ150)	砂基礎 歩道部	L	= 31.20	31.2	m
暗渠排水管-3 (VUφ100)	砂基礎 献花台排水	L= 6.3+6.3+2.8+1.1	= 16.50	16.5	m
暗渠透水管-1(有孔・無孔管φ50)	砕石巻立	L= 3.9+7.7+3.9+7.7+4.1+0.9+3.0	= 31.20	31.2	m
暗渠透水管-2(有孔・無孔管φ100)	〃	L=	= 9.00	9.0	m
(管継手工)					
継手工-1	φ100×φ50異径チーズ +11 1/4Lエルボ	N	= 1.00	1.0	箇所
継手工-2	φ50 Tチーズ	N= 1+1	= 2.00	2.0	箇所
継手工-3	φ50 90°エルボ	N= 1+1	= 2.00	2.0	箇所
継手工-4	φ100 Tチーズ	N=	= 1.00	1.0	箇所
継手工-5	φ100 90°エルボ	N=	= 1.00	1.0	箇所
(集水桝工)					
集水桝-1	500×500×550	N	= 1.00	1.0	基
集水桝-2	500×500×730	N	= 1.00	1.0	基
集水桝-3	600×600×1850	N	= 1.00	1.0	基
集水桝-4	500×500×550	N	= 1.00	1.0	基
(削孔工)					
削孔工-1	φ100用	N	= 1.00	1.0	箇所
削孔工-2	φ150用	N	= 1.00	1.0	箇所
削孔工-3	300×300用	N	= 1.00	1.0	箇所
作業土工					
床掘		作業土工集計表より	= 222.7	222.7	m3
埋戻		作業土工集計表より	= 166.6	166.6	m3

名　称	側溝-1（管渠型側溝　300×300　標準タイプ）	縮　尺	Nonscale

図　面

平　面　図

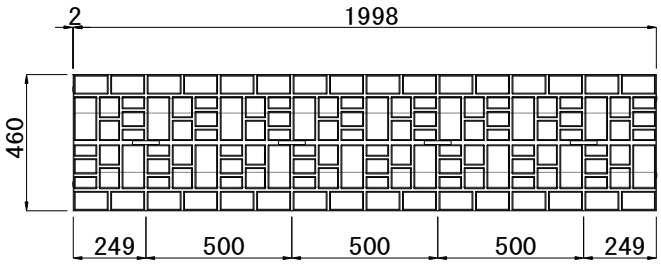

断　面　図

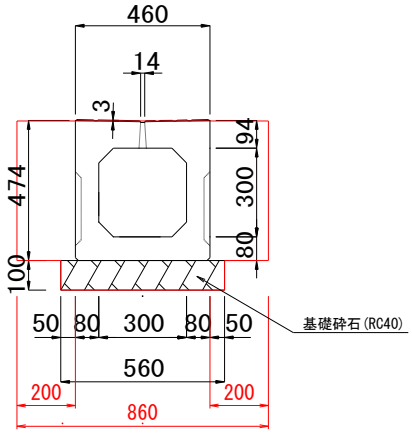

土工控除(種別)
①As舗装-1(歩道)　t=0.28m
②As舗装-2(車道)　t=0.40m
③Co舗装(歩道)　t=0.32m
④インターロッキング　t=0.24m

10m 当り算出

名　称	規格・寸法	計　算　式	数　量	単位
基面整正		0.56×10.0　= 5.60	5.6	m2
基礎砕石	RC40 t=100	0.56×10.0　= 5.60	5.6	m2
側溝-1 (管渠型側溝)	300×300 標準タイプ	= 10.00	10.0	m
同上据付		= 10.00	10.0	m
		通常土工部断面 0.86×0.474+0.56×0.10=0.46 土工控除(舗装箇所) ①L=65.8m ①+④L=7.8m ④L=5.1m		
設置箇所実数				
(土工)				
床掘	余裕幅20cm	0.46×(9.70+2.70+9.20)+(0.46-0.20×0.28)×65.80+	41.4	m3
		(0.46-0.20×0.24)×5.10+(0.46-0.20×0.24-0.20×0.28)×7.8		
		= 41.40		
		側溝+基礎砕石断面 0.46×0.474+0.56×0.10=0.27		
埋戻		41.40-0.27×21.60-0.46×(0.474-0.28)×65.80-0.46×	24.0	m3
		(0.474-0.24)×5.10-0.46×{0.474-(0.28+0.24)/2}×7.80-		
		0.56×0.10×(65.80+5.10+7.50)　= 23.99		

名　称	側溝-2（管渠型側溝　300×300　集水タイプ）	縮　尺	Nonscale

図　面

平　面　図

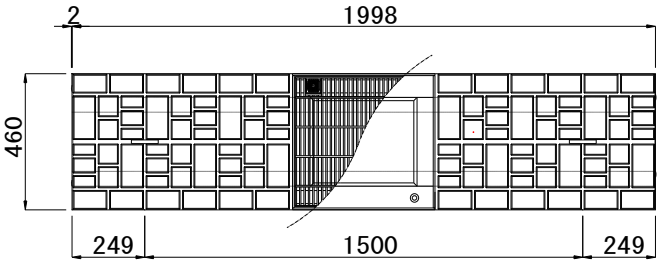

断　面　図

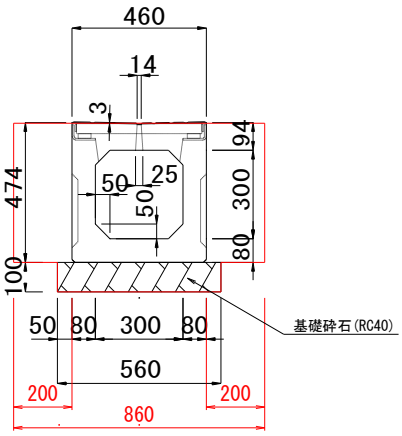

土工控除(種別)
①As舗装-1(歩道)　t=0.28m
②As舗装-2(車道)　t=0.40m
③Co舗装(歩道)　t=0.32m
④インターロッキング　t=0.24m

10m 当り算出

名　称	規格・寸法	計　算　式	数　量	単位
基面整正		0.56×10.0　= 5.60	5.6	m2
基礎砕石	RC40 t=100	0.56×10.0　= 5.60	5.6	m2
側溝-2 (管渠型側溝)	300×300 集水タイプ	= 10.00	10.0	m
同上据付		= 10.00	10.0	m
		通常土工部断面 0.86×0.474+0.56×0.10=0.46 土工控除(舗装箇所) ①　L=8.0m ①+④　L=2.0m ①+③　L=3.1m ①+②　L=14.1m		
設置箇所実数				
(土工)				
床掘	余裕幅20cm	0.46×(5.00+2.00)+(0.46-0.20×0.28)×8.00+(0.46-0.20×	12.8	m3
		0.28-0.20×0.24)×2.00+(0.46-0.20×0.32-0.20×0.28)×		
		3.10+(0.46-0.20×0.40-0.20×0.28)×14.10　= 12.79		
		側溝+基礎砕石断面 0.46×0.474+0.56×0.10=0.27		
埋戻		12.79-0.27×7.00-0.46×(0.474-0.28)×8.00-0.46×{0.474-	7.4	m3
		(0.28+0.24)/2}×2.00-0.46×{0.474-(0.32+0.28)/2}×3.10-		
		0.46×{0.474-(0.40+0.28)/2}×14.10-0.56×0.10×(8.00+2.00+		
		3.10+14.10)　= 7.35		

名　称	側溝-3（管渠型側溝　300×300　桝タイプ）	縮　尺	Nonscale

図　面

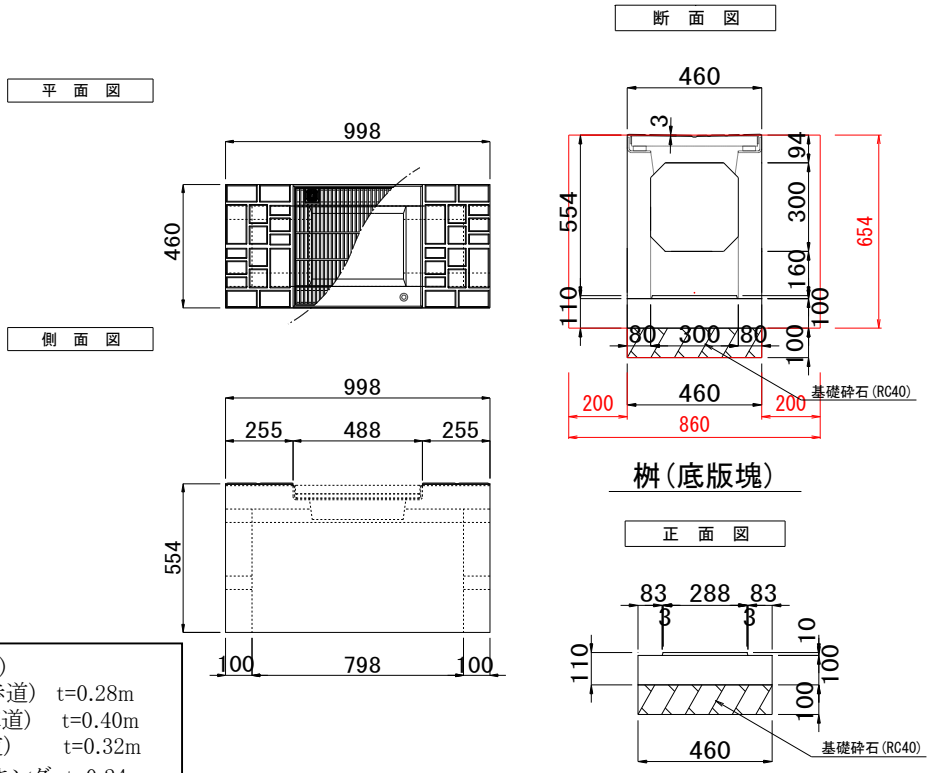

土工控除(種別)
①As舗装-1(歩道)　t=0.28m
②As舗装-2(車道)　t=0.40m
③Co舗装(歩道)　t=0.32m
④インターロッキング　t=0.24m

10基 当り算出

名　称	規格・寸法	計　算　式	数　量	単位
基面整正		0.46×0.998×10　= 4.59	4.6	m2
基礎砕石	RC40 t=100	0.46×0.998×10　= 4.59	4.6	m2
側溝-3 (管渠型側溝)	300×300L=1000 桝タイプ	= 10.00	10.0	基
同上据付		= 10.00	10.0	基
設置箇所実数				
(土工)		土工控除(舗装箇所) ①		
床掘	余裕幅20cm	0.86×(0.654-0.28)×0.998+0.46×0.10×0.998　= 0.37	0.4	m3
埋戻		0.37-{0.46×(0.654-0.28)}×0.998-0.46×0.10×0.998　= 0.15	0.2	m3

名　称	暗渠排水管-1(VUφ150　砂基礎　車道部)	縮　尺	Nonscale

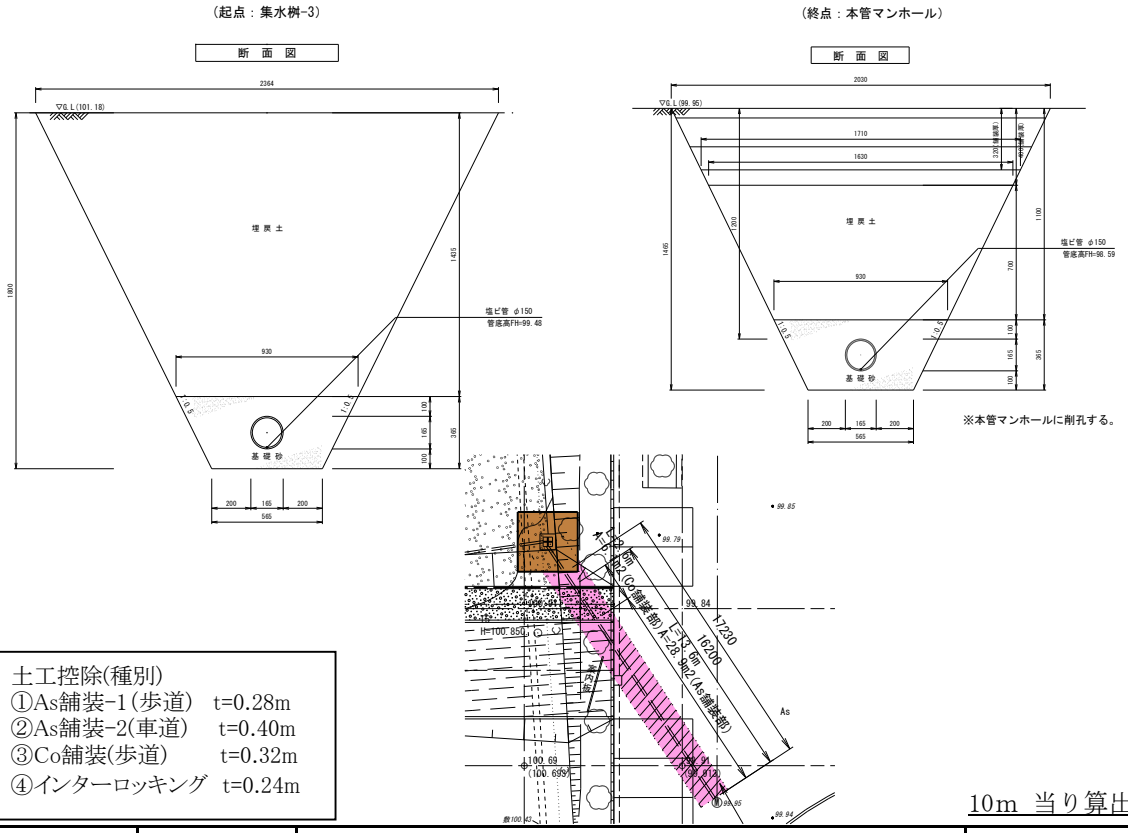

10m 当り算出

名　称	規格・寸法	計　算　式	数　量	単位
基面整正		0.565×10.0　= 5.65	5.7	m2
基礎砂	山砂	(0.565+0.930)×1/2×0.365-π/4×0.165×0.165)×10.0	2.5	m3
		= 2.51		
塩化ビニル管	VUφ150		10.0	m
同上据付			10.0	m
設置箇所実数		土工延長　L=17.2m 土工控除(舗装箇所) ②L=13.6m,A=28.9m2 ③ L=2.6m,A=6.1m2		
(土工)				
床掘		{0.565+(2.364+2.03)×1/2}×(1.80+1.465)×1/2×1/2×17.20-	25.3	m3
		28.90×0.40-6.10×0.32　= 25.27		
埋戻		25.27-(0.565+0.93)×0.365×1/2×17.20-(2.03+1.63)×	10.0	m3
		0.40×1/2×13.60-(2.03+1.63)×0.32×1/2　= 10.04		

名　称	暗渠排水管-2(VUφ150　砂基礎　歩道部)	縮　尺	Nonscale

図　面

断　面　図

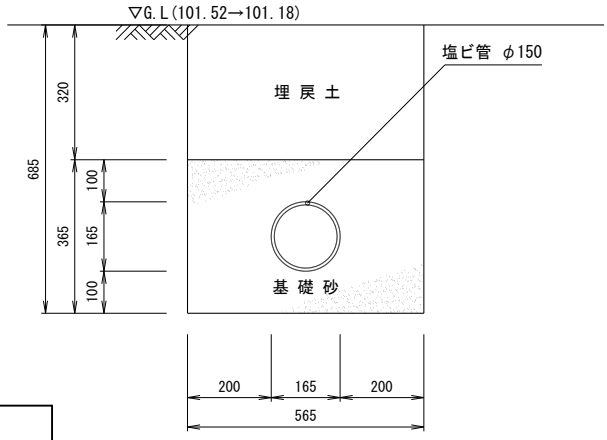

土工控除(種別)
①As舗装-1(歩道)　t=0.28m
②As舗装-2(車道)　t=0.40m
③Co舗装(歩道)　t=0.32m
④インターロッキング　t=0.24m

10m 当り算出

名　称	規格・寸法	計　算　式	数　量	単位
基面整正		0.565×10.0 = 5.65	5.7	m2
基礎砂	山砂	(0.565×0.365-π/4×0.165×0.165)×10.0 = 1.85	1.9	m3
塩化ビニル管	VUφ150		10.0	m
同上据付			10.0	m
設置箇所実数		土工延長L=29.0m 土工控除(舗装箇所) ③L=12.3m		
(土工)				
床掘		0.565×0.685×(29.00-12.30)+0.565×(0.685-0.32)×12.3	9.0	m3
		= 9.00		
埋戻		0.565×0.32×(29.0-12.3) = 3.02	3.0	m3

名　称	暗渠排水管-3(VUφ100　砂基礎　献花台部)	縮　尺	Nonscale

図　面

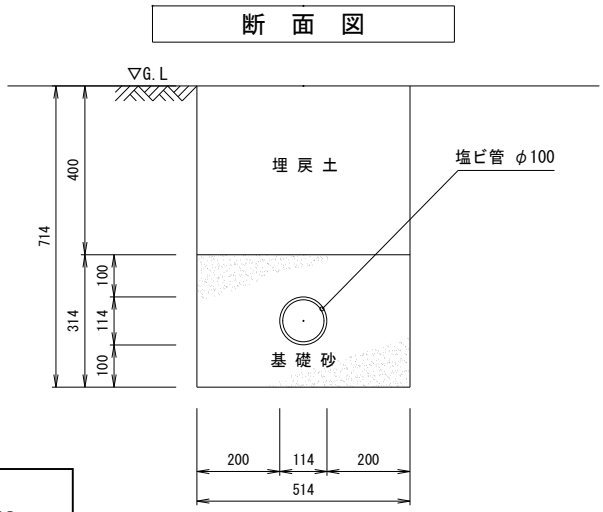

土工控除(種別)
①As舗装-1(歩道)　t=0.28m
②As舗装-2(車道)　t=0.40m
③Co舗装(歩道)　t=0.32m
④インターロッキング　t=0.24m

10m 当り算出

名　称	規格・寸法	計　算　式	数　量	単位
基面整正		0.514×10.0 = 5.14	51	m2
基礎砂	山砂	(0.514×0.314-π/4×0.114×0.114)×10.0 = 1.51	15	m3
塩化ビニル管	VUφ100		100	m
同上据付			100	m
設置箇所実数		土工延長L=6.0m×2・3.9m 土工控除(舗装箇所) ④		
(土工)				
床掘		0.514×0.714×(6.00×2+3.90)-0.514×0.24×	39	m3
		(6.00×2+3.90) = 3.87		
埋戻		0.514×(0.40-0.24)×15.90 = 1.31	13	m3

名　称	暗渠透水管-1(有孔管φ50　砕石巻立て)	縮　尺	Nonscale

図　面

断　面　図

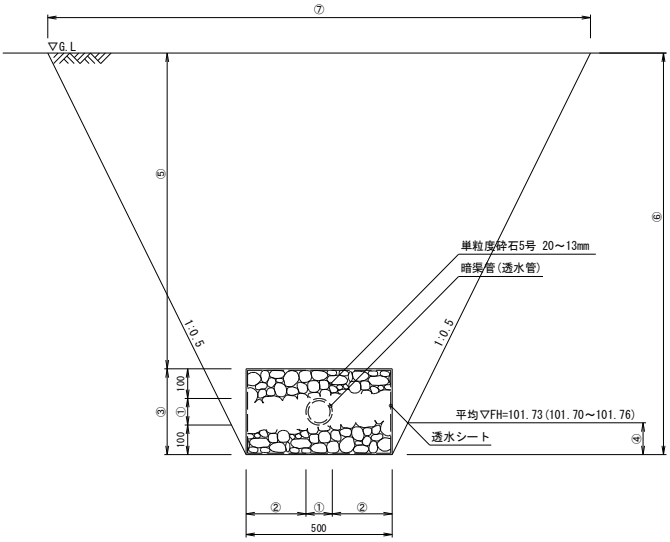

■規格表

名　　称	①	②	③	④	⑤	⑥	⑦
暗渠透水管φ50のとき	60	220	260	105	3350～3380	3610～3640	4110～4140
暗渠透水管φ100のとき	114	193	314	107	180～3320	494～3634	994～4134

10m 当り算出

名　　称	規格・寸法	計　　算　　式	数　　量	単位
基面整正		0.50×10.0　= 5.00	5.0	m2
単粒度砕石5号	20mm～13mm	(0.50×0.26-π/4×0.06×0.06)×10.0　= 1.27	1.3	m3
透水シート	織布　ﾎﾟﾘﾌﾟﾛﾋﾟﾚﾝ	(0.50+0.26)×2×10.0　= 15.20	15.2	m2
透水管	有孔管φ50		10.0	m
同上据付			10.0	m

名　称	暗渠透水管-1(有孔管φ50　砕石巻立て)　土工	縮　尺	Nonscale

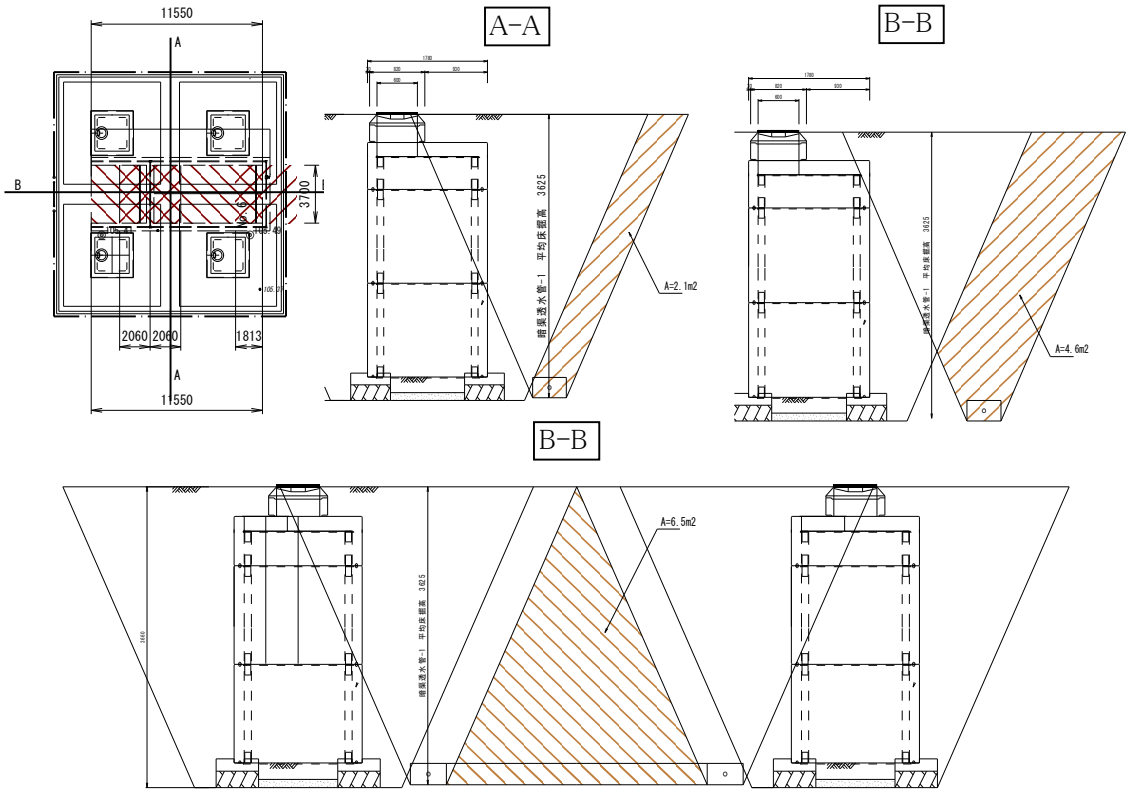

名　　称	規格・寸法	計　　算　　式	数　　量	単位
設置箇所実数				
(土工)				
床掘		2.10×11.55×2+4.60×3.70+6.50×1/2×(2.06×2+1.81)	84.8	m3
		= 84.80		
埋戻		84.80-0.50×0.26×31.20 = 80.74	80.7	m3

名　称	暗渠透水管-2(有孔管φ100　砕石巻立て)	縮　尺	Nonscale

図　面

断　面　図

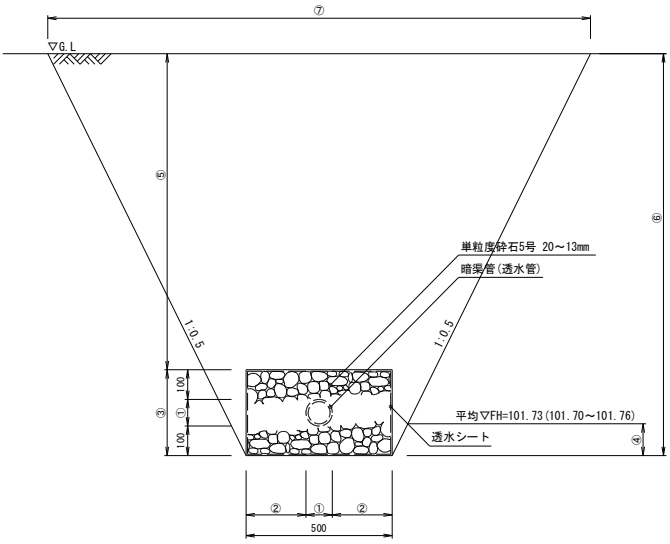

■規格表

名　　称	①	②	③	④	⑤	⑥	⑦
暗渠透水管φ50のとき	60	220	260	105	3350～3380	3610～3640	4110～4140
暗渠透水管φ100のとき	114	193	314	107	180～3320	494～3634	994～4134

10m 当り算出

名　　称	規格・寸法	計　　算　　式	数　　量	単位
基面整正		0.50×10.0　= 5.00	5.0	m2
単粒度砕石5号	20mm～13mm	(0.50×0.314-π/4×0.114×0.114)×10.0　= 1.47	1.5	m3
透水シート	織布　ﾎﾟﾘﾌﾟﾛﾋﾟﾚﾝ	(0.50+0.314)×2×10.0　= 16.28	16.3	m2
透水管	有孔管φ100		10.0	m
同上据付			10.0	m
設置箇所実数				
(土工)		土工延長L=6.8m		
床掘		{0.50+(0.994+4.134)×1/2}×(0.494+3.634)×1/2×1/2	21.5	m3
		×6.80　= 21.50		
埋戻		21.5-0.50×0.314×6.80　= 20.43	20.4	m3

名　称	集水桝-1（500×500×550）	縮　尺	Nonscale

図　面

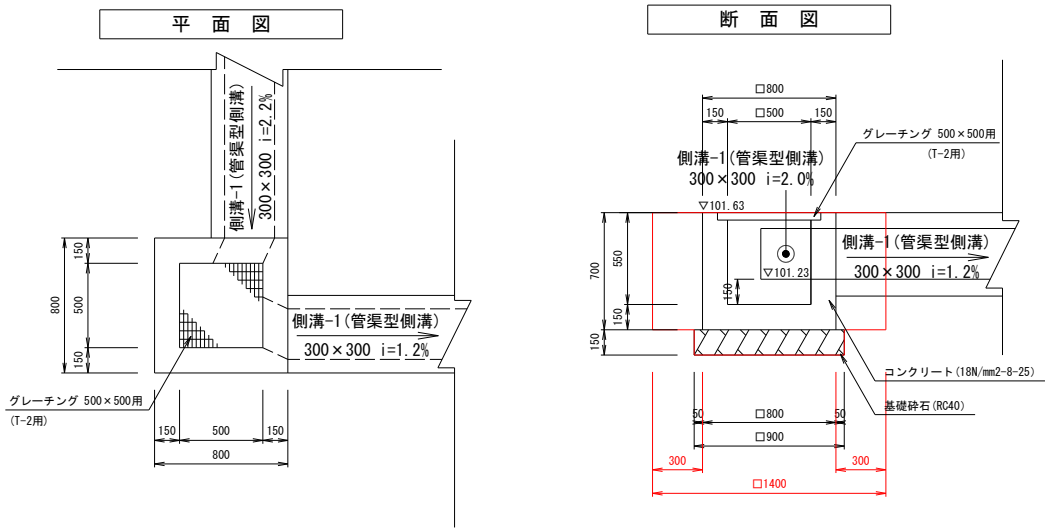

1基 当り算出

名　　称	規格・寸法	計　　算　　式	数　　量	単位
基面整正		0.90×0.90　　= 0.81	0.8	m2
基礎砕石	RC40 t=150	0.90×0.90　　= 0.81	0.8	m2
コンクリート	18N/mm2-8-25	0.80×0.80×0.70-0.50×0.50×(0.55-0.044)-0.62×0.62	0.28	m3
		×0.044-0.30×0.30×0.15×2　　= 0.28		
同上型枠	小型	0.80×0.70×4+0.50×(0.55-0.044)×4+0.62×0.044×4	3.4	m2
		-0.30×0.30×2×2+0.30×0.15×4×2　　= 3.36		
グレーチング蓋	□500	T-2	1.0	枚
同上据付			1.0	枚
（土工）				
床掘	余裕幅30cm	1.4×1.4×0.70+0.90×0.90×0.15　　= 1.49	1.5	m3
埋戻		1.49-0.80×0.80×0.70-0.90×0.90×0.15　　= 0.92	0.9	m3

名　称	集水桝-2（500×500×730）	縮　尺	Nonscale

図　面

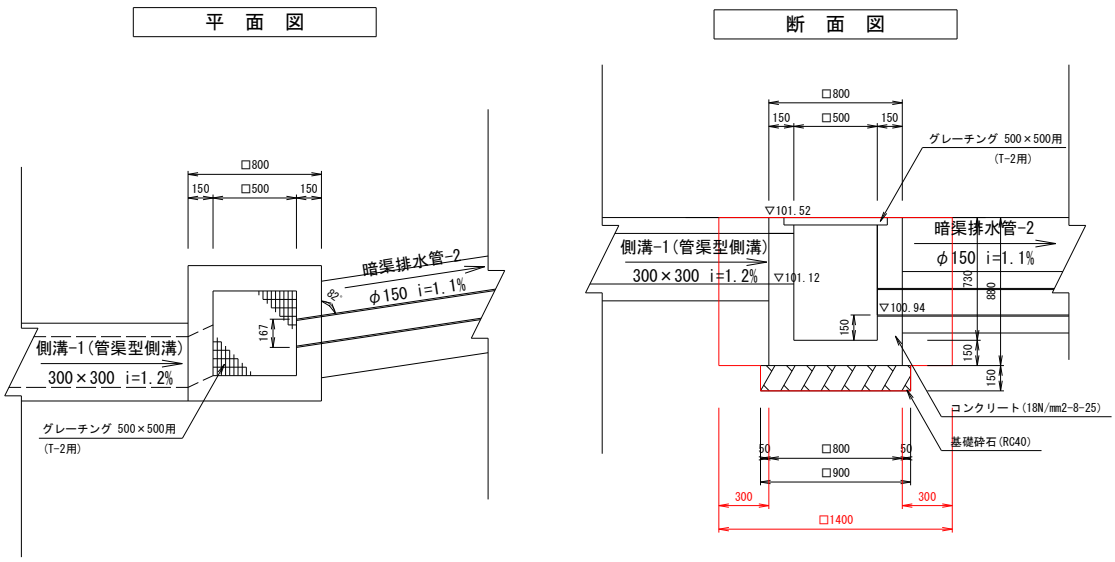

1基 当り算出

名　　称	規格・寸法	計　　算　　式	数　　量	単位
基面整正		0.90×0.90　　= 0.81	0.8	m2
基礎砕石	RC40 t=150	0.90×0.90　　= 0.81	0.8	m2
コンクリート	18N/mm2-8-25	0.80×0.80×0.88-0.50×0.50×(0.73-0.044)-0.62×0.62	0.36	m3
		×0.044-0.30×0.30×0.15-π/4×0.167×0.167×0.15		
		= 0.36		
同上型枠	小型	0.80×0.88×4+0.73×0.50×4-0.30×0.30×2+0.30	4.3	m2
		×0.15×4-π/4×0.167×0.167×2+0.167×π×0.15		
		= 4.31		
グレーチング蓋	□500	T-2	1.0	枚
同上据付			1.0	枚
（土工）				
床掘	余裕幅30cm	1.4×1.4×0.88+0.90×0.90×0.15　　= 1.85	1.9	m3
埋戻		1.85-0.80×0.80×0.88-0.90×0.90×0.15　　= 1.17	1.2	m3

名　称	集水桝-3（600×600×1850）	縮　尺	Nonscale

図　面

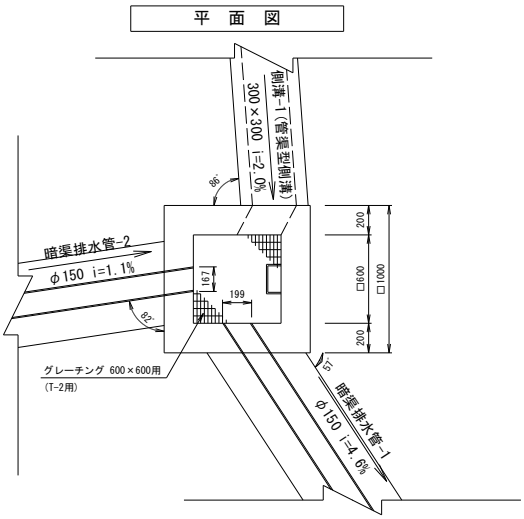

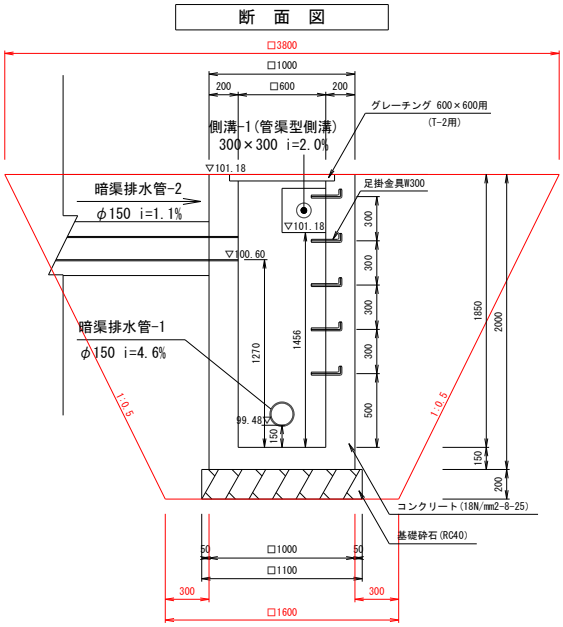

1基 当り算出

名　　称	規格・寸法	計　　算　　式	数　　量	単位
基面整正		1.1×1.1　　= 1.21	1.2	m2
基礎砕石	RC40 t=200	1.1×1.1　　= 1.21	1.2	m2
コンクリート	18N/mm2-8-25	1.0×1.0×2.0-0.60×0.60×(1.85-0.044)-0.72×0.72	1.3	m3
		×0.044-π/4×0.167×0.167×0.20-π/4×0.199×0.199		
		×0.20-0.30×0.30×0.20　　= 1.30		
同上型枠	小型	1.0×2.0×4+0.60×(1.85-0.044)×4+0.72×0.044×4-π/4	12.7	m2
		×0.167×0.167×2-π/4×0.199×0.199×2-0.30×0.30×2		
		+0.30×0.20×4+(π×0.167+π×0.199)×0.20　　= 12.65		
足掛金具	W300	N　　= 5.00	5.0	本
グレーチング蓋	□600	T-2	1.0	枚
同上据付			1.0	枚
（土工）				
床掘	余裕幅30cm	(1.6×1.6+3.8×3.8)×1/2×(2.0+0.20)	18.7	m3
		= 18.70		
埋戻		18.70-1.0×1.0×1.85-1.1×1.1×0.20　　= 16.61	16.6	m3

名　称	集水桝-4（500×500×550）	縮　尺	Nonscale

図　面

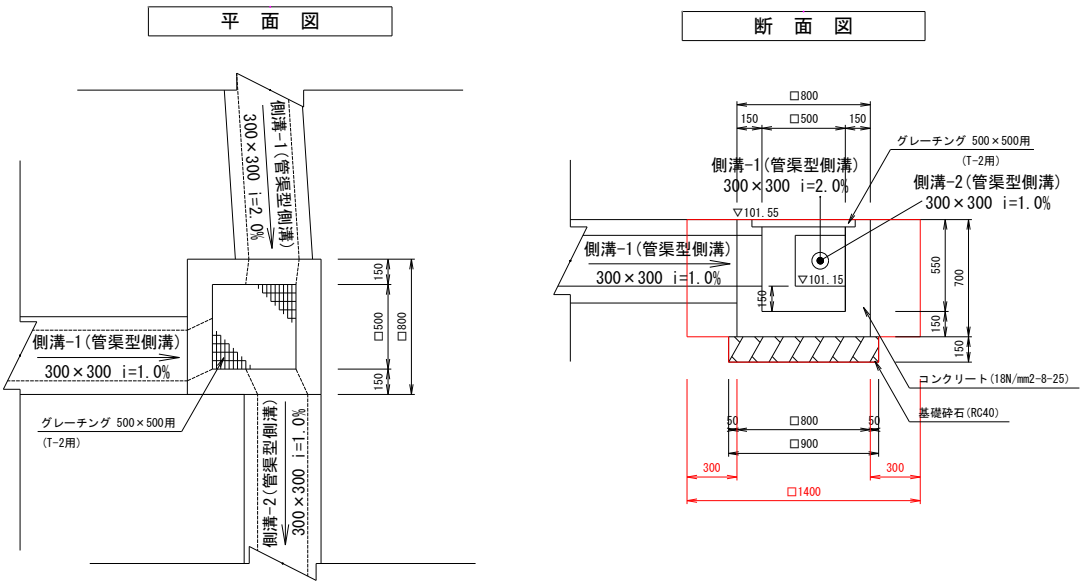

1基 当り算出

名　称	規格・寸法	計　算　式	数　量	単位
基面整正		0.90×0.90 = 0.81	0.8	m2
基礎砕石	RC40 t=200	0.90×0.90 = 0.81	0.8	m2
コンクリート	18N/mm2-8-25	0.80×0.80×0.70-0.50×0.50×(0.55-0.044)-0.62×0.62	0.3	m3
		×0.044-0.30×0.30×0.15×3 = 0.26		
同上型枠	小型	0.80×0.70×4+0.50×(0.55-0.044)×4+0.62×0.044×4	3.4	m2
		-0.30×0.30×2×3+0.30×0.15×4×3 = 3.36		
グレーチング蓋	□500	T-2	1.0	枚
同上据付			1.0	枚
（土工）				
床掘	余裕幅30cm	1.4×1.4×0.70+0.90×0.90×0.15 = 1.49	1.5	m3
埋戻		1.49-0.80×0.80×0.70-0.90×0.90×0.15 = 0.92	0.9	m3

名　称	削孔工-1（φ100用）	縮　尺	Nonscale

図　面

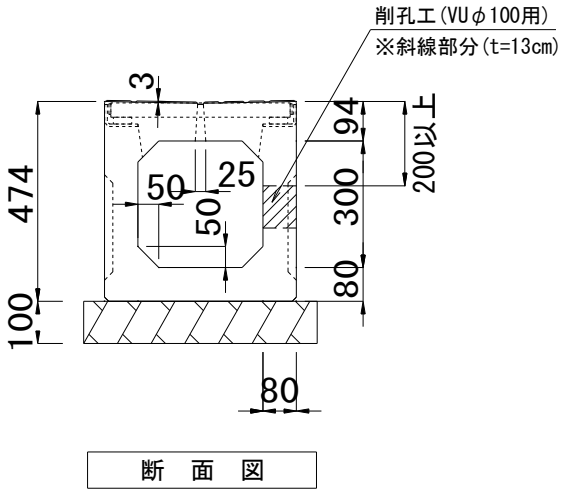

1箇所 当り算出

名　　称	規格・寸法	計　　算　　式	数　　量	単位
削孔工	φ100用	= 1.00	1.0	箇所

名　称	削孔工-2（φ150用）	縮　尺	Nonscale

図　面

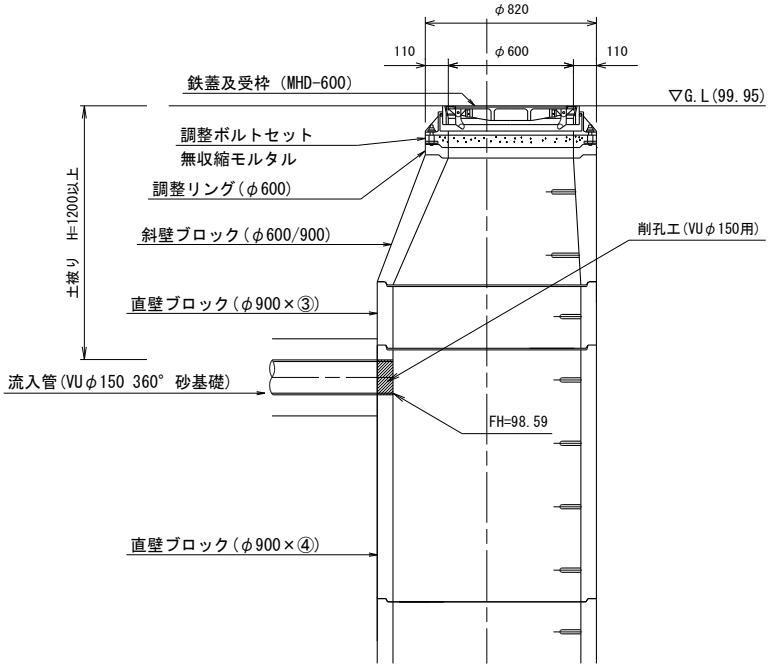

断　面　図

1箇所 当り算出

名　　称	規格・寸法	計　　算　　式	数　　量	単位
削孔工	φ150用	= 1.00	1.0	箇所

名　称	削孔工-3（□300用）	縮　尺	Nonscale

図　面

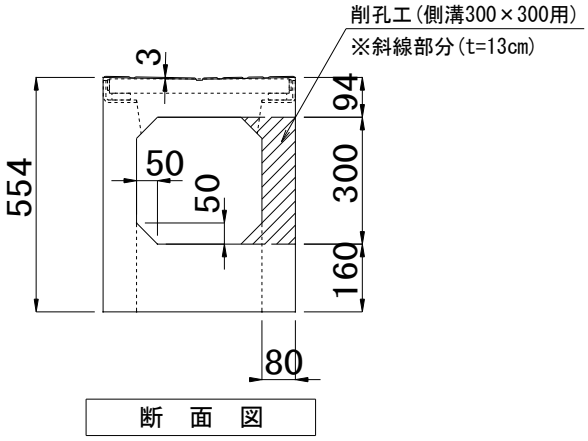

1箇所 当り算出

名　　称	規格・寸法	計　　算　　式	数　　量	単位
削孔工	300×300用	= 1.00	1.0	箇所

電気設備工
(鹿沼市合葬墓)

名　　称	電気設備工			鹿沼市合葬墓	
名　　称	規格・寸法	計　　算　　式		数　　量	単位
（照明設備工）					
フットライト-1	□150×H900組子ﾃﾞｻﾞｲﾝ・深岩石	N= 1+1	= 2.0	2.0	基
フットライト-2	□150×H900ユニット・白御影石	N= 1+1+1+1+1+1+1+1+1+1	= 10.0	10.0	基
作業土工					
床掘		作業土工集計表より	＝ 5.0	5.0	m3
埋戻		作業土工集計表より	＝ 4.4	4.4	m3

名　称	フットライト-1　(組子デザイン・深岩石)	縮　尺	Nonscale

図　面

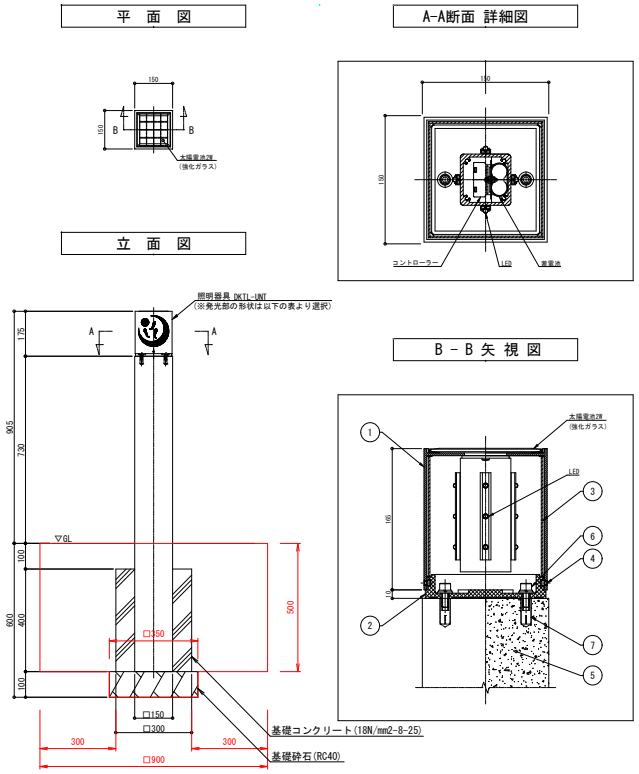

10基 当り算出

名　　称	規格・寸法	計　　算　　式	数　　量	単位
基面整正		0.35×0.35×10　　= 1.23	1.2	m2
基礎砕石	RC40 t=100	0.35×0.35×10　　= 1.23	1.2	m2
基礎コンクリート	18N/mm2-8-25	(0.30×0.30-0.15×0.15)×0.40×10　　= 0.27	0.3	m3
同上型枠	基礎	0.30×0.40×4×10　　= 4.80	4.8	m2
フットライト-1	□150×H905		10.0	基
同上据付			10.0	基
(土工)				
床堀	余堀幅0.30m	(0.90×0.90×0.50+0.35×0.35×0.10)×10　= 4.17	4.2	m3
埋戻		4.17-(0.15×0.15×0.10+0.30×0.30×0.40+0.35	3.7	m3
		×0.35×0.10)×10　　= 3.67		

名　称	フットライト-2　（ユニット・白御影石）	縮　尺	Nonscale

図　面

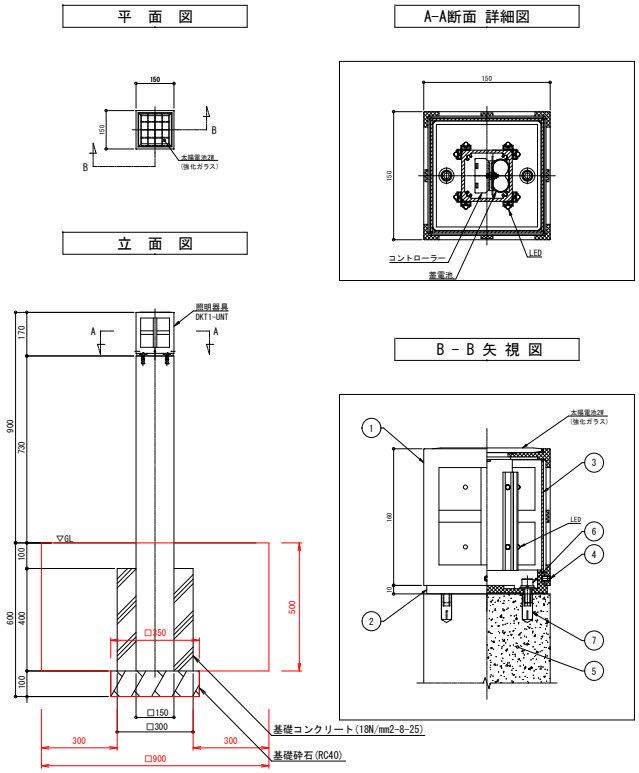

10基 当り算出

名　　称	規格・寸法	計　　算　　式	数　　量	単位
基面整正		0.35×0.35×10　　= 1.23	1.2	m2
基礎砕石	RC40 t=100	0.35×0.35×10　　= 1.23	1.2	m2
基礎コンクリート	18N/mm2-8-25	(0.30×0.30-0.15×0.15)×0.40×10　　= 0.27	0.3	m3
同上型枠	基礎	0.30×0.40×4×10　　= 4.80	4.8	m2
フットライト-2	□150×H900		10.0	基
同上据付			10.0	基
（土工）				
床堀	余堀幅0.30m	(0.90×0.90×0.50+0.35×0.35×0.10)×10　= 4.17	4.2	m3
埋戻		4.17-(0.15×0.15×0.10+0.30×0.30×0.40+0.35	3.7	m3
		×0.35×0.10)×10　　= 3.67		

園路広場整備工
（鹿沼市合葬墓）

名　　称	園路広場整備工			鹿沼市合葬墓	
名　　称	規格・寸法	計　　算　　式		数　　量	単位
（アスファルト舗装工）					
アスファルト舗装-1（歩道）	表層t=3、路盤工t=10、凍上抑制層t=15cm	A= 202.0 + 240.0 + 149.0 = 591.00		591.0	m2
アスファルト舗装-2（車道）	表層t=5ｃｍ、上層t=15cm、下層t=20cm	A= 360.0 + 23.0 = 383.00		383.0	m2
（コンクリート系舗装工）					
ｺﾝｸﾘｰﾄ舗装（歩道）	表層t=7、路盤工t=10、凍上抑制層t=15cm	A= 70.0 + 31.0 = 101.00		101.0	m2
ｲﾝﾀｰﾛｯｷﾝｸﾞ舗装	表層t=6cm,ｸｯｼｮﾝ砂t=3cm,路盤工t=10cm	A= 50.0 = 50.00		50.0	m2
ｺﾝｸﾘｰﾄ平板舗装	表層t=6cm,ｸｯｼｮﾝ砂t=3cm,路盤工t=10cm	A= 25.0 = 25.00		25.0	m2
（園路縁石工）					
縁石-1(歩車道境界ブロック)	150/170×200×600A型	L= 35.10 + 5.00 + 13.80 + 7.50		91.0	m
		+ 29.60 = 91.00			
縁石-2(歩車道境界ブロック)	150/170×200×600A型低	L= 3.00 = 3.00		3.0	m
縁石-3(地先境界ブロック)	150×150×600	L= 10.70 + 18.70 + 22.60 + 10.00		302.2	m
		+ 29.80 + 10.00 + 29.80 + 15.60			
		+ 23.80 + 35.10 + 16.70 + 3.30			
		+ 13.70 + 1.80 + 60.60 = 302.20			
縁石					
（区画線工）					
溶融式区画線工-1	W=0.15m（駐車ﾏｽ 実線）	L= 33.50 + 27.50 + 20.00 = 81.00		81.0	m
溶融式区画線工-2	W=0.15m（駐車ﾏｽ ｾﾞﾌﾞﾗ）	L= ＣＡＤ面積換算 = 17.85		17.9	m
溶融式区画線工-3	W=0.15m(駐車ﾏｽ車椅子ﾏｰｸ)	L= = 6.50		6.5	m
作業土工					
床掘		作業土工集計表より = 17.30		17.3	m3
埋戻		作業土工集計表より = 7.90		7.9	m3

名　称	アスファルト舗装-1（歩道）	縮　尺	Nonscale

図　面

断　面　図

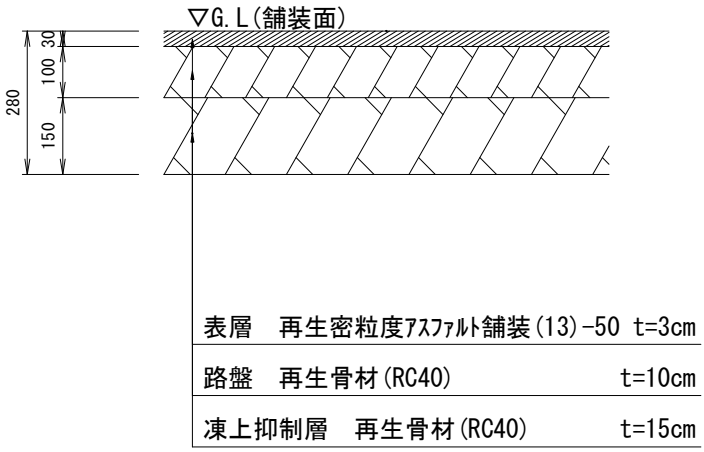

100m2 当り算出

名　　称	規格・寸法	計　　算　　式	数　　量	単位
表層	再生密粒度ｱｽｺﾝ (13)-50	t=3cm	100.0	m2
路盤工	再生骨材RC40	t=10cm	100.0	m2
凍上抑制層	RC40 t=150	再生骨材 RC40	100.0	m2
（土工）		※敷地造成工に含む		
床掘		= -	-	m3
埋戻		= -	-	m3

名　称	アスファルト舗装-2（車道）	縮　尺	Nonscale

図　面

断　面　図

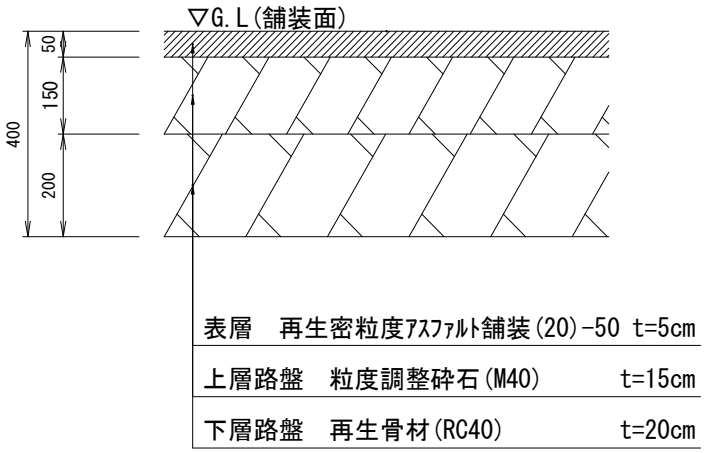

100m2 当り算出

名　　称	規格・寸法	計　　算　　式	数　　量	単位
表層	再生密粒度ｱｽｺﾝ t=50	(20)-50	100.0	m2
上層路盤工	M-40 t=150	粒度調整砕石M-40	100.0	m2
下層路盤工	RC40 t=200	再生骨材 RC40	100.0	m2
(土工)		※敷地造成工に含む		
床掘		= -	-	m3
埋戻		= -	-	m3

名　称	コンクリート舗装（歩道）	縮　尺	Nonscale

図　面

断　面　図

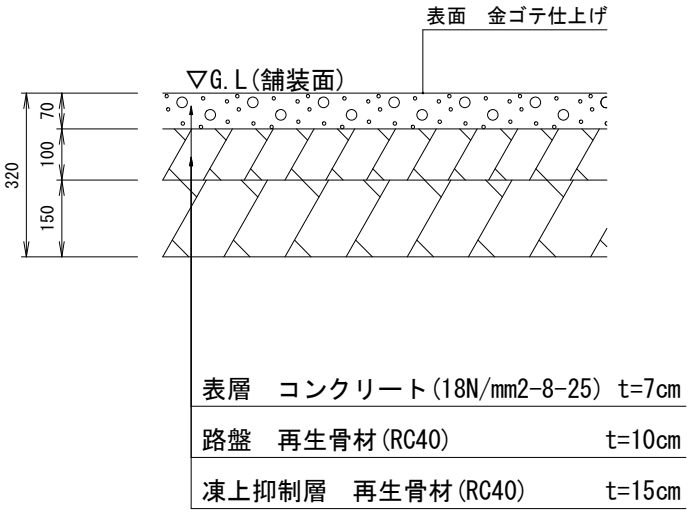

100m2 当り算出

名　　称	規格・寸法	計　　算　　式	数　　量	単位
表層	コンクリート t=70	コンクリート18N/mm2-8-25	100.0	m2
路盤工	再生骨材RC40	t=10cm	100.0	m2
凍上抑制層	RC40 t=150	再生骨材 RC40	100.0	m2
(土工)		※敷地造成工に含む		
床掘		= －	－	m3
埋戻		= －	－	m3

名　称	インターロッキング舗装	縮　尺	Nonscale

図　面

断　面　図

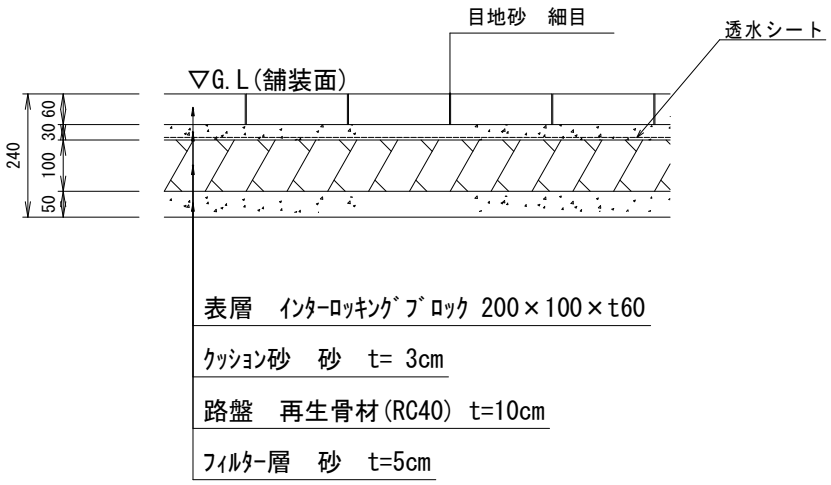

100m2 当り算出

名　　称	規格・寸法	計　　算　　式	数　　量	単位
不陸整正			100.0	m2
ｲﾝﾀｰﾛｯｷﾝｸﾞﾌﾞﾛｯｸ	200×100 t=60		100.0	m2
クッション砂	砂　t=30	100.0×0.03　　= 3.00	3.0	m3
透水シート	不織布 60g/㎡		100.0	m2
路盤工	RC40 t=100	再生骨材 RC40	100.0	m2
フィルター層	砂　t=50	100.0×0.05　　= 5.00	5.0	m3
		目地砂は諸雑費に含む		
(土工)		※敷地造成工に含む		
床掘		= －	－	m3
埋戻		= －	－	m3

名　称	コンクリート平板舗装	縮　尺	Nonscale

図　面

断　面　図

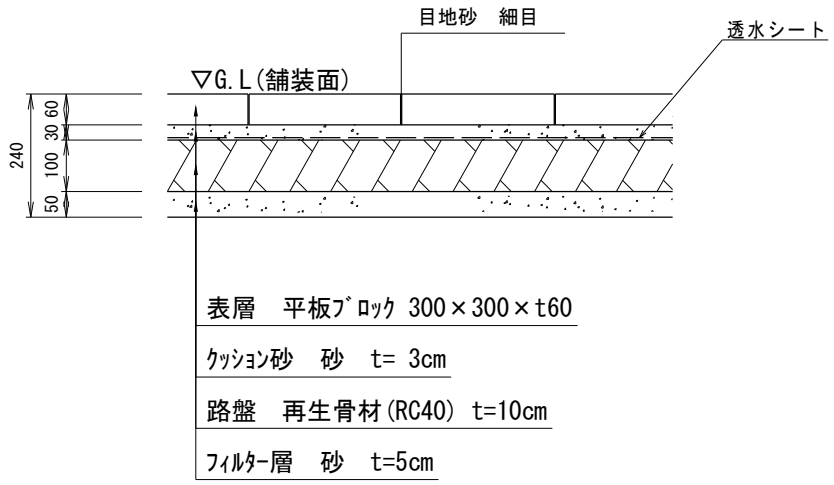

100m2 当り算出

名　　称	規格・寸法	計　　算　　式	数　　量	単位
不陸整正			100.0	m2
平板ブロック	300×300 t=60		100.0	m2
クッション砂	砂　t=30	100.0×0.03　　= 3.00	3.0	m3
透水シート	不織布 60g/㎡		100.0	m2
路盤工	RC40 t=100	再生骨材 RC40	100.0	m2
フィルター層	砂　t=50	100.0×0.05　　= 5.00	5.0	m3
		目地砂は諸雑費に含む		
(土工)		※敷地造成工に含む		
床掘		= －	－	m3
埋戻		= －	－	m3

名　称	縁石-1(歩車道境界ブロック　標準型)	縮　尺	Nonscale

図　面

断　面　図

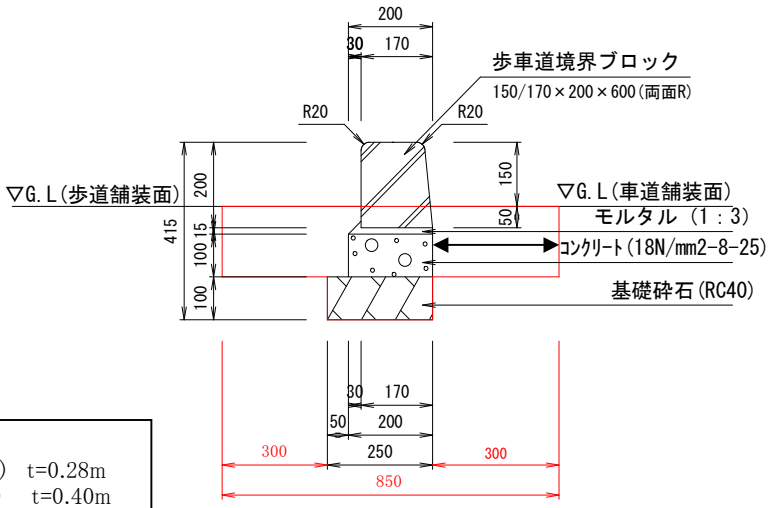

土工控除(種別)
①As舗装-1(歩道)　t=0.28m
②As舗装-2(車道)　t=0.40m
③Co舗装(歩道)　t=0.32m
④インターロッキング　t=0.24m

100m 当り算出

名　称	規格・寸法	計　算　式	数　量	単位
基面整正		0.25×100.0　= 25.00	25.0	m2
基礎砕石	RC40 t=100	0.25×100.0　= 25.00	25.0	m2
基礎ｺﾝｸﾘｰﾄ	18N/mm2-8-25	0.20×0.10×100.0　= 2.00	2.0	m3
同上型枠	基礎	0.10×2×100.0　= 20.00	20.0	m2
モルタル	1：3 t=15	(0.17×0.015＋0.03×0.03×1/2)×100.0　= 0.300	0.3	m3
歩車道境界ﾌﾞﾛｯｸ	150/170×200×600(標準部)	両面Rﾀｲﾌﾟ　100.0/(0.60+0.006)　(目地)　= 165.0	165	個
同上据付			100.0	m
		土工控除(舗装箇所) ②　L=29.2+7.5+14.1=50.8m ②+③L=32.0m		
設置箇所実数				
(土工)		舗装面側土工(敷地造成工に含む)		
床掘	余裕幅W=30cm	(0.85×0.165+0.25×0.10-0.30×0.165)×(29.20+7.50+14.10)+	8.0	m3
		(0.85×0.165+0.25×0.10-0.30×0.165×2)×32.00　= 8.00		
埋戻		8.00-(0.20×0.165+0.25×0.10)×(29.20+7.50+14.10+32.00)		
		= 3.20	3.2	m3

名　称	縁石-2(歩車道境界ブロック　低型)	縮　尺	Nonscale

図　面

断　面　図

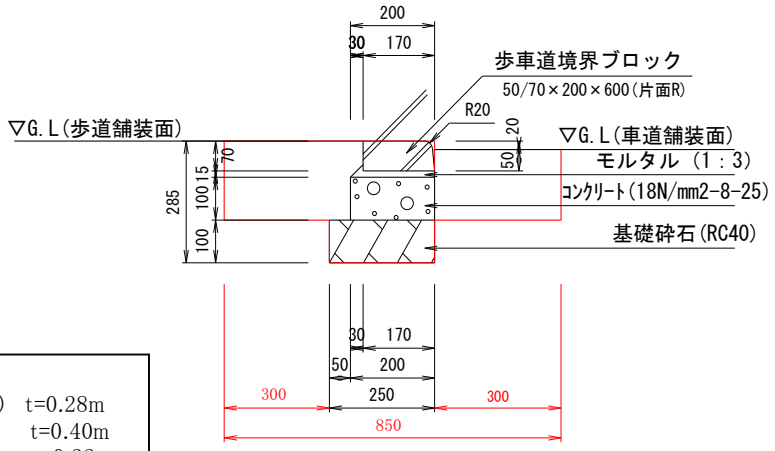

土工控除(種別)
①As舗装-1(歩道)　t=0.28m
②As舗装-2(車道)　t=0.40m
③Co舗装(歩道)　t=0.32m
④インターロッキング　t=0.24m

100m 当り算出

名　称	規格・寸法	計　算　式	数　量	単位
基面整正		0.25×100.0 = 25.00	25.0	m2
基礎砕石	RC40 t=100	0.25×100.0 = 25.00	25.0	m2
基礎ｺﾝｸﾘｰﾄ	18N/mm2-8-25	0.20×0.10×100.0 = 2.00	2.0	m3
同上型枠	基礎	0.10×2×100.0 = 20.00	20.0	m2
モルタル	1：3 t=15	(0.17×0.015＋0.03×0.03×1/2)×100.0 = 0.300	0.30	m3
歩車道境界ﾌﾞﾛｯｸ	50/70×200×600(低部)	片面Rﾀｲﾌﾟ　100.0/(0.60+0.006)　(目地) = 165.0	165	個
同上据付			100.0	m
設置箇所実数				
(土工)		舗装面側土工(敷地造成工に含む)		
床掘	余裕幅W=30cm	= －	－	m3
埋戻		= －	－	m3

名　称	縁石-3(地先境界ブロック)	縮　尺	Nonscale

図　面

断　面　図

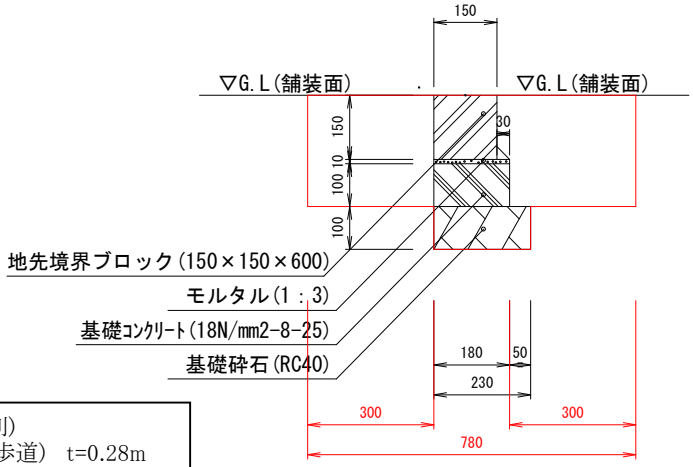

土工控除(種別)
①As舗装-1(歩道)　t=0.28m
②As舗装-2(車道)　t=0.40m
③Co舗装(歩道)　t=0.32m
④インターロッキング　t=0.24m

100m 当り算出

名　称	規格・寸法	計　算　式	数　量	単位
基面整正		0.23×100.0 = 23.00	23.0	m2
基礎砕石	RC40 t=100	0.23×100.0 = 23.00	23.0	m2
基礎ｺﾝｸﾘｰﾄ	18-8-25	0.18×0.10×100.0 = 1.80	1.8	m3
同上型枠	基礎	0.10×2×100.0 = 20.00	20.0	m2
モルタル	1：3 t=10	(0.15×0.010＋0.04×0.05×1/2)×100.0 = 0.25	0.3	m3
地先境界ﾌﾞﾛｯｸ	150×150×600	100.0/(0.60+0.006（目地)) = 165	165	個
同上据付		土工控除(舗装箇所) ①L=17.9+11.0+12.3+22.2=63.4m ③L=3.0+16.6+15.5+11.0=46.1m ①+④L=9.5m ④L=22.1m ※側溝設置箇所雨水排水設備工で計上	100.0	m
設置箇所実数				
(土工)				
床掘	余裕幅30cm	(0.78×0.26+0.23×0.10)×29.40+0.23×(0.36-0.28)×63.40+	9.3	m3
		0.23×(0.36-0.32)×46.10+0.23×{0.36-(0.28+0.24)/2}×9.50+		
		0.78×(0.26-0.24)×22.10+0.23×0.10×22.10 = 9.30		
埋戻		9.30-(0.15×0.15+0.11×0.18+0.23×0.1)×29.4-	4.7	m3
		0.23×(0.36-0.28)×63.40-0.23×(0.36-0.32)×46.10-		
		0.23×{0.36-(0.28+0.24)/2}×9.50-0.78×(0.26-0.24)×		
		22.10-0.23×0.10×22.10 = 4.72		

名　称	溶融式区画線工-1　W=0.15m(白・実線)	縮　尺	Nonscale

図　面

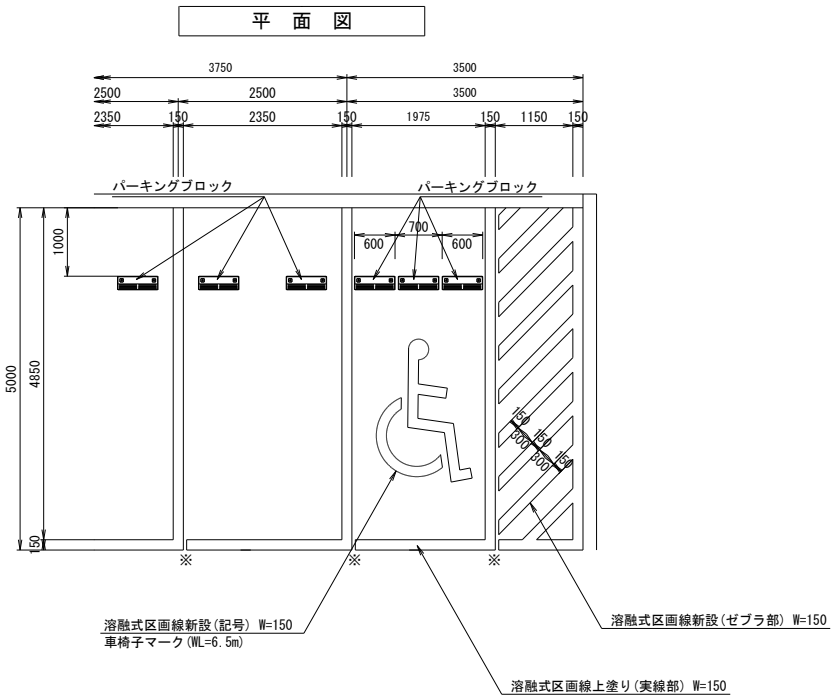

※5cm程度の水抜き箇所を設けること

100m 当り算出

名　称	規格・寸法	計　算　式	数　量	単位
溶融式区画線	W=150白・実線		100.0	m

名　称	溶融式区画線工-2　W=0.15m(白・ゼブラ)	縮　尺	Nonscale

図　面

平　面　図

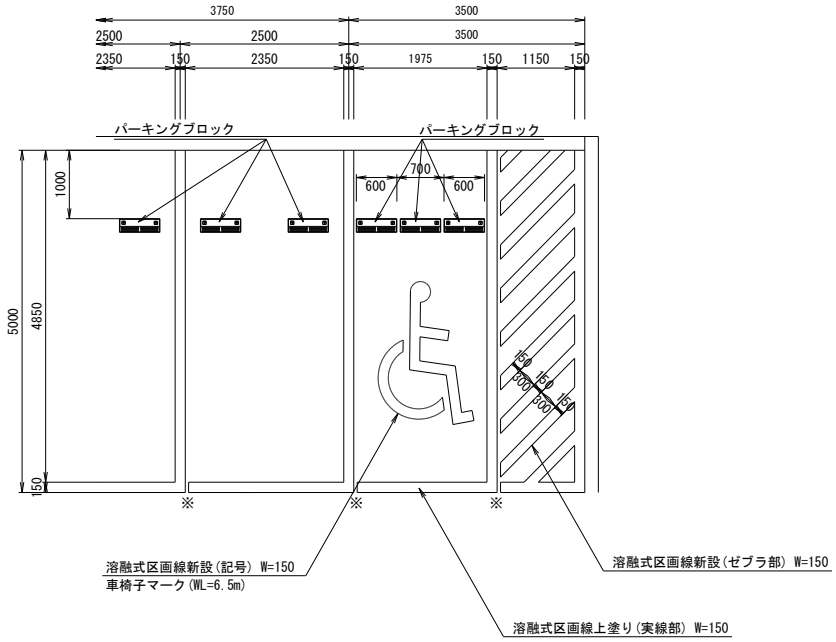

※5cm程度の水抜き箇所を設けること

100m 当り算出

名　称	規格・寸法	計　算　式	数　量	単位
溶融式区画線	W=150白・ゼブラ		100.0	m

名　称	溶融式区画線工-3　W=0.15m(車椅子マーク)	縮　尺	Nonscale

図　面

平　面　図

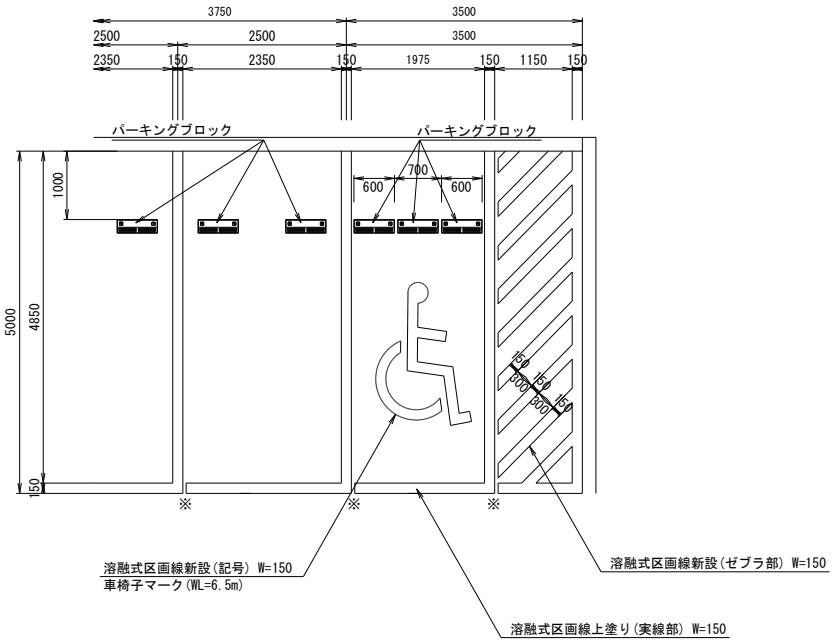

※5cm程度の水抜き箇所を設けること

1箇所 当り算出

名　称	規格・寸法	計　算　式	数　量	単位
溶融式区画線	W=150白・記号	WL=6.5m	6.5	m

修景施設整備工
（鹿沼市合葬墓）

名　　称	修景施設整備工数量計算書			鹿沼市合葬墓	
名　　称	規格・寸法	計　　算　　式		数　　量	単位
（花壇工）					
ウォール	H=0.805m　D=0.30m 深岩石・錆系御影石	L= 1.8+2.1+1.8	= 5.70	5.7	m
献花台	H680×D700/850× L3000　白御影石	N=	= 1.00	1.0	基
（モニュメント工）					
モニュメント （球体）	φ600　白御影石	N=	= 1.00	1.0	基
作業土工					
床掘		作業土工集計表より	= 1.02	1.0	m3
埋戻		作業土工集計表より	= 0.50	0.5	m3

名　称	ウォール（H=0.805m　D=0.30m）	縮　尺	Nonscale

図　面

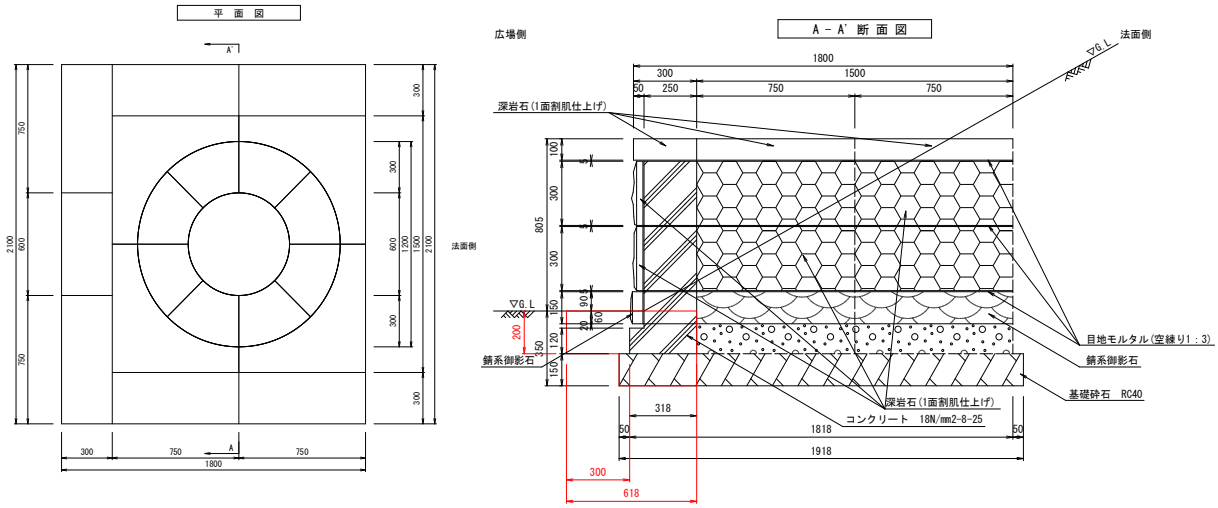

10m　当り算出

名　　称	規格・寸法	計　　算　　式	数　　量	単位
基面整正		0.368×10.0　　= 3.68	3.7	m2
基礎砕石	RC40 t=100	0.368×10.0　　= 3.68	3.7	m2
コンクリート	18N/mm2-8-25	(0.318×0.12+0.25×0.02)×10.0　　= 0.43	0.4	m3
同上型枠	小型	(0.12+0.02)×10.0　　= 1.40	1.4	m2
目地モルタル	空練1：3	0.005×3×0.30×10.0　　= 0.05	0.05	m3
ウォール	H805深岩石・ 錆御影石	= 10.00	10.0	m
同上据付		= 10.00	10.0	m
（土工）				
床掘	機械	{(0.318+0.05)×0.15+0.618×0.20}×10.0　　= 1.79	1.8	m3
埋戻		1.79-{(0.318+0.05)×0.15+0.318×0.20}×10.0	0.6	m3
		= 0.60		

名　称	献花台（花立・香炉・排水器具付）	縮　尺	Nonscale

図　面

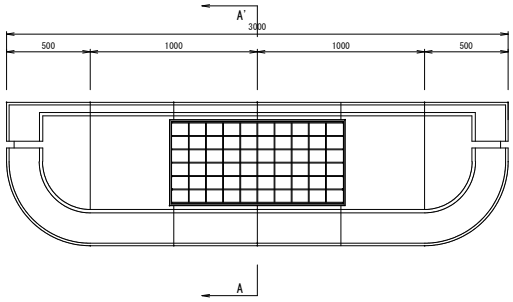

平　面　図

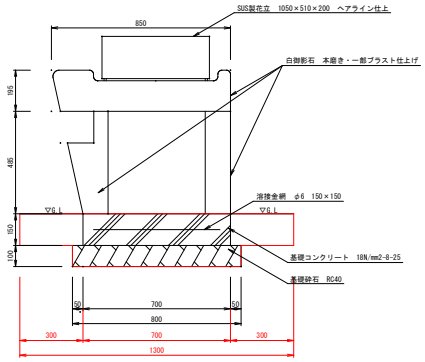

A －A' 断 面 図

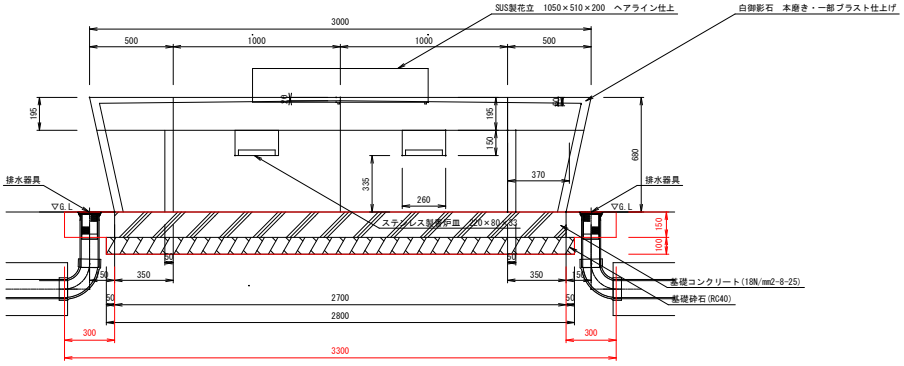

立　面　図

1箇所 当り算出

名　　称	規格・寸法	計　　算　　式	数　　量	単位
基面整正		0.80×2.8　　= 2.24	2.2	m2
基礎砕石	RC40 t=100	0.80×2.8　　= 2.24	2.2	m2
基礎コンクリート	18N/mm2-8-25	0.70×2.7×0.15　　= 0.28	0.3	m3
同上型枠	基礎	(0.70+2.7)×0.15×2　　= 1.02	1.0	m2
献花台	W300×D850×H680		1.0	基
花立	W1050×D510×H200		2.0	個
香炉皿	W220×D80×H33		1.0	個
同上設置			1.0	基
排水器具			2.0	基
		土工控除(種別) ④インターロッキング　t=0.24m		
(土工)				
床掘		0.80×2.8×(0.25-0.24)　　= 0.02	0.02	m3
		= －	－	m3

名　称	モニュメント（球体）	縮　尺	Nonscale

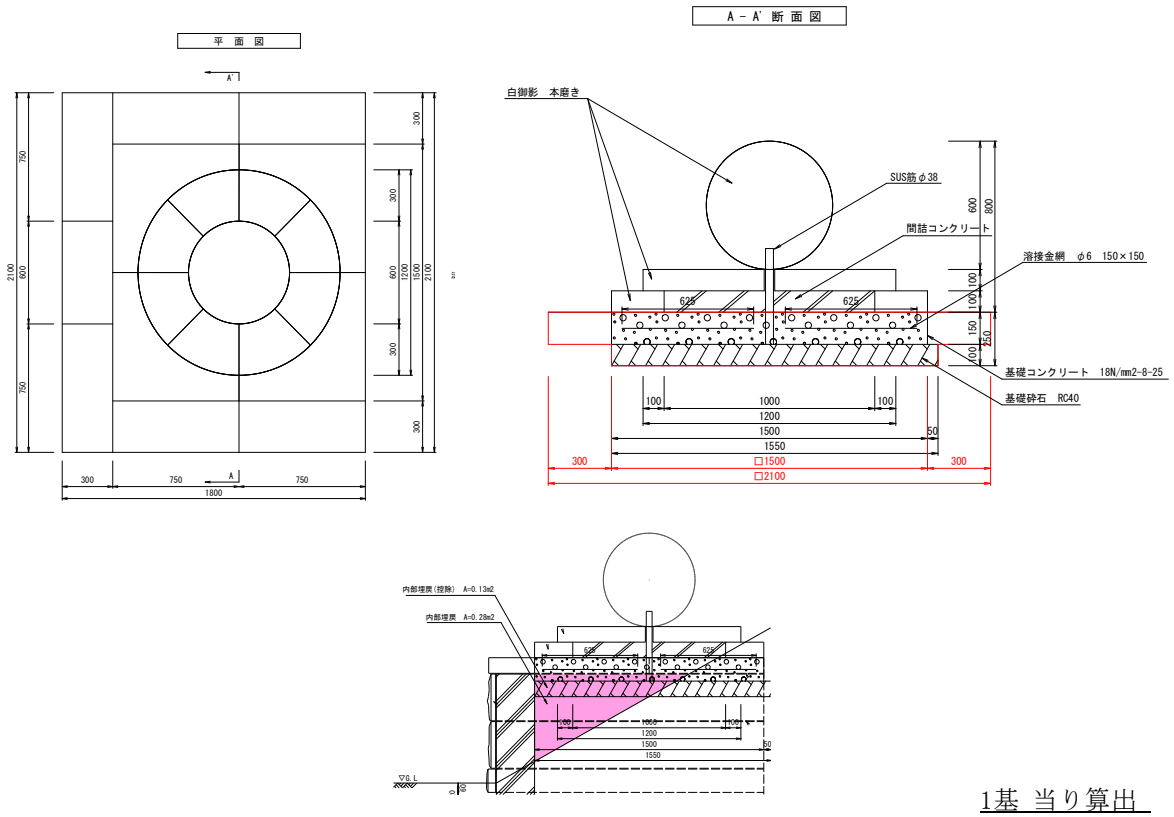

1基 当り算出

名　　称	規格・寸法	計　　算　　式	数　　量	単位
基面整正		1.5×1.5　　= 2.25	2.3	m2
基礎砕石	RC40 t=100	1.5×1.5　　= 2.25	2.3	m2
基礎コンクリート	18N/mm2-8-25	1.5×1.5×0.15　　= 0.34	0.3	m3
同上型枠	基礎	0.15×1.5×4　　= 0.90	0.9	m2
溶接金網	φ6　150×150	$(0.625+0.15+0.625)^2-0.15\times0.15$　　= 1.94	1.9	m2
間詰コンクリート	18N/mm2-8-25	1.0×1.0×0.10　　= 0.10	0.1	m3
耐震棒	SUS φ38×650	8.99kg/m×0.65/1000　　= 0.006	0.006	t
モニュメント(台座)	φ1200+□1500	= 1.00	1.0	基
モニュメント(球体)	φ600	= 1.00	1.0	基
同上設置		= 1.00	1.0	基
(土工)		※ウォール内部埋戻に含む		
埋戻		0.28×1.50-0.13×1.50　　= 0.23	0.2	m3

サービス施設整備工
（鹿沼市合葬墓 ）

名　　称	サービス施設整備工数量計算書			鹿沼市合葬墓	
名　　称	規格・寸法	計　　算　　式		数　　量	単位
(ベンチ・テーブル工)					
野外卓	ベンチ： 再生木材 テーブル：再生木材	N= 1	= 1.0	1.0	基
ベンチ	L1800×W470 再生木材	N= 1+1+1+1	= 4.0	4.0	基
(サイン施設工)					
施設名称板	W=615 H=2000 再生木材・ｱﾙﾐ	N=	= 1.0	1.0	基
全体案内板	W=2160 H=2000 ﾘｻｲｸﾙｳｯﾄﾞ ・ｱﾙﾐ	N=	= 1.0	1.0	基
合葬墓案内板	W=1060 H=1089 ﾘｻｲｸﾙｳｯﾄﾞ ・ｱﾙﾐ	N=	= 1.0	1.0	基
作業土工					
床掘		作業土工集計表より	= 4.50	4.5	m3
埋戻		作業土工集計表より	= 3.20	3.2	m3

名　称	野外卓	縮　尺	Nonscale

図　面

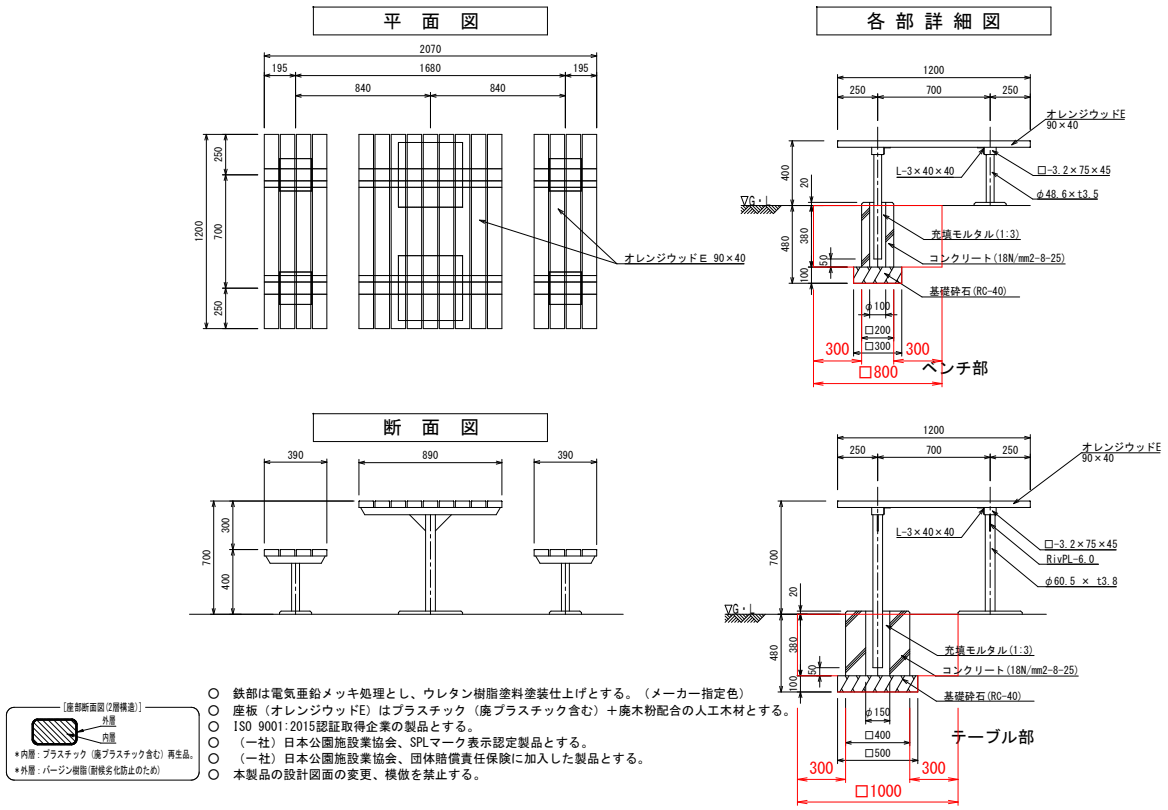

[座部断面図(2層構造)]
外層
内層
*内層：プラスチック（廃プラスチック含む）再生品。
*外層：バージン樹脂(耐候劣化防止のため)

- ○ 鉄部は電気亜鉛メッキ処理とし、ウレタン樹脂塗料塗装仕上げとする。（メーカー指定色）
- ○ 座板（オレンジウッドE）はプラスチック（廃プラスチック含む）＋廃木粉配合の人工木材とする。
- ○ ISO 9001:2015認証取得企業の製品とする。
- ○ （一社）日本公園施設業協会、SPLマーク表示認定製品とする。
- ○ （一社）日本公園施設業協会、団体賠償責任保険に加入した製品とする。
- ○ 本製品の設計図面の変更、模倣を禁止する。

10基 当り算出

名　称	規格・寸法	計　算　式	数　量	単位
基面整正		(0.50×0.50×2+0.30×0.30×2×2)×10 = 8.60	8.6	m2
基礎砕石	RC40 t=100	(0.50×0.50×2+0.30×0.30×2×2)×10 = 8.60	8.6	m2
基礎コンクリート	テーブル部 18N/mm2-8-25	(0.40×0.40-0.15×0.15×π/4)×0.40×2×10 = 1.14	1.1	m3
同上型枠	基礎	(0.40×4+0.15×0.15×π/4)×0.40×2×10 = 12.94	12.9	m2
充填モルタル	空練り1：3	{0.15×0.15×π/4×0.40-π/4×0.061×0.061×0.35}×10 = 0.06	0.06	m3
基礎コンクリート	ベンチ部 18N/mm2-8-25	(0.20×0.20-0.10×0.10×π/4)×0.40×2×2×10 = 0.51	0.5	m3
同上型枠	基礎	(0.20×4+0.10×0.10×π/4)×0.40×2×10 = 6.46	6.5	m2
充填モルタル	空練り1：3	{0.10×0.10×π/4×0.40-π/4×0.049×0.049×0.35}×10 = 0.02	0.02	m3
テーブル	L1200×W890 再生木材	= 10.00	10.0	基
同上据付		= 10.00	10.0	基
ベンチ	L1200×W390 再生木材	2×10 = 20.00	20.0	基
同上据付		2×10 = 20.00	20.0	基
(土工)		土工控除(種別) ④インターロッキング t=0.24m		
床掘	余掘り30cm	{(1.0×1.0×(0.38-0.24)+0.50×0.50×0.10)×2+(0.80×0.80	7.2	m3
		×(0.38-0.24)+0.30×0.30×0.10)×2×2}×10 = 7.24		
埋戻		7.24-(0.40×0.40×(0.38-0.24)+0.50×0.50×0.10)×2+(0.20	5.7	m3
		×0.20×(0.38-0.24)+0.30×0.30×0.10)×2×2}×10 = 5.71		

名　称	ベンチ	縮　尺	Nonscale

図　面

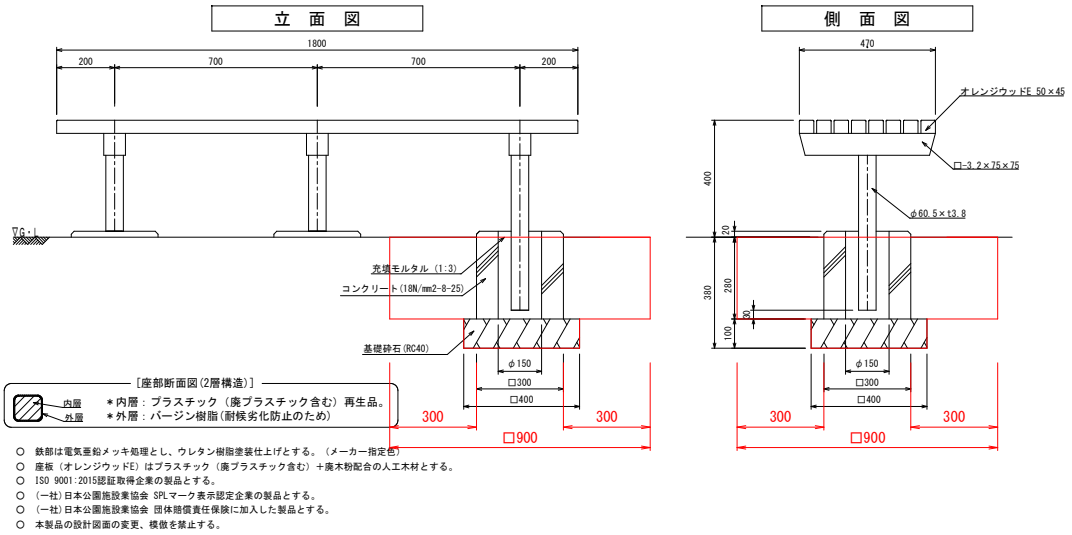

- 鉄部は電気亜鉛メッキ処理とし、ウレタン樹脂塗装仕上げとする。（メーカー指定色）
- 座板（オレンジウッドE）はプラスチック（廃プラスチック含む）＋廃木粉配合の人工木材とする。
- ISO 9001:2015認証取得企業の製品とする。
- (一社)日本公園施設業協会 SPLマーク表示認定企業の製品とする。
- (一社)日本公園施設業協会 団体賠償責任保険に加入した製品とする。
- 本製品の設計図面の変更、模倣を禁止する。

10基 当り算出

名　　称	規格・寸法	計　　算　　式			数　　量	単位
基面整正		0.40×0.40×3×10	=	4.80	4.8	m2
基礎砕石	RC40 t=100	0.40×0.40×3×10	=	4.80	4.8	m2
コンクリート	18N/mm2-8-25	(0.30×0.30-π/4×0.15×0.15)×0.30×3×10	=	0.65	0.7	m3
同上型枠	基礎	0.30×0.30×4×3×10	=	10.80	10.8	m2
充填モルタル	空練り1：3	{0.15×0.15×0.30-π/4×0.0605×0.0605×0.27}×3×10	=	0.18	0.2	m3
背なしベンチ	L1800×W470 再生木材		=	10.00	10.0	基
同上据付			=	10.00	10.0	基
(土工)		土工控除(種別) ①As舗装-1(歩道)　t=0.28m				
床掘	余掘り30cm	(0.40×0.40×0.10)×3×10	=	0.48	0.5	m3
埋戻			=	-	-	m3

名　称	施設名称板	縮　尺	Nonscale

図　面

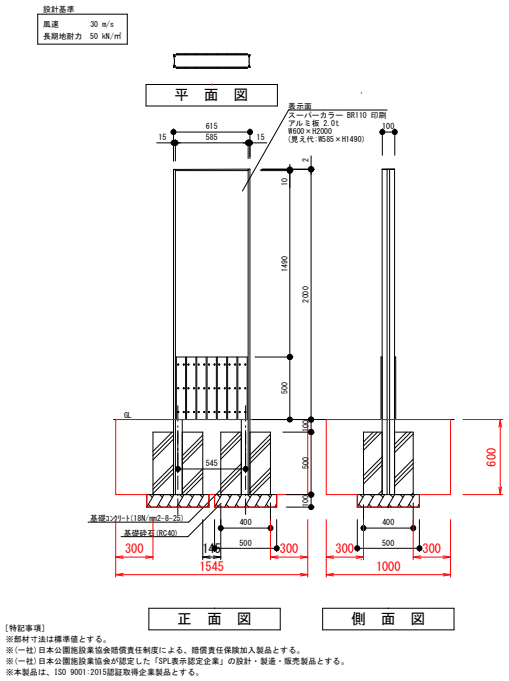

10基 当り算出

名　　称	規格・寸法	計　　算　　式	数　　量	単位
基面整正		0.50×0.50×2×10　= 5.00	5.0	m2
基礎砕石	RC40 t=100	0.50×0.50×2×10　= 5.00	5.0	m2
基礎コンクリート	18N/mm2-8-25	(0.40×0.40-0.07×0.10)×0.50×10　= 0.77	0.8	m3
同上型枠	基礎	0.40×0.50×4×2×10　= 16.00	16.0	m2
施設名称板	W=615 H=2000 再生木材・ｱﾙﾐ	印刷費含み	10.0	基
同上据付			10.0	基
(土工)				
床掘	余掘り30cm	(1.0×1.545×0.60+0.50×0.50×0.10×2)×10	9.8	m3
		= 9.77		
埋戻		9.77-(0.07×0.10×0.10+0.40×0.40×0.50+0.50×0.50	7.7	m3
		×0.10)×2×10　= 7.66		

名　称	全体案内板	縮　尺	Nonscale

図　面

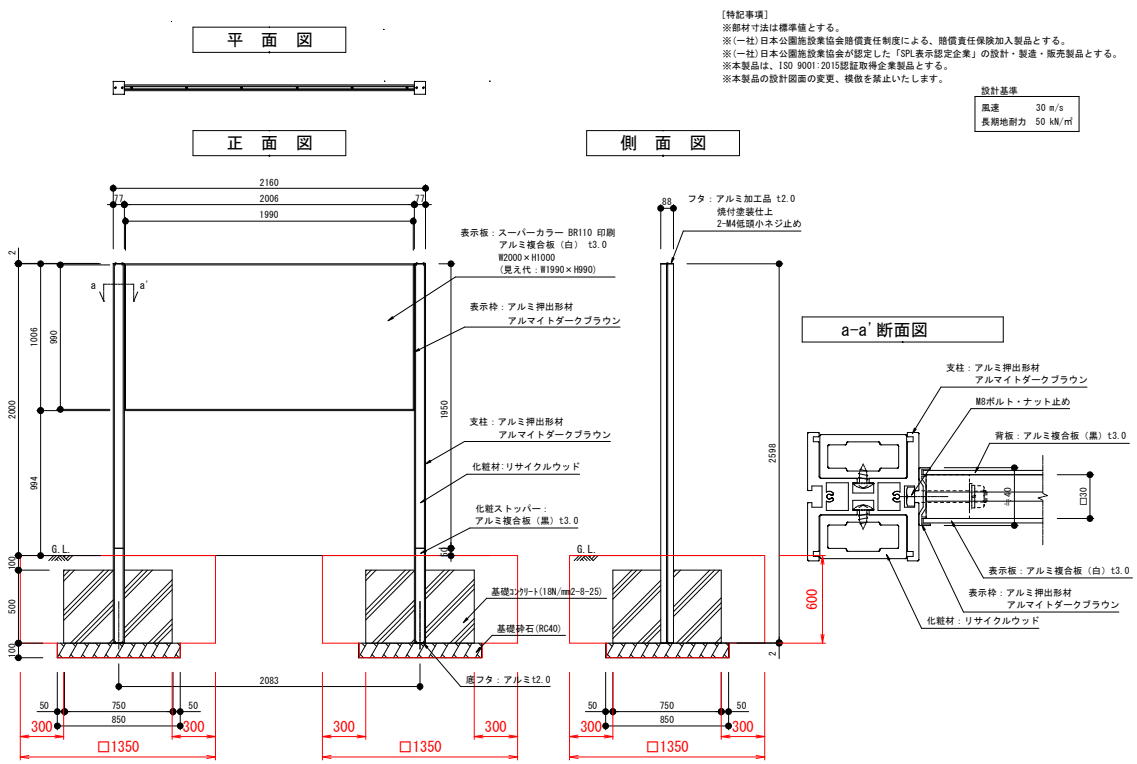

10基 当り算出

名　　称	規格・寸法	計　　算　　式	数　　量	単位
基面整正		0.85×0.85×2×10　　= 14.45	14.5	m2
基礎砕石	RC40 t=100	0.85×0.85×2×10　　= 14.45	14.5	m2
基礎コンクリート	18N/mm2-8-25	(0.75×0.75-0.088×0.077)×0.50×2×10　　= 5.56	5.6	m3
同上型枠	基礎	0.75×0.50×4×2×10　　= 30.00	30.0	m2
全体案内板	W=2160 H=2000ﾘ ｻｲｸﾙｳｯﾄﾞ　・アルミ	= 10.00	10.0	基
同上据付		= 10.00	10.0	基
(土工)				
床掘	余掘り30cm	(1.35×1.35×0.60+0.85×0.85×0.10)×2×10	23.3	m3
		= 23.32		
埋戻		23.32-(0.75×0.75×0.50+0.85×0.85×0.10)×2×10	16.3	m3
		= 16.25		

名　称	合葬墓案内板	縮　尺	Nonscale

図　面

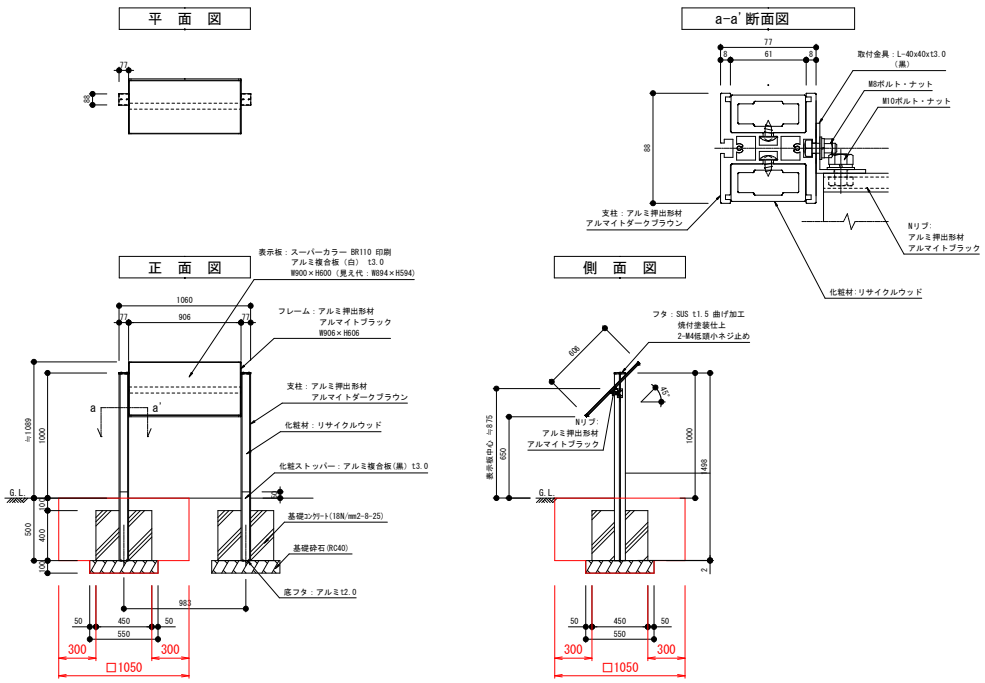

10基 当り算出

名　　称	規格・寸法	計　　算　　式	数　　量	単位
基面整正		0.55×0.55×2×10 = 6.05	6.1	m2
基礎砕石	RC40 t=100	0.55×0.55×2×10 = 6.05	6.1	m2
基礎コンクリート	18N/mm2-8-25	(0.45×0.45-0.088×0.077)×0.40×2×10 = 1.57	1.6	m3
同上型枠	基礎	0.40×0.45×4×2×10 = 14.40	14.4	m2
合葬墓案内板	W=1060 H=1089 ﾘｻｲｸﾙｳｯﾄﾞ・ｱﾙﾐ	印刷費含み	10.0	基
同上据付			10.0	基
(土工)		土工控除(種別) ①As舗装-1(歩道)　t=0.28m		
床掘	余掘り30cm	{1.05×1.05×(0.50-0.28)+0.55×0.55×0.10}×10.00 = 2.73	2.7	m3
埋戻		2.73-(0.45×0.45×(0.40-0.28-0.10)+0.55×0.55×0.10)×10.00	2.4	m3
		= 2.39		

管理施設整備工
（鹿沼市合葬墓）

名　　称	管理施設整備工数量計算書			鹿沼市合葬墓	
名　　称	規格・寸法	計　　算　　式		数　　量	単位
(墓地施設工)					
火付台	φ323 H=400	N= 1+1	= 2.00	2.0	基
塔婆立て	H1060×W1040 SUS製	N= 1+1	= 2.00	2.0	基
ﾏﾝﾎｰﾙ型埋蔵施設	φ600(人工芝化粧蓋)□1500×H3000	N= 1+1+1+1	= 4.00	4.0	基
(車止め工)					
車止め-1(片フック)	φ605 H850 SUS製 脱着式	N= 1+1	= 2.00	2.0	基
車止め-2(両フック)	φ605 H850 SUS製 脱着式	N= 4	= 4.00	4.0	基
車止め-3(フックなし)	φ605 H850 SUS製 脱着式	N= 1+1	= 2.00	2.0	基
パーキングブロック	W160×L600×H100	N= 11	= 11.00	11.0	個
(柵工)					
横断防止柵-1(平坦部)	H=900 プラ擬木	L= 6.7+15.6+15.6+15.6+6.7	= 60.20	60.2	m
横断防止柵-2(傾斜部)	H=900 プラ擬木	L= 6.1	= 6.10	6.1	m
横断防止柵-3(出入口部)	H=800 L=1500 プラ擬木	N=	= 1.00	1.0	箇所
手すり	H=850 ダブルビーム	L= 36.1	= 36.10	36.1	m
作業土工					
床掘		作業土工集計表より	= 403.10	403.1	m3
埋戻		作業土工集計表より	= 353.20	353.2	m3

名　称	火付台（φ300 H=400　SUS製）	縮　尺	Nonscale

図　面

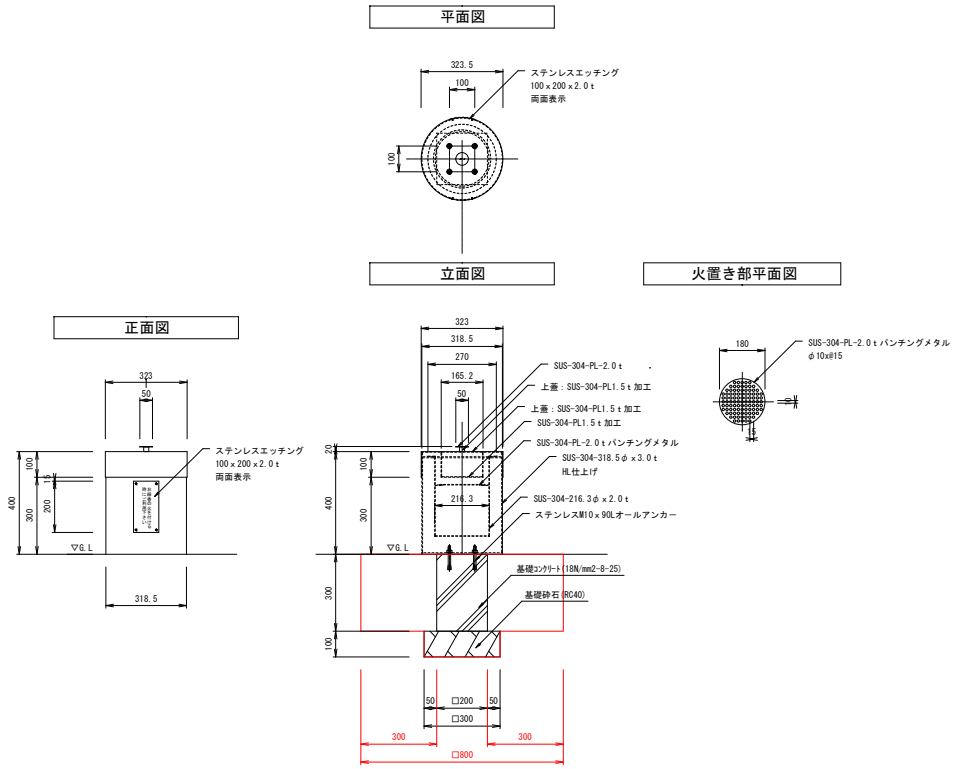

10基 当り算出

名　　称	規格・寸法	計　　算　　式	数　　量	単位
基面整正		0.30×0.30×10　　= 0.90	0.9	m2
基礎砕石	RC40 t=100	0.30×0.30×10　　= 0.90	0.9	m2
基礎コンクリート	18N/mm2-8-25	0.20×0.20×0.30×10　　= 0.12	0.1	m3
同上型枠	基礎	0.20×0.30×4×10　　= 2.40	2.4	m2
火付台	φ300 H=400	= 10.00	10.0	基
同上設置		= 10.00	10.0	基
		土工控除(種別) ④インターロッキング　t=0.24m		
（土工）				
床掘	機械	{0.80×0.80×(0.30-0.24)+0.30×0.30×0.10}×10　　= 0.47	0.5	m3
埋戻		0.47-(0.20×0.20×(0.30-0.24)+0.30×0.30×0.10)×10	0.4	m3
		= 0.36		

名　称	塔婆立（H1060×W1040　SUS製）新設	縮　尺	Nonscale

図　面

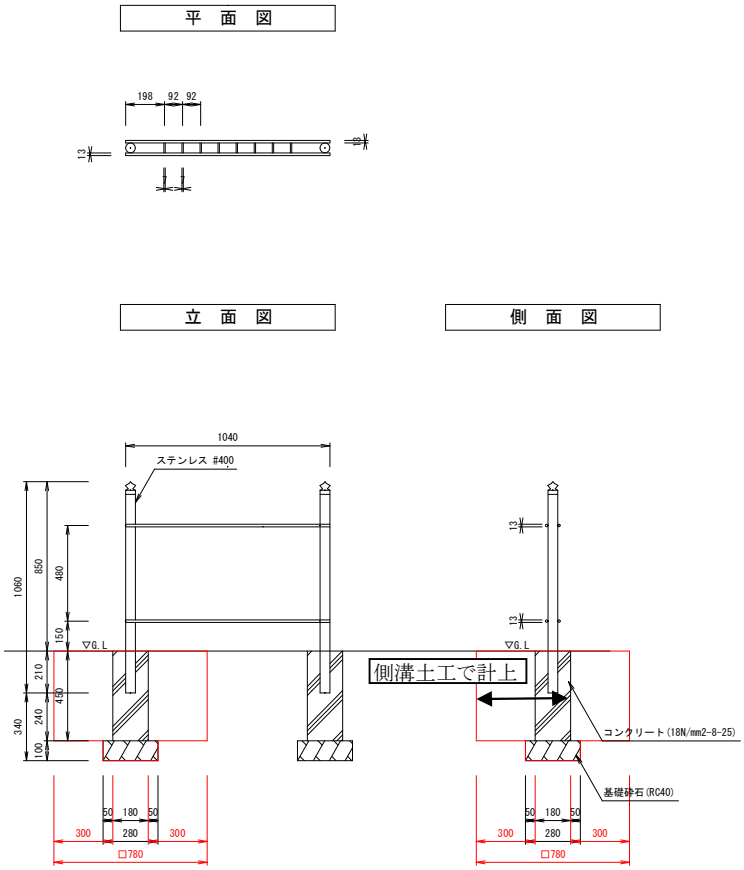

10基 当り算出

名　　称	規格・寸法	計　　算　　式	数　　量	単位
基面整正		0.28×0.28×2×10　　= 1.57	1.6	m2
基礎砕石	RC40 t=100	0.28×0.28×2×10　　= 1.57	1.6	m2
基礎ｺﾝｸﾘｰﾄ	18N/mm2-8-25	(0.18×0.18×0.45-π/4×0.04²×0.21)×2×10	0.3	m3
		= 0.29		
同上型枠	基礎	0.18×0.45×4×2×10　　= 6.48	6.5	m2
塔婆立	H1060×W1040 SUS製	= 10.00	10.0	基
同上設置		= 10.00	10.0	基
		土工控除(種別) ①As舗装-1(歩道)　t=0.28m ※雨水排水設備工に一部含む		
（土工）				
床掘	機械	(0.78×0.78×(0.45-0.28)+0.28×0.28×0.10)×2×10	2.2	m3
		= 2.23		
埋戻		2.23-(0.18×0.18×(0.45-0.28)+0.28×0.28×0.10)×2×10	2.0	m3
		= 1.96		

名　称	マンホール型埋蔵施設　1/2	縮　尺	

図　面

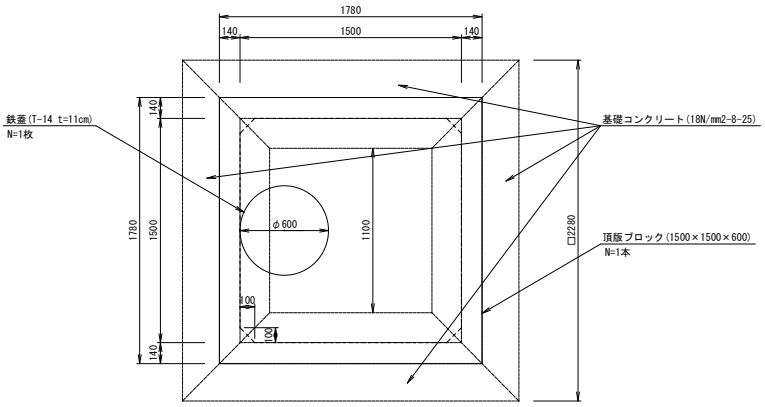

平　面　図

鉄蓋(ﾏﾝﾎｰﾙ上部)用人工芝

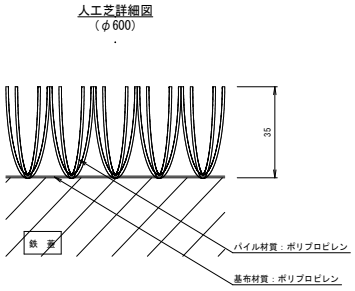

詳　細　図

1基 当り算出

名　　称	規格・寸法	計　　算　　式	数　　量	単位
基面整正		2.28×2.28　= 5.20	5.2	m2
基礎砕石	RC40 t=200	2.28×2.28-1.1×1.1　= 3.99	4.0	m2
基礎コンクリート	18N/mm2-8-25	(0.59×0.15-0.14×0.05)×(1.10+2.28)×1/2×4　= 0.55	0.6	m3
同上型枠	基礎	0.15×2.28×4+0.15×1.10×4　= 2.03	2.0	m2
砂（フィルター層）	クッション砂	1.10×1.10×0.10　= 0.12	0.1	m3
盛土材	購入土	1.10×1.10×0.20　= 0.24	0.2	m3
埋戻し		0.12+0.24　= 0.36	0.3	m3
頂版ブロック	1500×1500×600	重量2490kg/個	1.0	個
中間ブロック	1500×1500×1200	重量2820kg/個	2.0	個
調整リング	600×200		1.0	個
調整金具			1.0	個
鉄蓋	φ600　T-14 t=11ｃｍ		1.0	枚
同上本体施工			1.0	基
同上組立人孔施工			1.0	基
鉄蓋(ﾏﾝﾎｰﾙ上部) 用人工芝	φ600　L=35 人工芝URT35		1.0	枚

名　称	マンホール型埋蔵施設　　2/2	縮　尺	

図　面

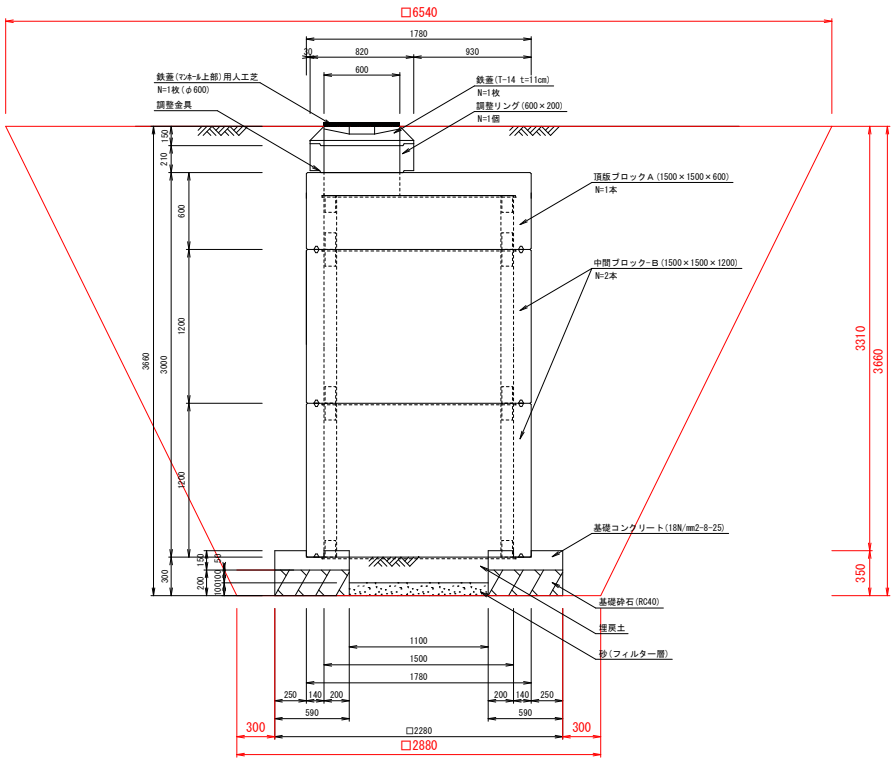

断　面　図

1基 当り算出

名　　称	規格・寸法	計　　算　　式	数　　量	単位
(土工)				
床掘		(6.54×6.54+2.88×2.88)×1/2×3.66　　=　93.45	93.5	m3
埋戻		93.45-0.82×0.82×0.36-1.78×1.78×2.95-2.28×2.28×0.35	82.0	m3
		=　82.04		

名　称	車止め-1（片フック　脱着式）	縮　尺	Nonscale

図　面

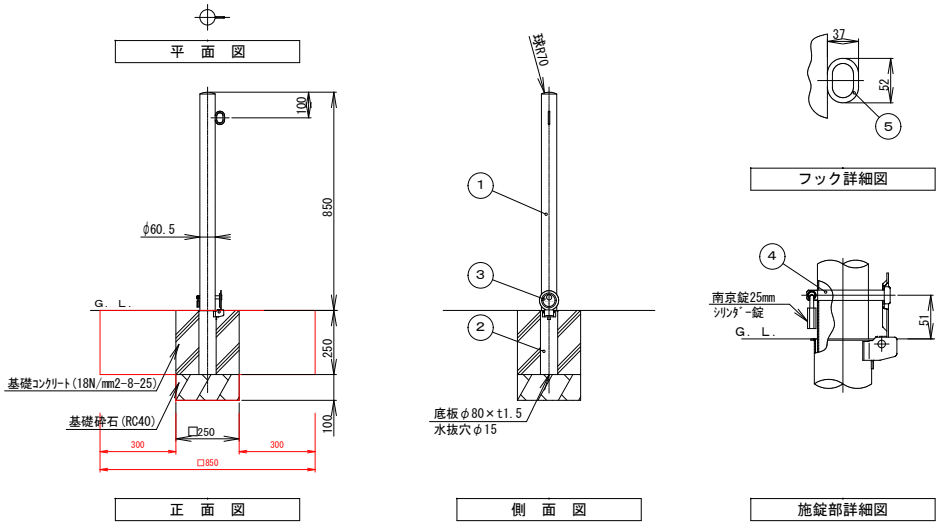

番号	品　　名	数量	材　　質	備　　考
1	パイプ	1	ステンレス　ＳＵＳ３０４	φ６０．５×ｔ１．５　　＃４００
2	差込スリーブ	1	ステンレス　ＳＵＳ４３０	φ６８×ｔ１．５
3	差込スリーブ蓋	1	ステンレス　ＳＵＳ４３０	φ７６×ｔ２．０
4	ロックピン	1	ステンレス　ＳＵＳ３０４	φ１２×９９Ｌ
5	フック	1	ステンレス　ＳＵＳ３０４	φ６

10基 当り算出

名　　称	規格・寸法	計　　算　　式	数　　量	単位
基面整正		0.25×0.25×10　　= 0.63	0.6	m2
基礎砕石	RC40 t=100	0.25×0.25×10　　= 0.63	0.6	m2
基礎コンクリート	18N/mm2-8-25	(0.25×0.25×0.25-π/4×0.0605^2×0.25)×10	0.2	m3
		= 0.15		
同上型枠	基礎	0.25×0.25×4×10　　= 2.50	2.5	m2
車止め	φ60.5 H=850	片フック　脱着式　　= 10.00	10.0	基
同上設置		= 10.00	10.0	基
クサリ			15.0	m
ナスカン		土工控除(種別) ①As舗装-1(歩道)　t=0.28m ※雨水排水設備工に一部含む	10.0	個
(土工)				
床掘	余堀幅0.30m	(0.25×0.25×0.35-0.28)×10　　= 0.04	0.04	m3
埋戻	小規模土工	= －	－	m3

名　称	車止め-2（両フック　脱着式）	縮　尺	Nonscale

図　面

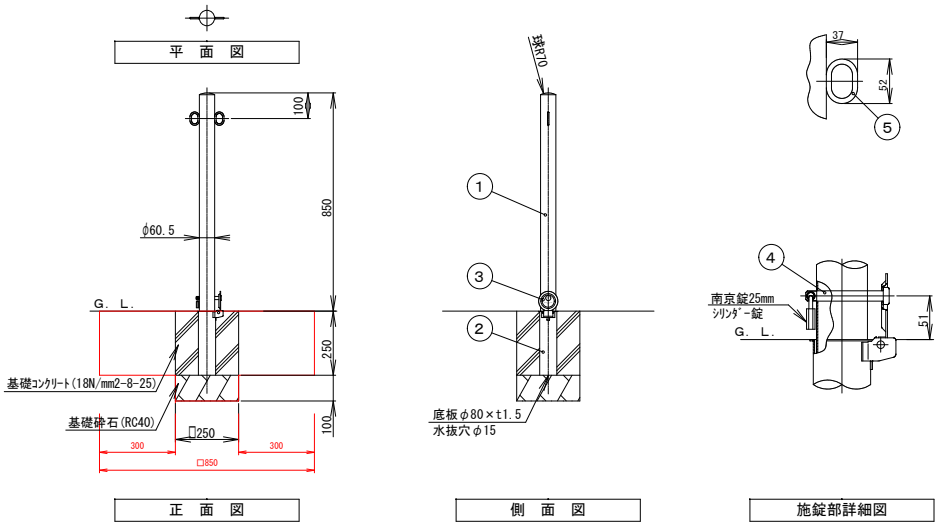

番号	品　　名	数量	材　　質	備　　考
1	パイプ	1	ステンレス　ＳＵＳ３０４	φ６０．５×ｔ１．５　　＃４００
2	差込スリーブ	1	ステンレス　ＳＵＳ４３０	φ６８×ｔ１．５
3	差込スリーブ蓋	1	ステンレス　ＳＵＳ４３０	φ７６×ｔ２．０
4	ロックピン	1	ステンレス　ＳＵＳ３０４	φ１２×９９Ｌ
5	フック	1	ステンレス　ＳＵＳ３０４	φ６

10基 当り算出

名　　称	規格・寸法	計　　算　　式	数　　量	単位
基面整正		0.25×0.25×10　　= 0.63	0.6	m2
基礎砕石	RC40 t=100	0.25×0.25×10　　= 0.63	0.6	m2
基礎コンクリート	18N/mm2-8-25	(0.25×0.25×0.25-π/4×0.0605^2×0.25)×10	0.2	m3
		= 0.15		
同上型枠	基礎	0.25×0.25×4×10　　= 2.50	2.5	m2
車止め	φ60.5 H=850	両フック　脱着式　　= 10.00	10.0	基
同上設置		= 10.00	10.0	基
クサリ			15.0	m
ナスカン		土工控除(種別) ①As舗装-1(歩道)　t=0.28m ※雨水排水設備工に一部含む	10.0	個
(土工)				
床掘	余堀幅0.30m	(0.25×0.25×0.35-0.28)×10　　= 0.04	0.04	m3
埋戻	小規模土工	= －	－	m3

名　称	車止め-3（フックなし　脱着式）	縮　尺	Nonscale

図　面

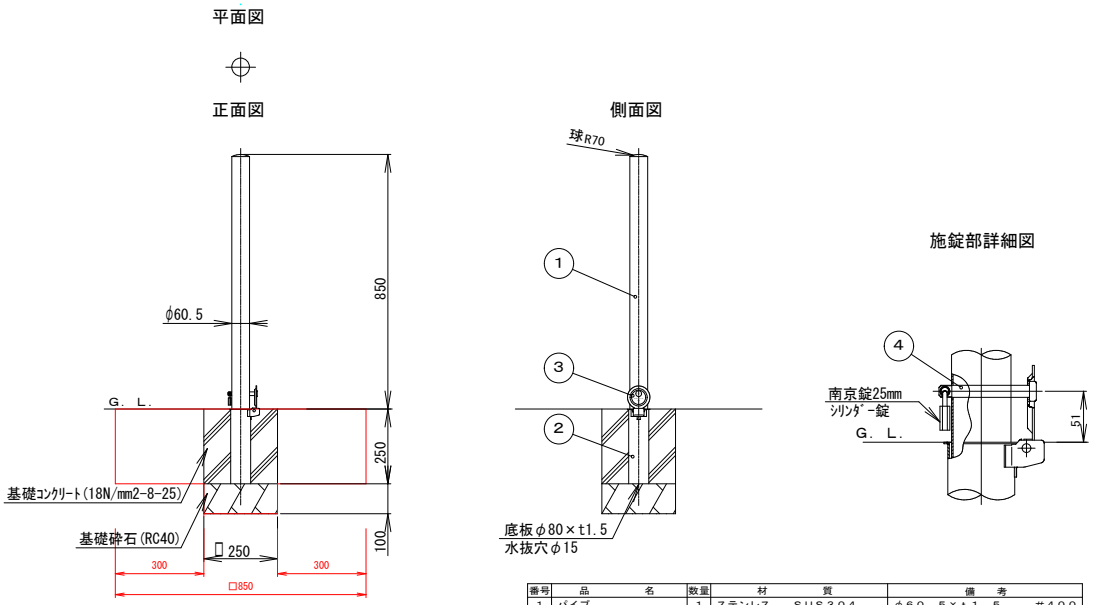

番号	品　名	数量	材　質	備　考
1	パイプ	1	ステンレス　SUS304	φ60.5×t1.5　#400
2	差込スリーブ	1	ステンレス　SUS430	φ68×t1.5
3	差込スリーブ蓋	1	ステンレス　SUS430	φ76×t2.0
4	ロックピン	1	ステンレス　SUS304	φ12×99L

10基 当り算出

名　称	規格・寸法	計　算　式	数　量	単位
基面整正		0.25×0.25×10　= 0.63	0.6	m2
基礎砕石	RC40 t=100	0.25×0.25×10　= 0.63	0.6	m2
基礎コンクリート	18N/mm2-8-25	(0.25×0.25×0.25-π/4×0.0605^2×0.25)×10	0.2	m3
		= 0.15		
同上型枠	基礎	0.25×0.25×4×10　= 2.50	2.5	m2
車止め	φ60.5 H=850	フックなし　脱着式　= 10.00	10.0	基
同上設置		= 10.00	10.0	基
ナスカン			10.0	個
		土工控除(種別) ①As舗装-1(歩道)　t=0.28m ※雨水排水設備工に一部含む		
(土工)				
床掘	余堀幅0.30m	(0.25×0.25×0.35-0.28)×10　= 0.04	0.04	m3
埋戻	小規模土工	= －	－	m3

名　称	パーキングブロック　160×600×100	縮　尺	Nonscale

参考図面

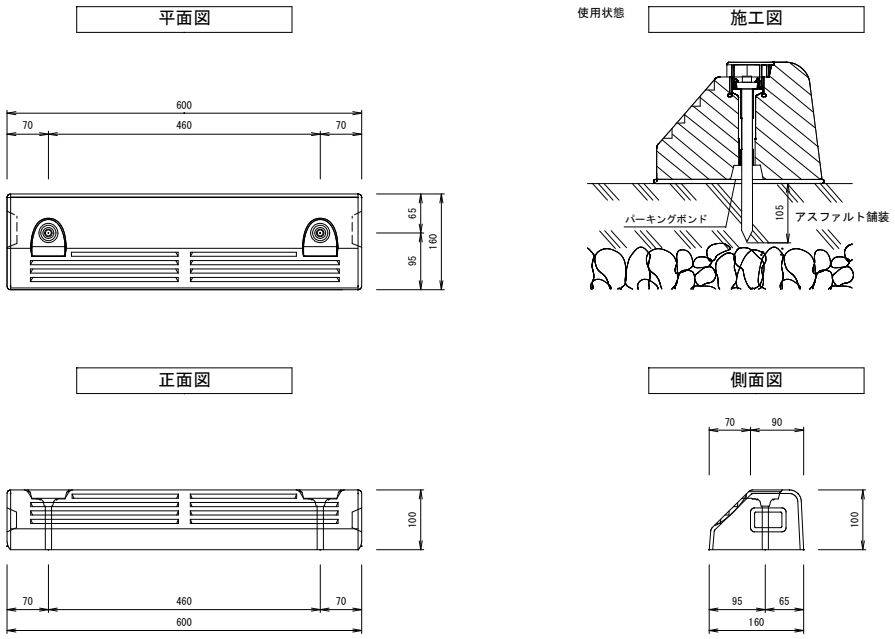

10個 当り算出

名　　称	規格・寸法	計　　算　　式	数　　量	単位
ﾊﾟｰｷﾝｸﾞﾌﾞﾛｯｸ	160×600×100		10.0	個
同上据付		ボンド留め	10.0	個
（土工）		アスファルト舗装に施工		
床掘			-	m3
埋戻			-	m3

名　称	横断防止柵-1（平坦部）	縮　尺	Nonscale

図　面

部材数量表 20m当たり（21m当たり）

品　名	品　番	標準寸法φ×Lmm	標準重量kg	数　量	備　考
支　柱	M-ST-PF1515A2	150×1,500	23.0	9(13)	中継ぎボルト付
端末柱	M-ST-PF1515A2E	150×1,500	23.0	2	端末ボルト付
横　木	M-PF1020*48A(M-PF1015*48A)	100×1,930(1,430)	14.0(10.0)	20(28)	

【特記】
※支柱・横木・端末は、エコマーク認定品（樹脂部はリサイクルプラスチック）
※賠償責任保険加入品
※プラ擬木 色：ダークブラウン （紫外線吸収剤入り）
外観：クヌギ肌模様
※プラ擬木の寸法は標準値です。寸法公差は品質証明書にてご確認下さい。
※使用鋼管は亜鉛メッキ品 STK400以上
※平地用は横木回転防止機能付き（凹凸勘合と回転防止釘の二重構造）

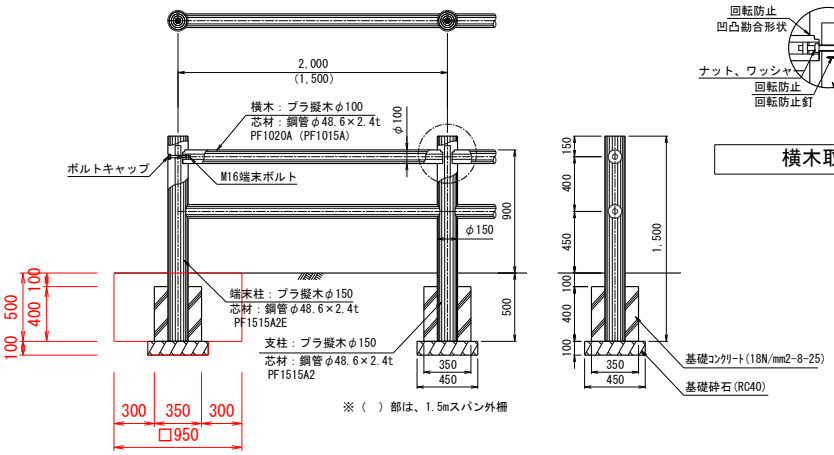

横木取付図

正　面　図　　側　面　図

10m 当り算出

名　　称	規格・寸法	計　　算　　式	数　　量	単位
基面整正		0.45×0.45×10/1.5　= 1.35	1.4	m2
基礎砕石	RC40 t=100	0.45×0.45×10/1.5　= 1.35	1.4	m2
基礎コンクリート	18N/mm2-8-25	(0.35×0.35-π/4×0.15^2)×0.40×10.0/1.5	0.3	m3
		= 0.28		
同上型枠	基礎	0.35×0.40×4×10.0/1.5　= 3.73	3.7	m2
横断防止柵-1	φ150 H=900	擬木タイプ　平坦部　= 10.00	10.0	m
同上設置		= 10.00	10.0	m
（土工）				
床掘	余堀幅0.30m	(0.95×0.95×0.50+0.45×0.45×0.10)×10.0/1.5	3.1	m3
		= 3.14		
埋戻	小規模土工	3.14-(0.45×0.45×0.10+0.35×0.35×0.40+π/4×	2.7	m3
		0.15^2×0.10)×10.0/1.5　= 2.67		

名　称	横断防止柵-2（傾斜部）	縮　尺	Nonscale

図　面

部材数量表 20m当たり（21m当たり）

品　名	品　番	標準寸法φ×Lmm	標準重量kg	数　量	備　考
支　柱	M-ST-PF1515B2-148,248,348	150×1,500	23.0	11(15)	中継ぎボルト付
横　木	M-PF1020*48B(M-PF1015*48B)	100×1,930(1,430)	14.0(10.0)	20(28)	
端　末	M-PE10B(S)・(E)	100×100	0.5	4	

【特記】
※支柱・横木・端末は、エコマーク認定品（樹脂部はリサイクルプラスチック）
※賠償責任保険加入品
※プラ擬木 色：ダークブラウン （紫外線吸収剤入り）
外観：クヌギ肌模様
※プラ擬木の寸法は標準値です。寸法公差は品質証明書にてご確認下さい。
※使用鋼管は亜鉛メッキ品 STK400以上

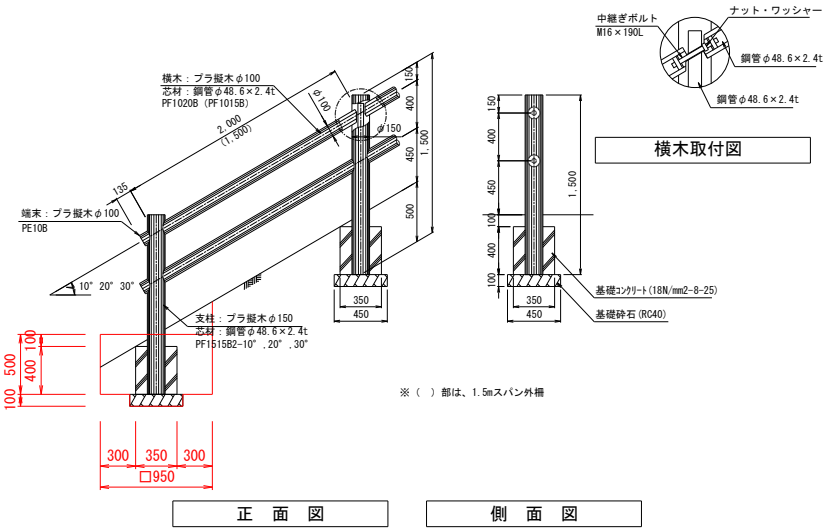

10m 当り算出

名　　称	規格・寸法	計　　算　　式	数　　量	単位
基面整正		0.45×0.45×10/1.5　　= 1.35	1.4	m2
基礎砕石	RC40 t=100	0.45×0.45×10/1.5　　= 1.35	1.4	m2
基礎コンクリート	18N/mm2-8-25	(0.35×0.35-π/4×0.15^2)×0.40×10.0/1.5	0.3	m3
		= 0.28		
同上型枠	基礎	0.35×0.40×4×10.0/1.5　　= 3.73	3.7	m2
横断防止柵-2	φ150 H=900	擬木タイプ　傾斜部　　= 10.00	10.0	m
同上設置		= 10.00	10.0	m
（土工）				
床掘	余堀幅0.30m	(0.95×0.95×0.50+0.45×0.45×0.10)×10.0/1.5	3.1	m3
		= 3.14		
埋戻	小規模土工	3.14-(0.45×0.45×0.10+0.35×0.35×0.40+π/4×	2.7	m3
		0.15^2×0.10)×10.0/1.5　　= 2.67		

名　称	横断防止柵-3（出入口部）	縮　尺	Nonscale

図　面

部材数量表 21m当たり

品　名	品　番	標準寸法φ×Lmm	標準重量kg	数　量	備　考
支　柱	Z-PG-PF1012C2-SC	100×1,200	12.0	15	両側フック付

【特記】
※支柱・横木・端末は、エコマーク認定品（樹脂部はリサイクルプラスチック）
※賠償責任保険加入品
※プラ擬木 色：ダークブラウン （紫外線吸収剤入り）
外観：クヌギ肌模様
※プラ擬木の寸法は標準値です。寸法公差は品質証明書にてご確認下さい。
※使用鋼管は亜鉛メッキ品 STK400以上
※平地用は横木回転防止機能付き（凹凸融合と回転防止釘の二重構造）

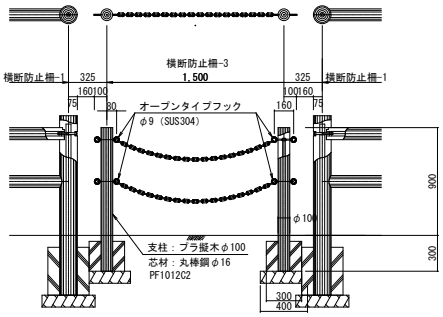

正　面　図

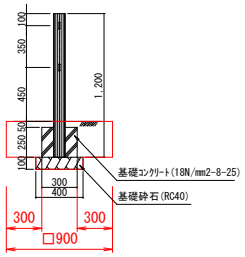

側　面　図

10箇所 当り算出

名　称	規格・寸法	計　算　式	数　量	単位
基面整正		0.40×0.35×2×10 = 2.80	2.8	m2
基礎砕石	RC40 t=100	0.40×0.35×2×10 = 2.80	2.8	m2
基礎コンクリート	18N/mm2-8-25	(0.30×0.30-π/4×0.10^2)×0.25×2×10 = 0.41	0.4	m3
同上型枠	基礎	0.30×0.25×4×2×10 = 6.00	6.0	m2
横断防止柵-3	φ100 H=800	擬木タイプ　出入口部　(10箇所×1.5m=15m) = 10.00	10.0	箇所
同上設置		= 10.00	10.0	箇所
(土工)				
床掘	余堀幅0.30m	(0.90×0.60×0.30+0.40×0.35×0.10)×2×10	3.5	m3
		= 3.52		
埋戻	小規模土工	3.52-(π/4×0.10^2×0.05+0.30×0.30×0.25+0.40×0.35	2.8	m3
		×0.10)×2×10 = 2.78		

名　称	手すり（H850　ﾀﾞﾌﾞﾙﾋﾞｰﾑ　独立基礎）	縮　尺	Nonscale

図　面

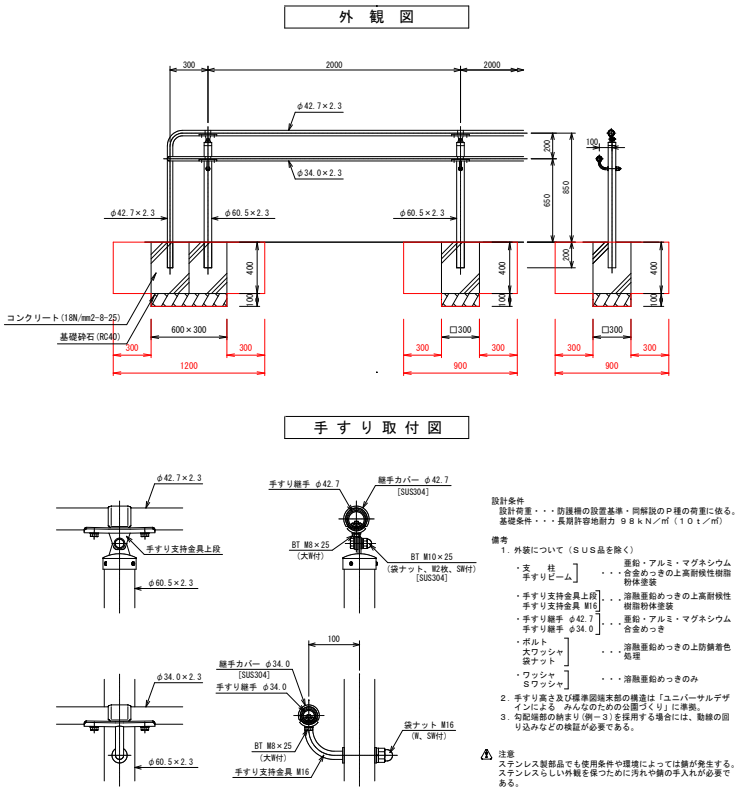

10m　当り算出

名　　称	規格・寸法	計　　算　　式	数　　量	単位
基面整正		0.60×0.30+0.30×0.30×10.0/2.0　=　0.63	0.6	m2
基礎砕石	RC40 t=100	0.60×0.30+0.30×0.30×10.0/2.0　=　0.63	0.6	m2
コンクリート	起点 18N/mm2-8-25	0.60×0.30×0.40−π/4×(0.0605^2+0.0427^2)×0.20	0.07	m3
		=　0.07		
	連続部 18N/mm2-8-25	(0.3×0.3×0.4−π/4×0.0605^2×0.2)×10.0/2.0　=　0.18	0.18	m3
同上型枠	基礎	(0.60+0.30)×0.40×2+0.30×0.40×4×10.0/2.0	3.1	m2
		=　3.12		
手すり	H850　ﾀﾞﾌﾞﾙﾋﾞｰﾑ	=　10.00	10.0	m
同上設置		=　10.00	10.0	m
（土工）				
床掘	余堀幅0.30m	1.2×0.90×0.40+0.60×0.30×0.10+(0.90×0.90×0.40	2.1	m3
		+0.30×0.30×0.10)×10.0/2.0　=　2.12		
埋戻	小規模土工	2.12−0.60×0.30×0.50−(0.30×0.30×0.5)×10.0/2.0	1.8	m3
		=　1.81		

建築施設組立設置工
（鹿沼市合葬墓）

名　　称	建築施設組立設置工数量計算書			鹿沼市合葬墓	
名　　称	規格・寸法	計　　算　　式		数　　量	単位
(四阿工)					
四阿	H2460×□2300(3500) 再生木材	N=	= 1.00	1.0	基
(パーゴラ工)					
ブラインドパーゴラ	H2410×D2000× L3790 ｽﾁｰﾙ材	N=	= 1.00	1.0	基
作業土工					
床掘		作業土工集計表より	= 10.81	10.8	m3
埋戻		作業土工集計表より	= 7.30	7.3	m3

名　称	四阿	縮　尺	Nonscale

図　面

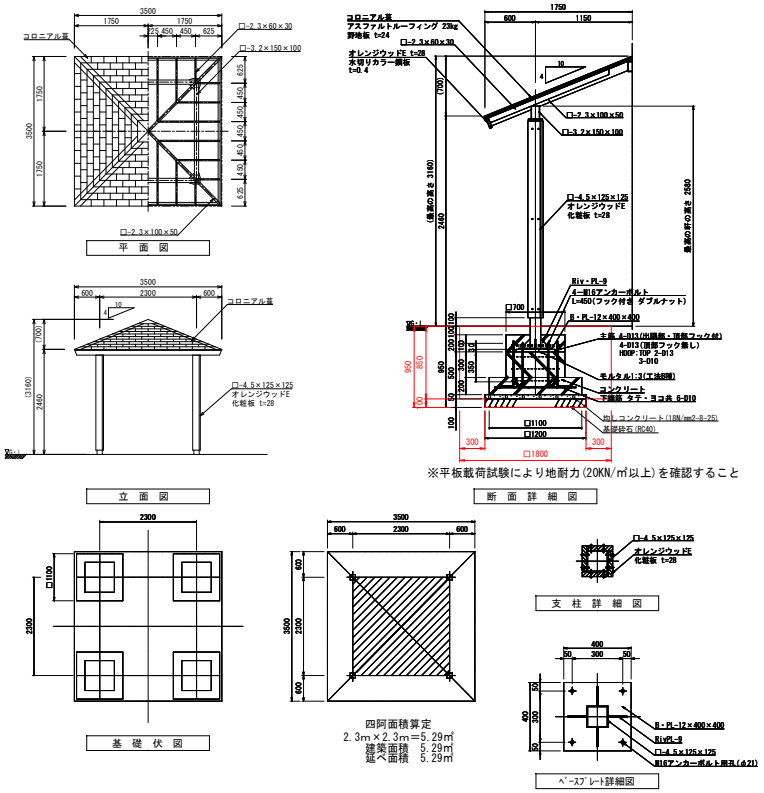

10基 当り算出

名　　称	規格・寸法	計　　算　　式	数　　量	単位
基面整正		1.2×1.2×4×10　　= 57.60	57.6	m2
基礎砕石	RC40 t=100	1.2×1.2×4×10　　= 57.60	57.6	m2
均しコンクリート	18N/mm2-8-25	1.2×1.2×0.05×4×10　　= 2.88	2.9	m3
同上型枠	均し	0.05×1.2×4×4×10　　= 9.60	9.6	m2
基礎コンクリート	24N/mm2-8-25	(1.1×1.1×0.20+0.70×0.70×0.50-0.125×0.125×0.20-	19.0	m3
		0.46×0.46×0.03-0.40×0.40×0.012)×4×10　　= 19.02		
同上型枠	基礎	(1.1×0.20+0.70×0.50)×4×4×10　　= 91.20	91.2	m2
モルタル	空練り1：3	0.46×0.46×0.03×4×10　　= 0.25	0.3	m3
鉄筋	D10	鉄筋重量表より10.41×4×10　　= 416.40	416.4	kg
〃	D13	鉄筋重量表より10.96×4×10　　= 438.40	438.4	kg
鉄筋加工・組立	D10・D13	416.4+438.4　　= 854.80	854.8	kg
四阿	H2460×□2300(3500) 再生木材	= 10.00	10.0	基
同上設置		= 10.00	10.0	基
(土工)				
床掘	機械	(1.8×1.8×(0.85-0.24)+1.2×1.2×0.10)×4×10　　= 84.82	84.8	m3
埋戻		84.82-(0.70×0.70×0.36+1.10×1.10×0.20+1.20×1.20	59.4	m3
		0.05+1.20×1.20×0.10)×4×10　　= 59.44		

名　称	ブラインドパーゴラ	縮　尺	Nonscale

図　面

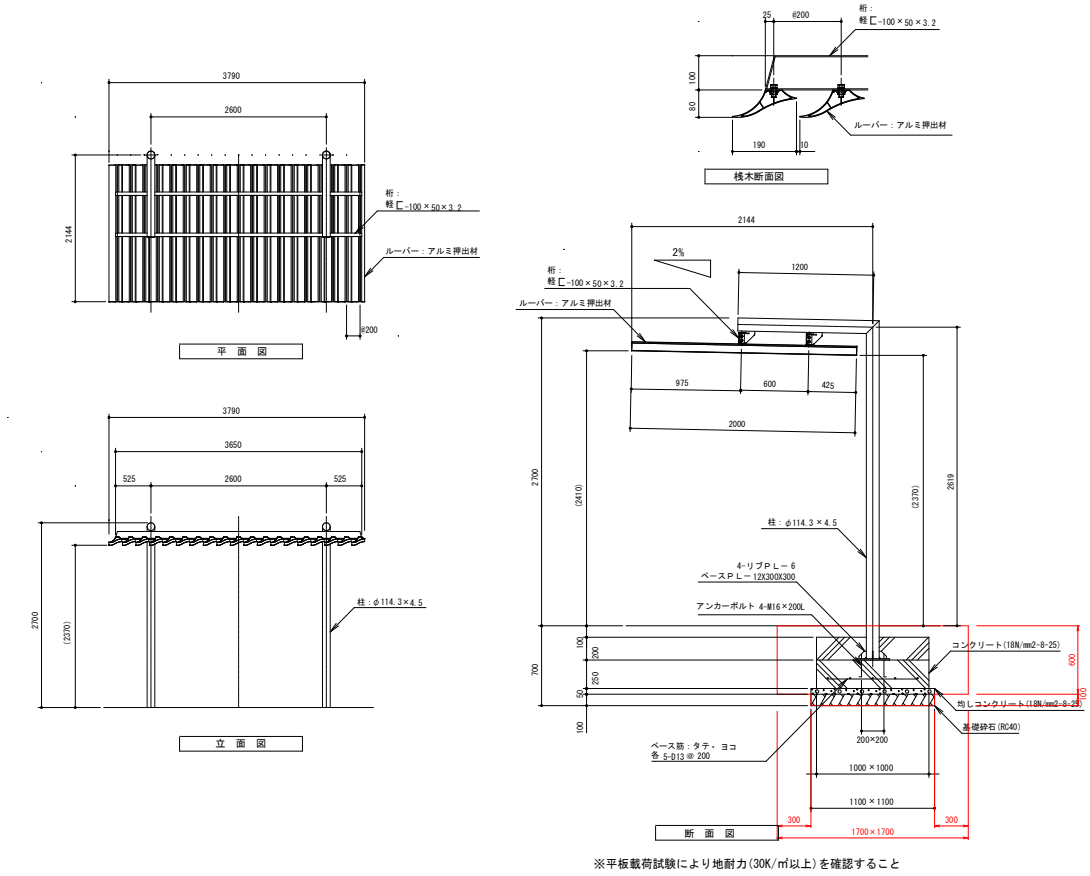

※平板載荷試験により地耐力(30K/㎡以上)を確認すること

10基 当り算出

名　　称	規格・寸法	計　　算　　式	数　　量	単位
基面整正		1.1×1.1×2×10　　= 24.20	24.2	m2
基礎砕石	RC40 t=100	1.1×1.1×2×10　　= 24.20	24.2	m2
均しコンクリート	18N/mm2-8-25	1.1×1.1×0.05×2×10　　= 1.21	1.2	m3
同上型枠	均し	0.05×1.1×4×10　　= 2.20	2.2	m2
基礎ｺﾝｸﾘｰﾄ	18N/mm2-8-25	(1.0×1.0×0.45-π/4×0.1143×0.1143×0.20)×2×10	9.0	m3
		= 8.96		
同上型枠	基礎	1.0×0.45×4×2×10　　= 36.00	36.0	m2
鉄筋加工組立	D-13	0.995×0.80×5×2×2×10　　= 159.20	159.2	k g
ブラインドパーゴラ	H2410× D2000×	= 10.00	10.0	基
同上設置		= 10.00	10.0	基
(土工)				
床掘	機械	(1.7×1.7×(0.60-0.24)+1.1×1.1×0.10)×2×10　　= 23.23	23.2	m3
埋戻		23.23-(1.0×1.0×0.31+1.1×1.1×0.05+1.00×1.00	13.8	m3
		×0.10)×2×10　　= 13.82		

一　般　平　面　図　　S=1:250(A1)、S=1:500(A3)

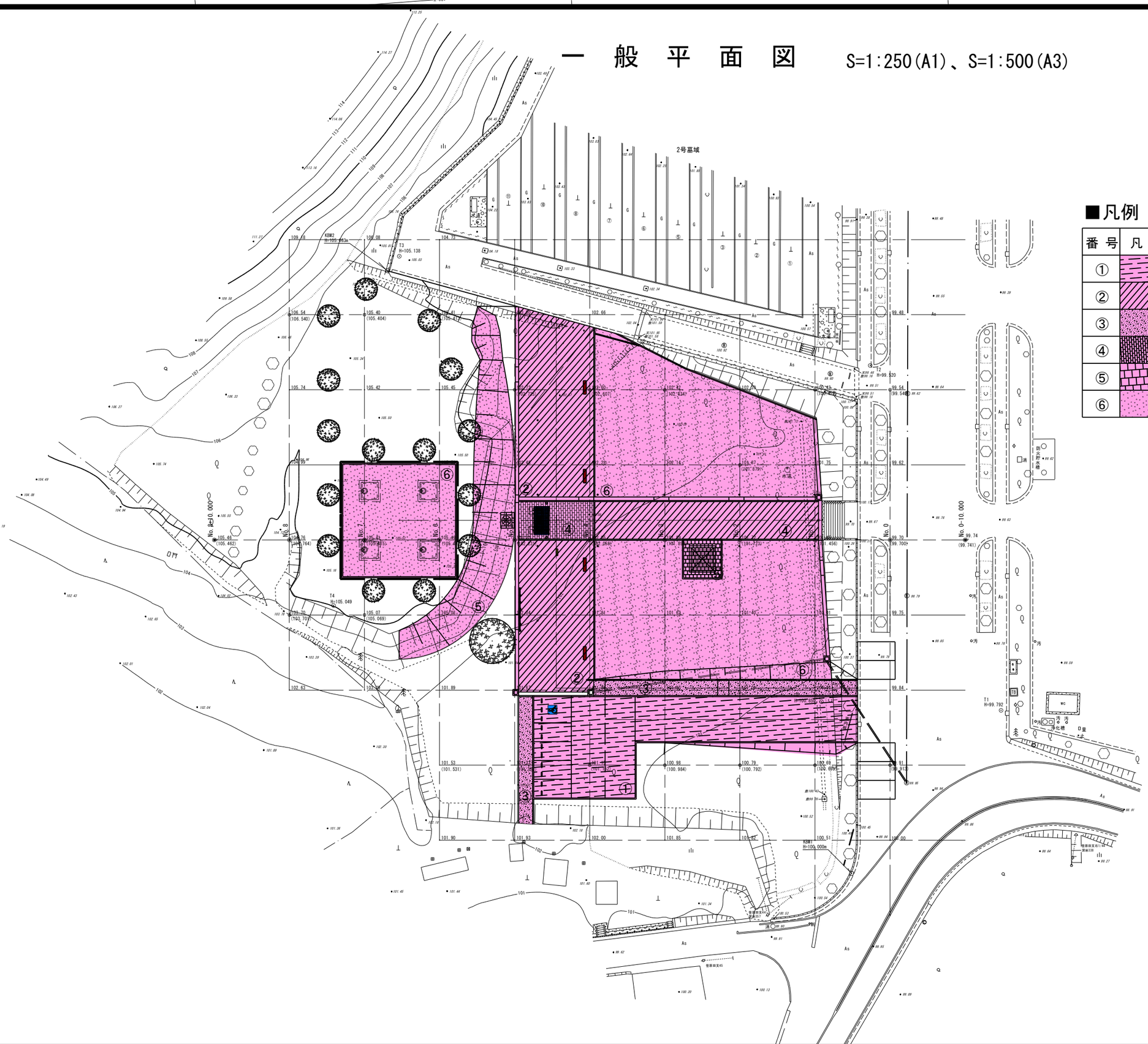

■凡例

番号	凡例	名称
①		アスファルト舗装(車道)
②		アスファルト舗装(歩道)
③		コンクリート舗装
④		インターロッキング舗装
⑤		コンクリート平板舗装
⑥		芝生舗装

工事名	令和7年度見笹霊園合葬墓整備工事		
図面名	一　般　平　面　図		
作成年月日			
縮　尺	(A1) S=1:250 (A3) S=1:500	図面番号	1/28
会社名			
事務所名	鹿沼市		

基盤整備平面図

S=1:250(A1)、S=1:500(A3)

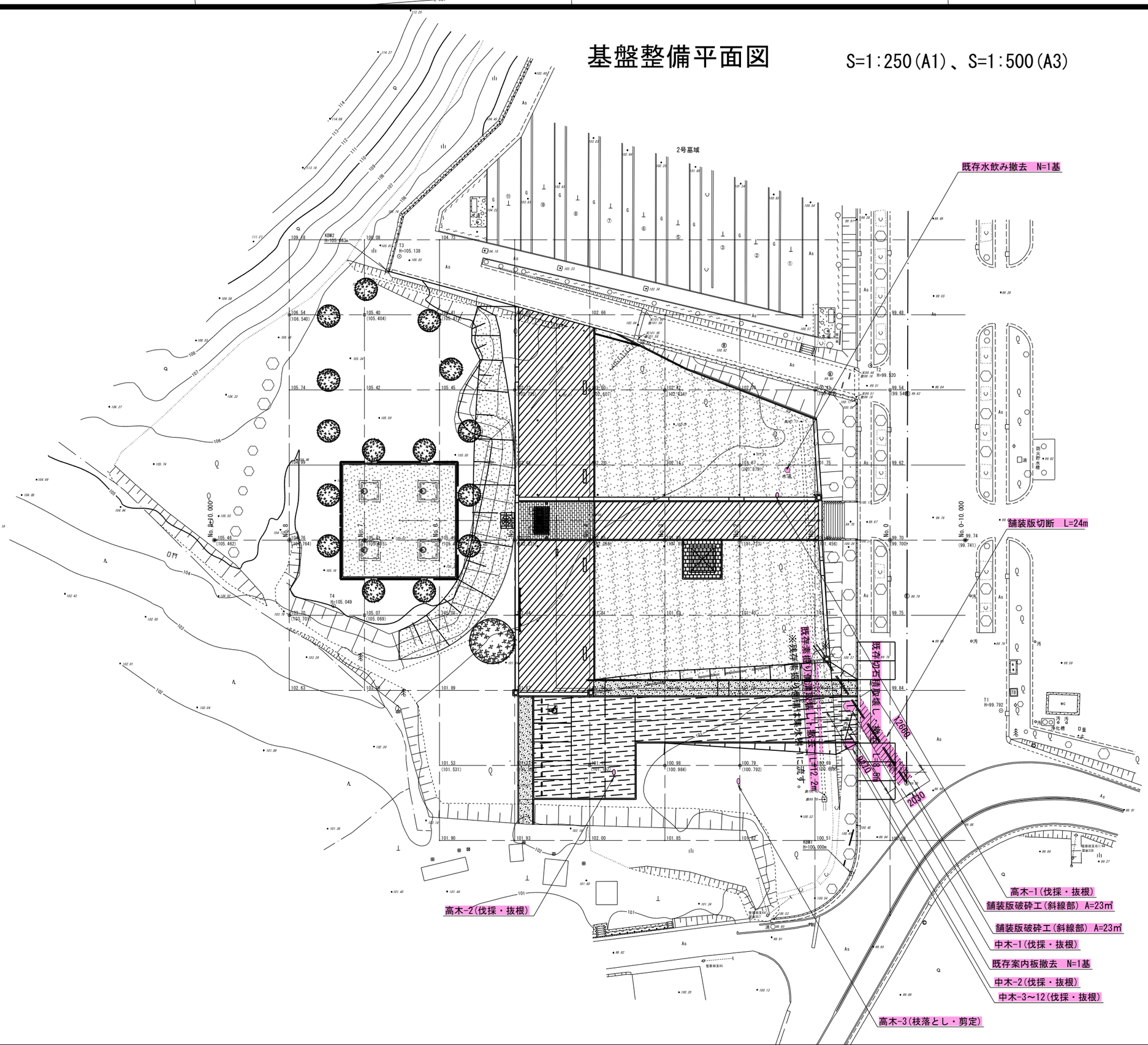

工事名	令和7年度見笹霊園合葬墓整備工事		
図面名	基盤整備平面図		
作成年月日			
縮　尺	(A1) S=1:250 (A3) S=1:500	図面番号	2/28
会社名			
事務所名	鹿沼市		

植栽・修景・ｻｰﾋﾞｽ施設整備工平面図　S=1:250(A1)、S=1:500(A3)

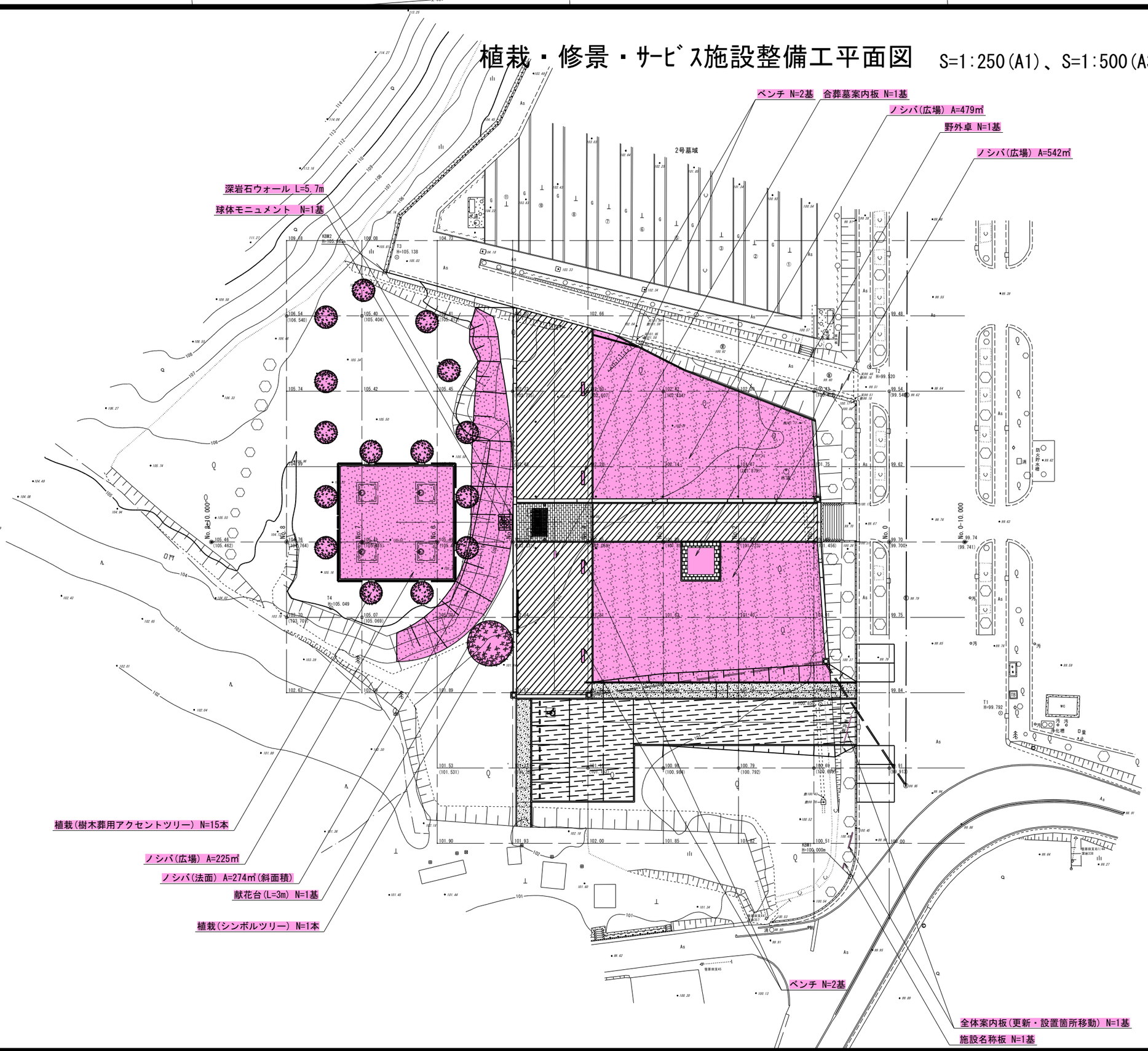

工事名	令和7年度見笹霊園合葬墓整備工事		
図面名	植栽・修景・ｻｰﾋﾞｽ施設整備工計画平面図		
作成年月日			
縮　尺	(A1) S=1:250 (A3) S=1:500	図面番号	3/28
会社名			
事務所名	鹿沼市		

給排水・電気設備工平面図 S=1:250(A1)、S=1:500(A3)

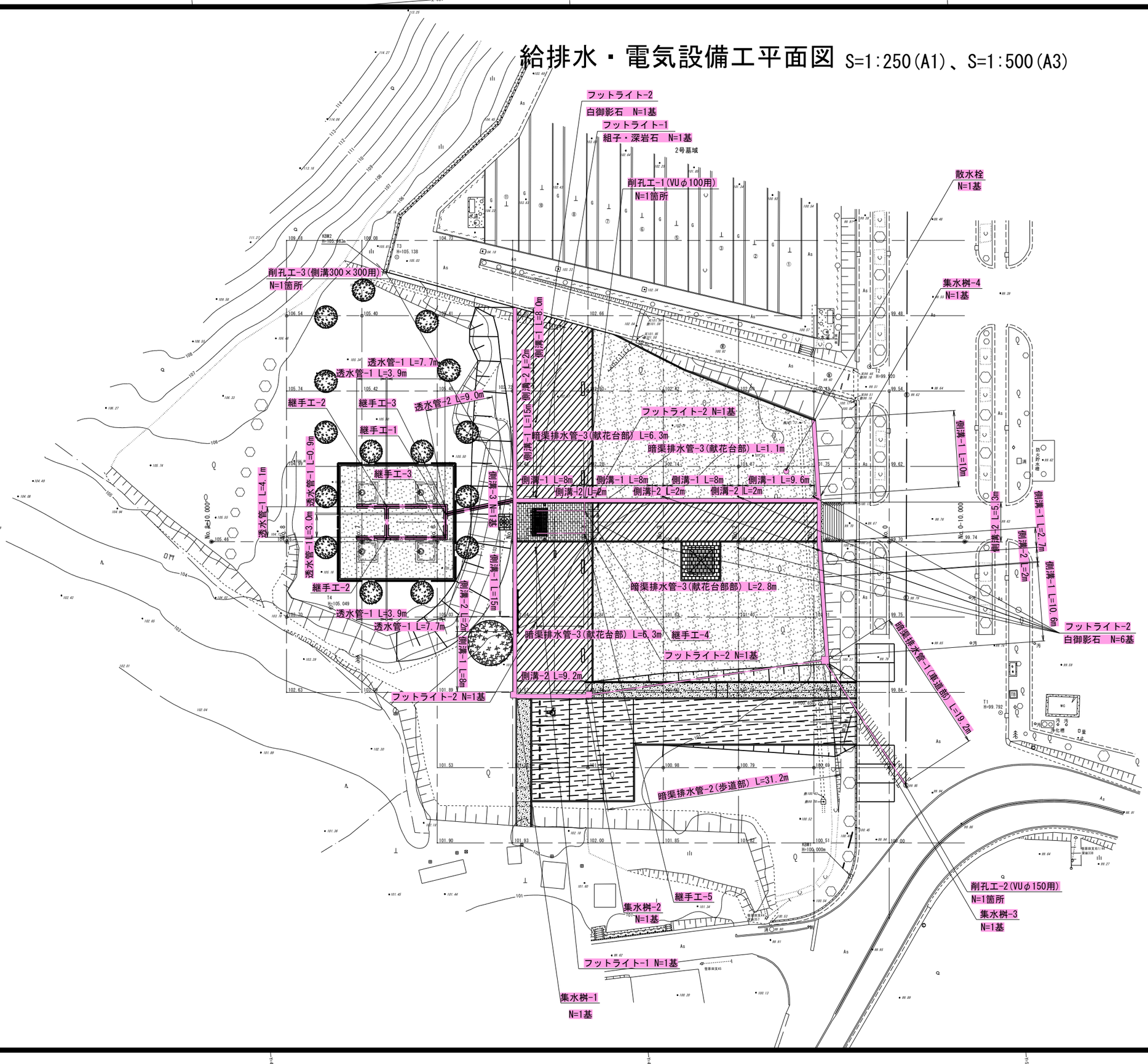

工事名	令和7年度見笹霊園合葬墓整備工事		
図面名	給排水・電気設備工平面図		
作成年月日			
縮　尺	(A1) S=1:250 (A3) S=1:500	図面番号	4/28
会社名			
事務所名	鹿沼市		

園路広場整備工平面図

S=1:250(A1)、S=1:500(A3)

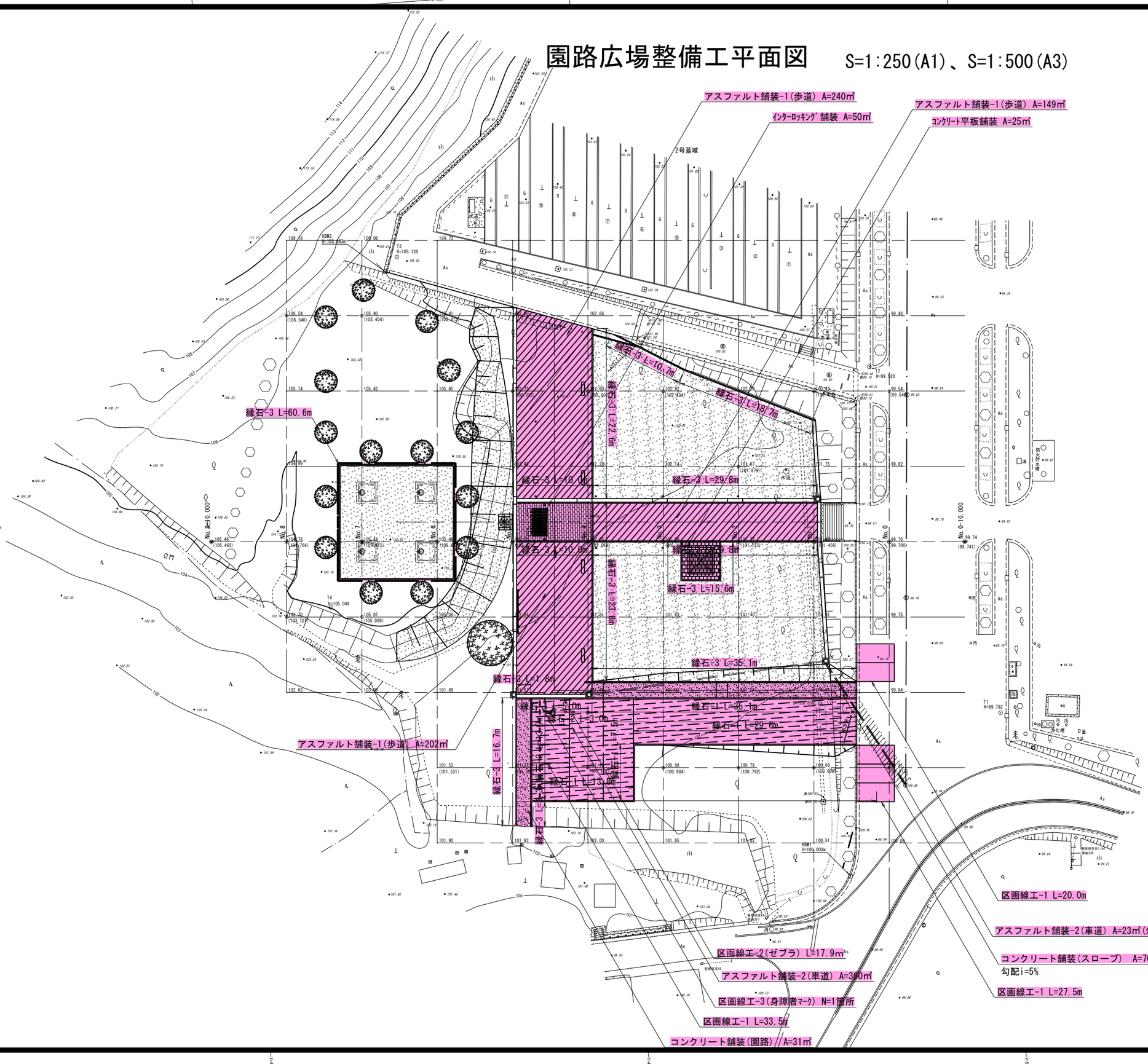

工事名	令和7年度見笹霊園合葬墓整備工事		
図面名	園路広場整備工平面図		
作成年月日			
縮　尺	(A1) S=1:250 (A3) S=1:500	図面番号	5/28
会社名			
事務所名	鹿沼市		

管理・建築施設工平面図　S=1:250(A1)、S=1:500(A3)

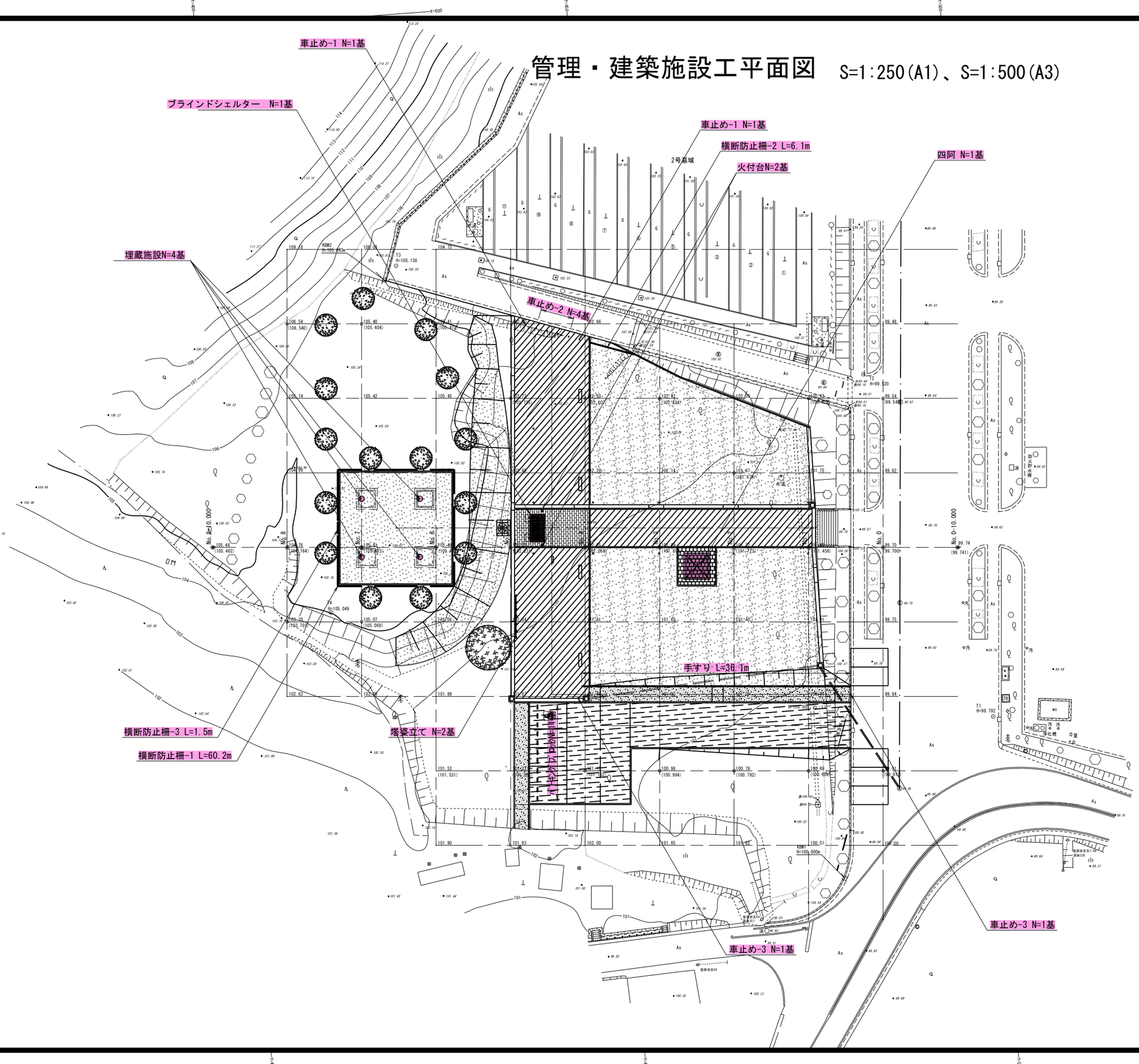

工事名	令和7年度見笹霊園合葬墓整備工事		
図面名	管理・建築施設工平面図		
作成年月日			
縮　尺	(A1) S=1:250 (A3) S=1:500	図面番号	6/28
会社名			
事務所名	鹿沼市		

縦 断 図

SV=1:100, SH=1:250(A1)
SV=1:200, SH=1:500(A3)

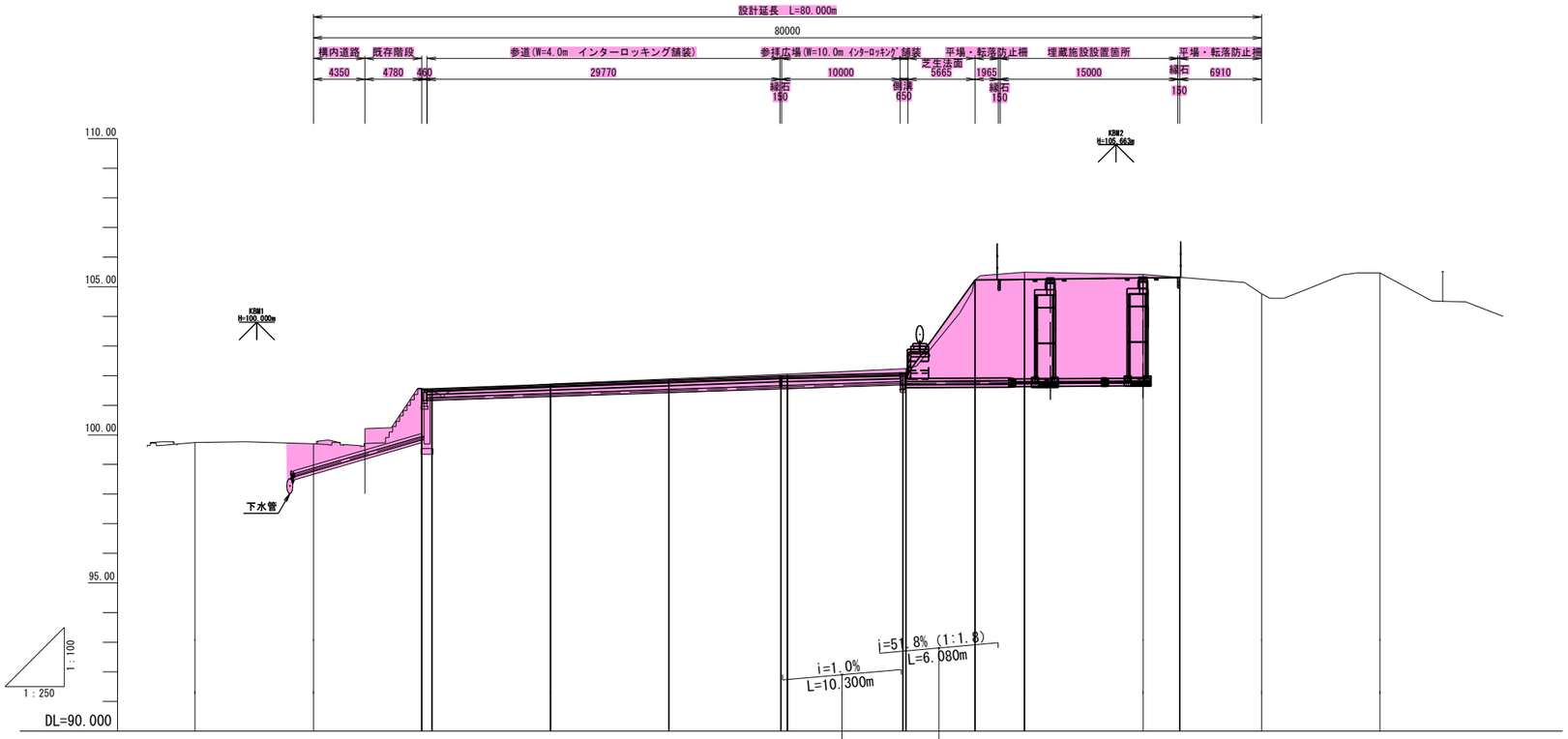

勾配			101.54	i=1.45% L=30.300m		101.98	102.08	105.23	i=0.50% L=17.270m	105.31	
盛土高			0.10								
切土高				0.02	0.05	0.06	0.15	0.24	0.11		
計画高			101.55	101.70	101.84	101.99	102.08	105.25	105.30		
地盤高	99.74	99.70	101.45	101.72	101.89	102.05	102.23	105.49	105.41	104.76	105.46
追加距離	-10.000	0.000	10.000	20.000	30.000	40.000	50.000	60.000	70.000	80.000	90.000
単距離	10.000	0.000	10.000	10.000	10.000	10.000	10.000	10.000	10.000	10.000	10.000
測点番号	NO.0-10	NO.0	NO.1	NO.2	NO.3	NO.4	NO.5	NO.6	NO.7	NO.8	NO.8+10

工事名	令和7年度見笹霊園合葬墓整備工事		
図面名	縦断図		
作成年月日			
縮 尺	SV=1:100, SH=1:250(A1) SV=1:200, SH=1:500(A3)	図面番号	7/28
会社名			
事務所名	鹿沼市		

横 断 図 － 1

S=1:100(A1)
S=1:200(A3)

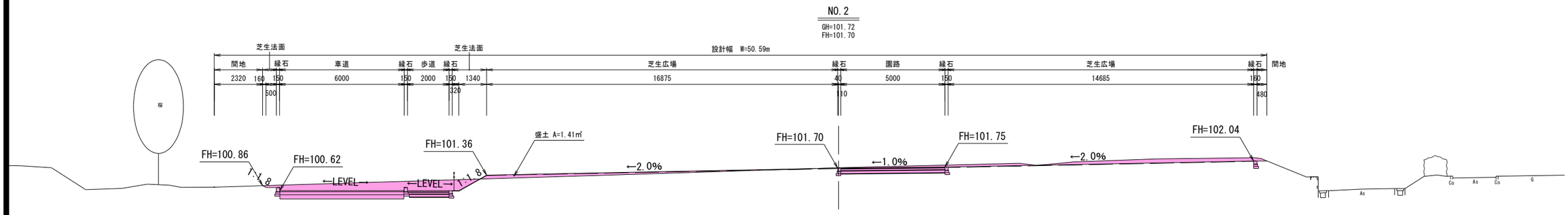

DL=97.000

D=10.000

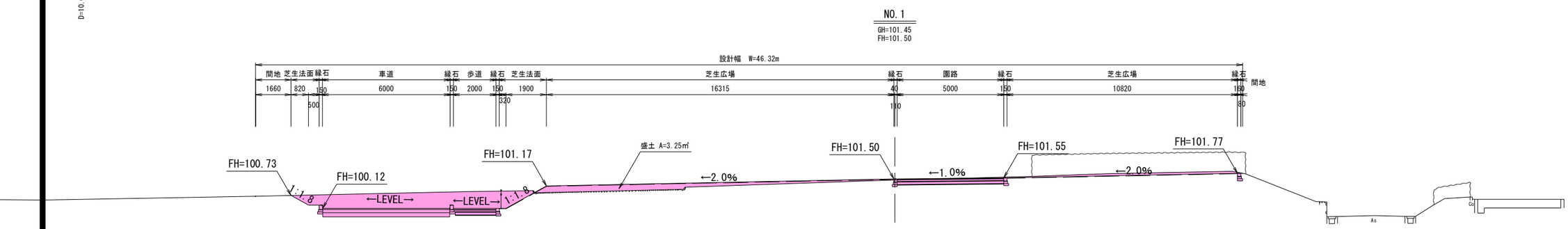

DL=96.000

D=10.000

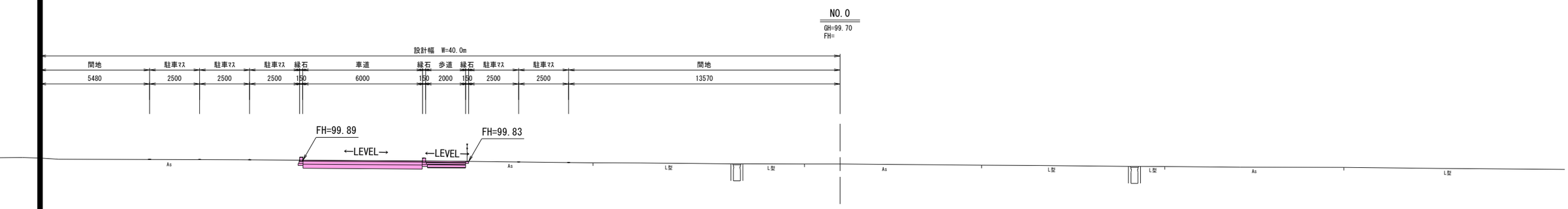

DL=95.000

NO.0 ～ NO.2

工事名	令和7年度見笹霊園合葬墓整備工事		
図面名	横断図-1		
作成年月日			
縮　尺	(A1) S=1:100 (A3) S=1:200	図面番号	8/27
会社名			
事務所名	鹿沼市		

横 断 図 － 2

S=1:100(A1)
S=1:200(A3)

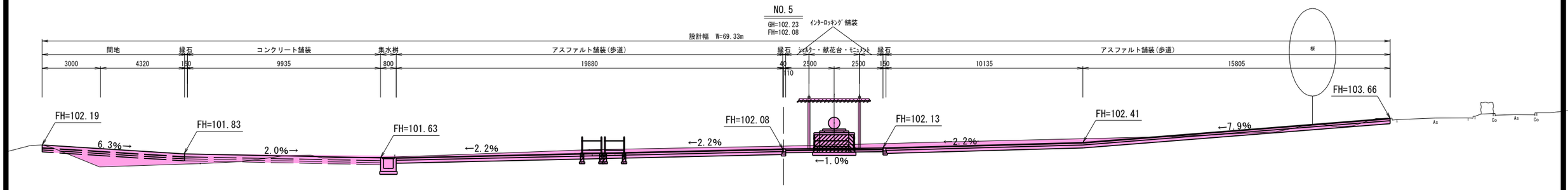

DL=97.000

D=10.000

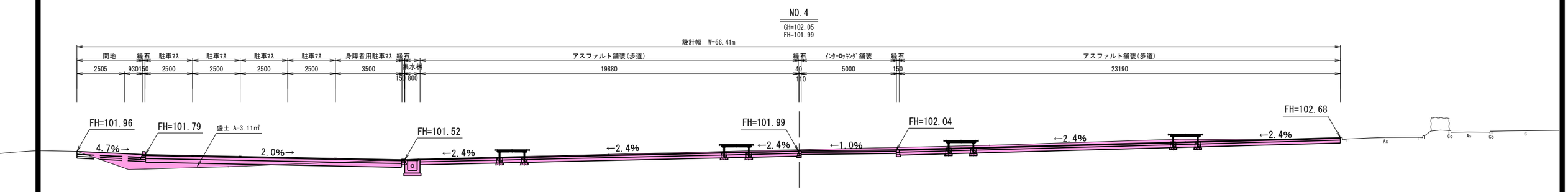

DL=97.000

D=10.000

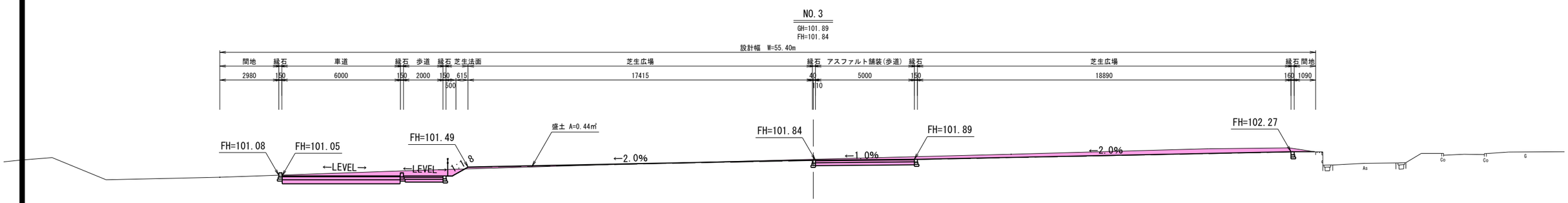

DL=97.000

D=10.000

NO.3 ～ NO.5

工事名	令和7年度見笹霊園合葬墓整備工事		
図面名	横断図-2		
作成年月日			
縮　尺	(A1) S=1:100 (A3) S=1:200	図面番号	9/28
会社名			
事務所名	鹿沼市		

横 断 図 － 3　S=1:100

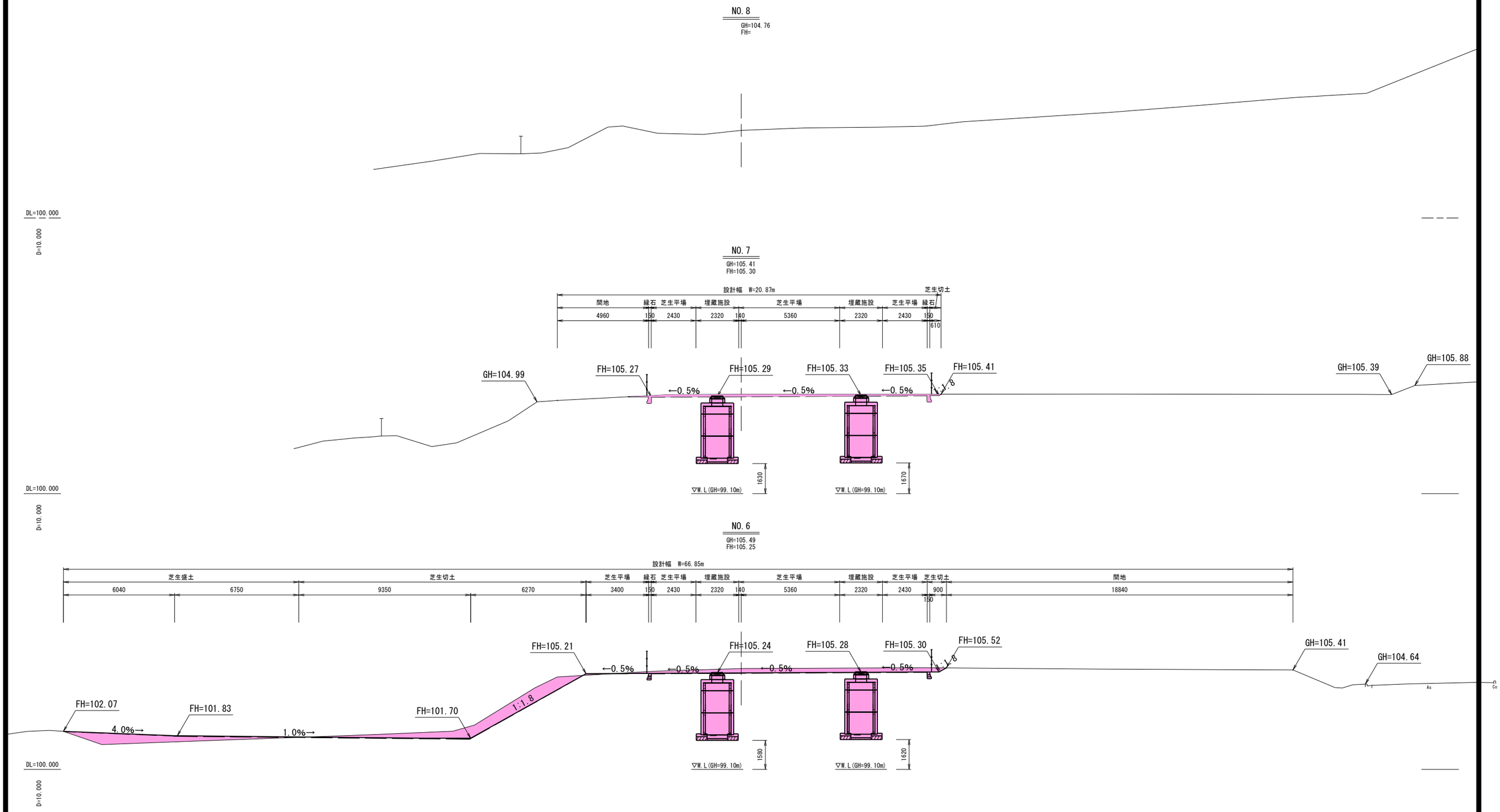

NO.6～ NO.8

工事名	令和7年度見笹霊園合葬墓整備工事		
図面名	横断図-3		
作成年月日			
縮　尺	(A1) S=1:100 (A3) S=1:200	図面番号	10/28
会社名			
事務所名	鹿沼市		

取壊し・撤去工構造図-1

舗装版切断工・舗装版破砕工

断面図 S=1:10 (A1) S=1:20 (A3)

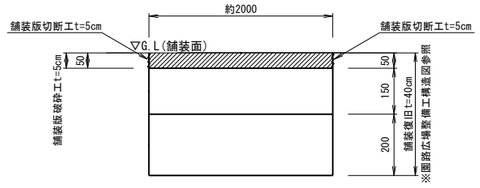

既存水飲み撤去

平面図 S=1:10 (A1) S=1:20 (A3)

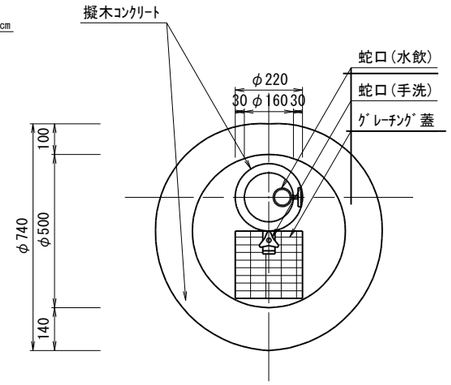

既存擬石積取壊し・撤去

平面図 S=1:10 (A1) S=1:20 (A3)

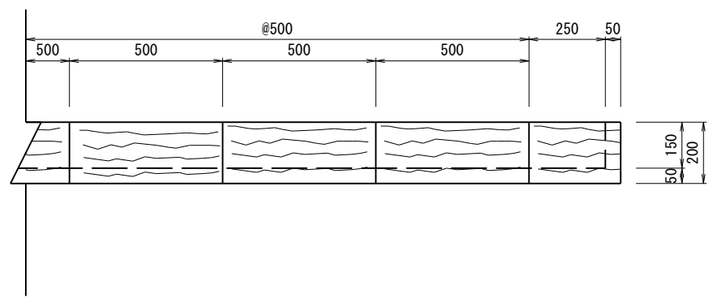

正面図 S=1:10 (A1) S=1:20 (A3)

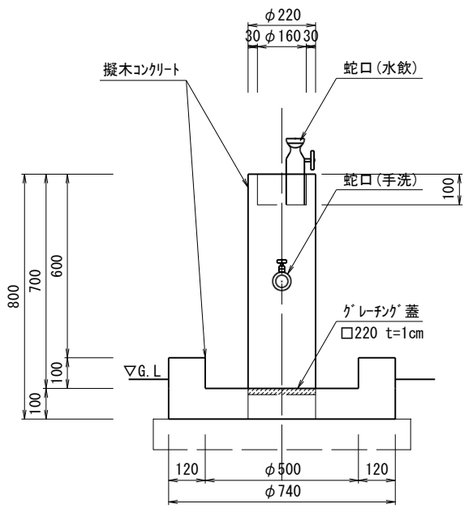

側面図 S=1:10 (A1) S=1:20 (A3)

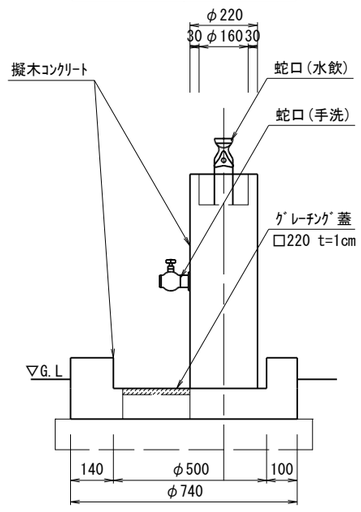

■1基当り
擬石V=π/4×(0.22×0.22×0.70-0.16×0.16×0.10
+0.74×0.74×0.20-0.50×0.50×0.50×0.10)-0.22×0.22×0.01 ≒0.086m^3

正面図 S=1:10 (A1) S=1:20 (A3)

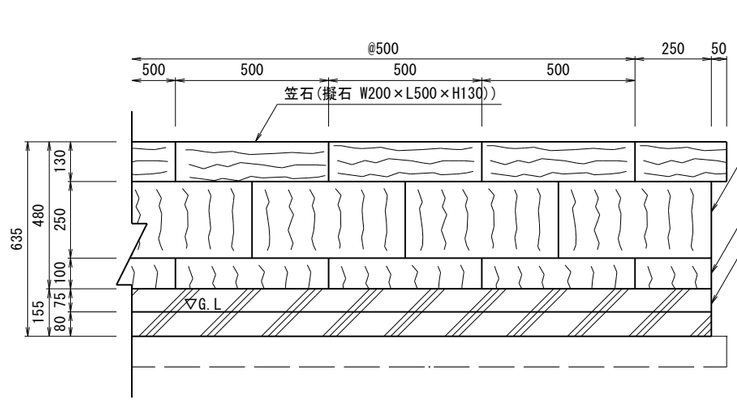

側面図 S=1:10 (A1) S=1:20 (A3)

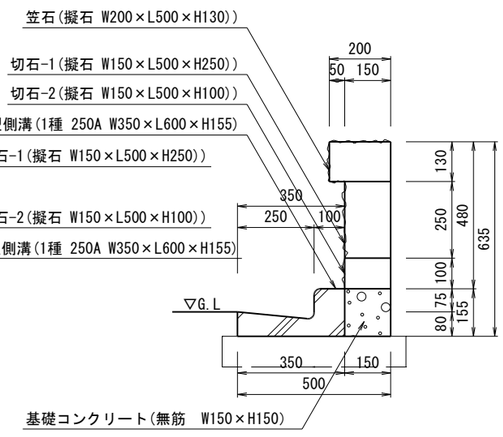

■1m当り
笠石 (W200×L500×H130)N=2本
切石-1 (W150×L500×H250)N=2本
切石-2 (W150×L500×H100)N=2本
L型側溝 (W350×L600×H155)N≒1.66本
無筋ｺﾝｸﾘｰﾄV=0.155×0.15×1.0≒0.023m^3

工事名	令和7年度見笹霊園合葬墓整備工事		
図面名	取壊し・撤去工構造図-1		
作成年月日			
縮　尺	(A1) S=図示 (A3) S=図示	図面番号	11/28
会社名			
事務所名	鹿沼市		

取壊し・撤去工構造図-2

既存案内板撤去

正面図 S=1:20 (A1) S=1:40 (A3)

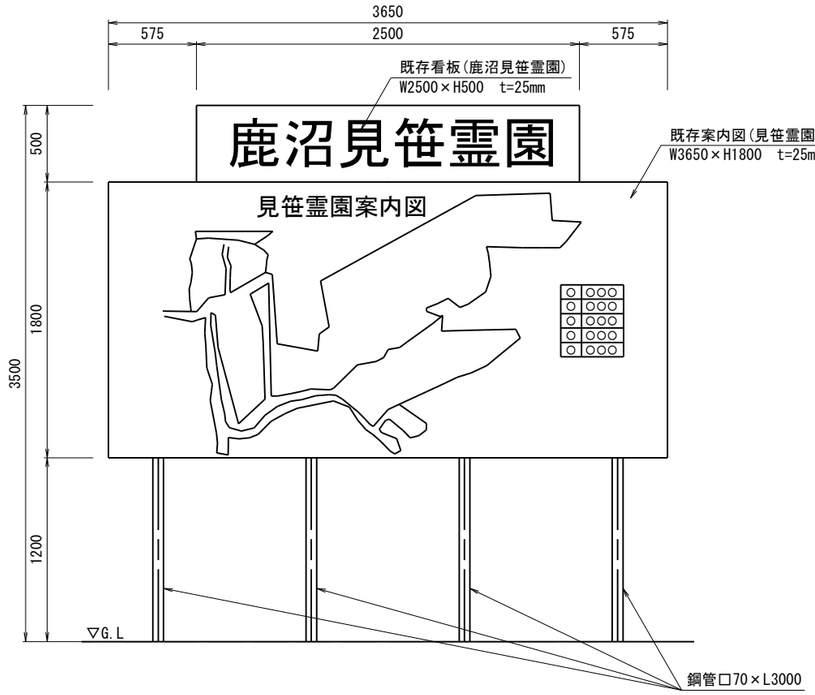

背面図 S=1:20 (A1) S=1:40 (A3)

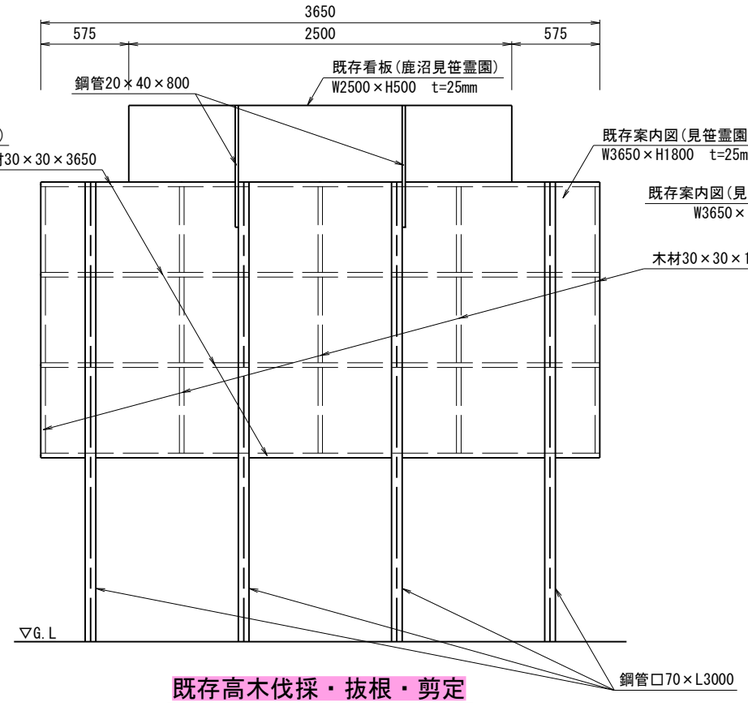

側面図 S=1:20 (A1) S=1:40 (A3)

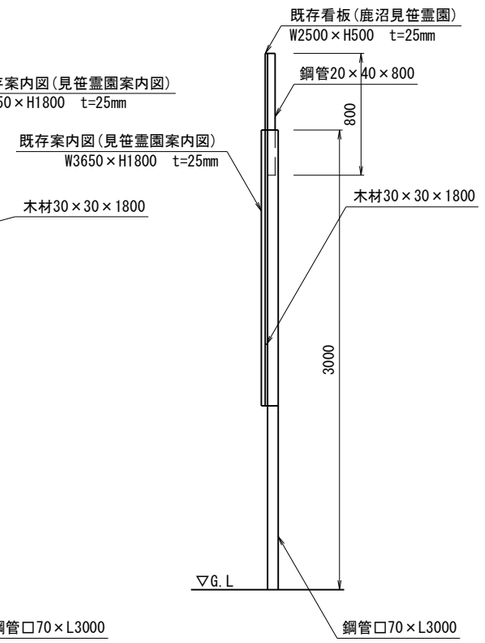

既存高木伐採・抜根・剪定

イメージ図 S=Nonscale (A1) S=Nonscale (A3)

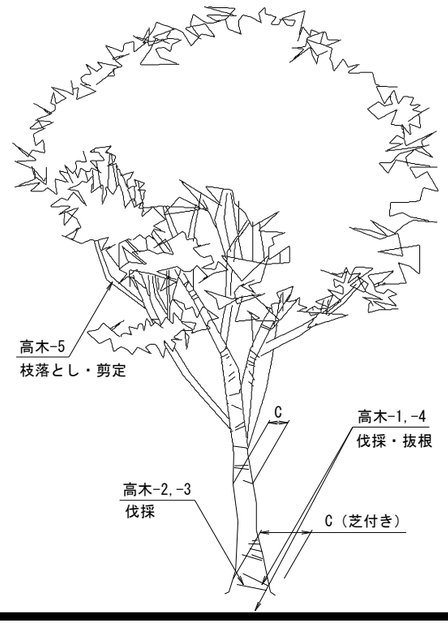

■高木リスト

樹木番号	樹木名	幹周(C)	備 考
高木-1	サクラ	2.2m	芝付き
高木-2	サワラ	1.3m	官民境界位置確認
高木-3	ミズキ	1.6m	〃
高木-4	サクラ	2.6m	
高木-5	サクラ	3.1m	芝付き

既存素掘り側溝取壊し・撤去

断面図 S=1:10 (A1) S=1:20 (A3)

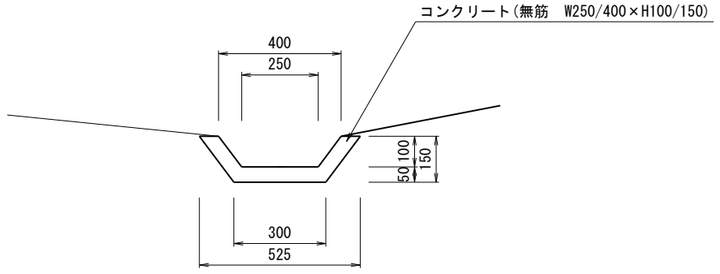

■1m当り
無筋ｺﾝｸﾘｰﾄV=(0.525+0.30)×1/2×0.15-(0.40+0.25)×1/2×0.10≒0.029m^3

既存中木伐採・抜根

イメージ図 S=Nonscale (A1) S=Nonscale (A3)

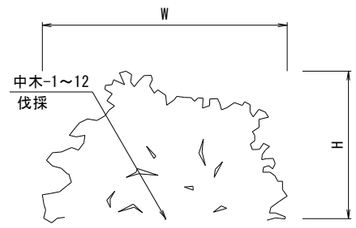

■中木リスト

樹木番号	樹木名	樹高(H)	葉張(W)
中木-1	サツキ	0.90m	1.8m
中木-2	サツキ	1.2m	1.5m
中木-3～12	サツキ	0.90m	0.90m

工事名	令和7年度見笹霊園合葬墓整備工事		
図面名	取壊し・撤去工構造図-2		
作成年月日			
縮 尺	(A1) S=図示 (A3) S=図示	図面番号	12/28
会社名			
事務所名	鹿沼市		

植栽工構造図

二脚鳥居支柱(添え木付き)

正面図 S=1:20 (A1) S=1:40 (A3)

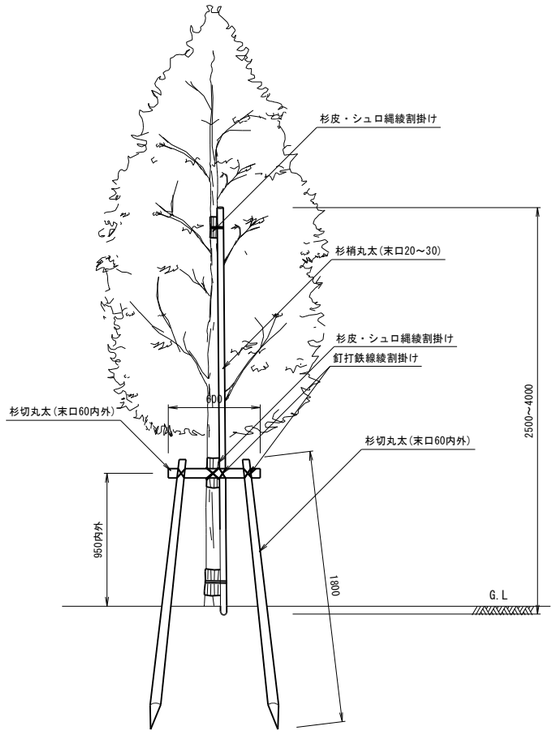

平面図 S=1:20 (A1) S=1:40 (A3)

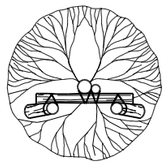

側面図 S=1:20 (A1) S=1:40 (A3)

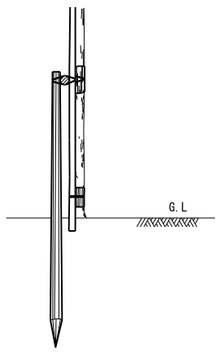

仕　様

・シュロ縄は水につけ、２本合わせで、３回巻以上の綾割掛けとする。

・杉丸太は、防腐剤加圧注入処理をおこなったものとする。

・釘打は１ヶ所２本、鉄線（亜鉛メッキ鉄線＃18）は３回巻以上の綾割掛けとする。

添え木支柱

正面図 S=1:20 (A1) S=1:40 (A3)

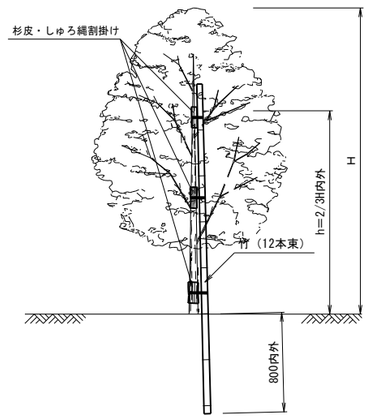

仕　様

・シュロ縄は水につけ、２本合わせで、３回巻以上の綾割掛けとする。

・釘打は１ヶ所２本、鉄線（亜鉛メッキ鉄線＃18）は３回巻以上の綾割掛けとする。

ノシバ(芝生舗装(広場・法面))

断面図 S=1:10 (A1) S=1:20 (A3)

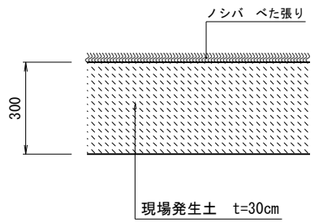

工事名	令和7年度見笹霊園合葬墓整備工事		
図面名	植栽工構造図		
作成年月日			
縮　尺	(A1) S=1:100 (A3) S=1:200	図面番号	13/28
会社名			
事務所名	鹿沼市		

給水・電気設備工構造図

散水栓

平面図 S=1: 5 (A1) S=1:10 (A3)

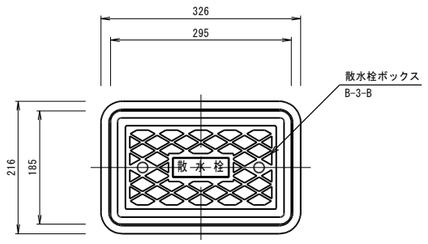

断面図 S=1: 5 (A1) S=1:10 (A3)

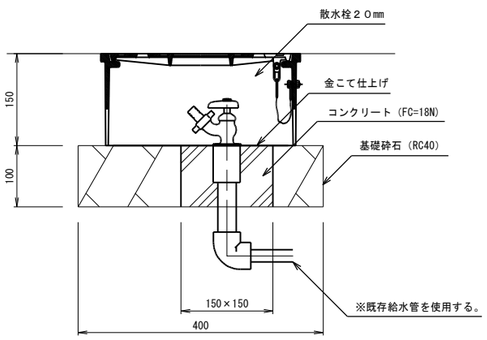

フットライト-1

平面図 S=1:10 (A1) S=1:20 (A3)

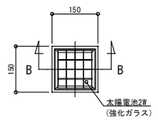

立面図 S=1:10 (A1) S=1:20 (A3)

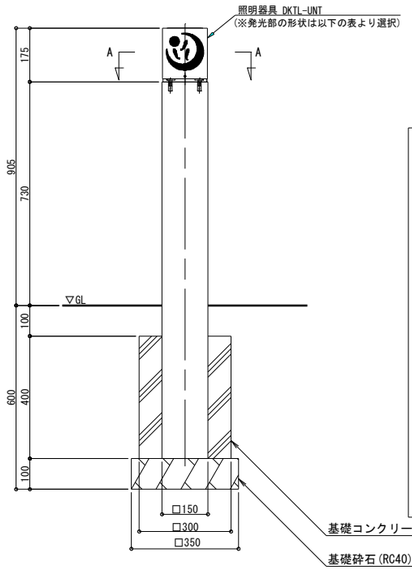

A-A断面 詳細図 S=1:3 (A1) S=1:6 (A3)

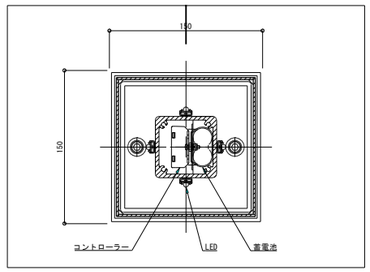

B-B矢視図 S=1:3 (A1) S=1:6 (A3)

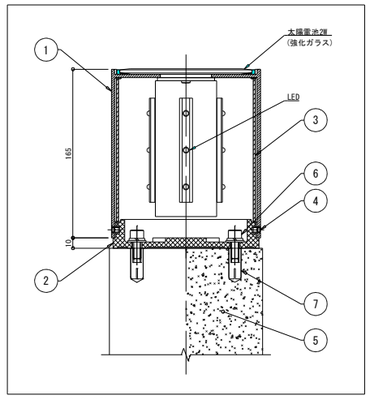

フットライト-2

平面図 S=1:10 (A1) S=1:20 (A3)

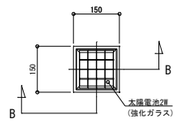

立面図 S=1:10 (A1) S=1:20 (A3)

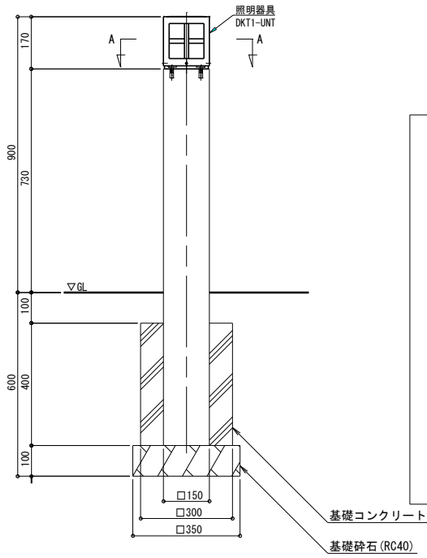

A-A断面 詳細図 S=1:3 (A1) S=1:6 (A3)

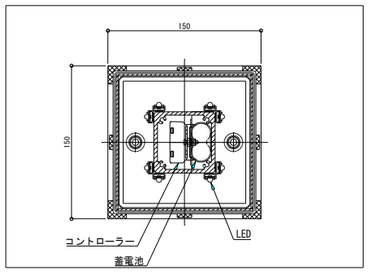

B-B矢視図 S=1:3 (A1) S=1:6 (A3)

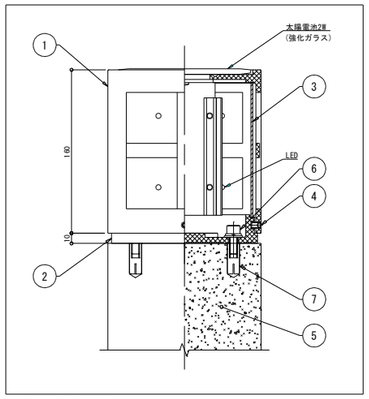

■参考（組子デザイン） ※フットライト-1で採用するデザインは以下の表より選択し、発注者指示とする。

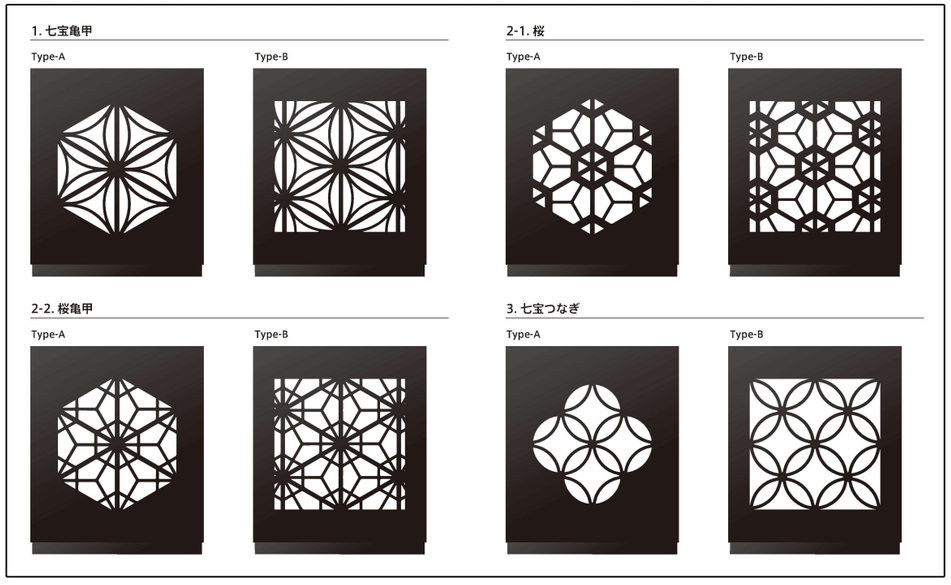

■構成表(フットライト-1)

主 要 部 材 表

No	品 名	材質	個数	記 事
1	器 具 筐 体	SS400	1	
2	器 具 ベ ー ス	AC4C-F	1	
3	カ バ ー	アクリル	1	t=2(乳半色)
4	六角穴付き押しビス	SUS	4	M6×8(B)
5	支 柱	深岩石	1	□-150×150
6	六角穴付きボルト	SUS	2	M8×20(B,W,SW)
7	メネジアンカー	SUS	2	M8

■構成表(フットライト-2)

主 要 部 材 表

No	品 名	材質	個数	記 事
1	器 具 筐 体	AC4C-F	1	
2	器 具 ベ ー ス	AC4C-F	1	
3	カ バ ー	アクリル	1	t=2(乳半色)
4	六角穴付き押しビス	SUS	4	M6×10(B)
5	支 柱	白御影石	1	□-150×150 JB仕上
6	六角穴付きボルト	SUS	2	M8×20(B,W,SW)
7	メネジアンカー	SUS	2	M8

仕 様	日中陰にならない場所に太陽電池を設置した場合
太陽電池	単結晶セル 公称最大出力 2W
蓄電池	ニッケル水素蓄電池(NiMH) 2.4V4500mAh
光源	ローソク色LED
制御（コントローラー）	点灯時間：1日14時間 昼夜判定：太陽電池出力電圧 日没判定5秒後 点灯開始 点灯モード：連続 / ローソク(ゆらぎ) / ホタル(明滅)より選択
蓄電池容量	5日分(連続点灯の場合)

※十分な日照を得られない場合、不点灯の発生する可能性があります。
※気温0℃以下の続く環境において、不点灯の発生する可能性があります。
※器具筐体及び器具ベースは黒色塗装仕上。
※支柱表面はJB仕上(フットライト-2のみ)。
※製品はメーカーの指定する損害賠償責任保険に加入しているものとします。
※改良のため、一部仕様変更する場合があります。

工事名	令和7年度見笹霊園合葬墓整備工事		
図面名	給水・電気設備工構造図		
作成年月日			
縮 尺	(A1) S=図示 (A3) S=図示	図面番号	14/28
会社名			
事務所名	鹿沼市		

雨水排水設備工構造図-1

管渠型側溝

(300×300　標準タイプ)

平面図 S=1:10 (A1) S=1:20 (A3)

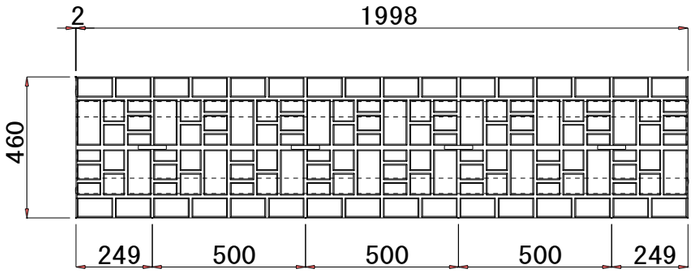

断面図 S=1:10 (A1) S=1:20 (A3)

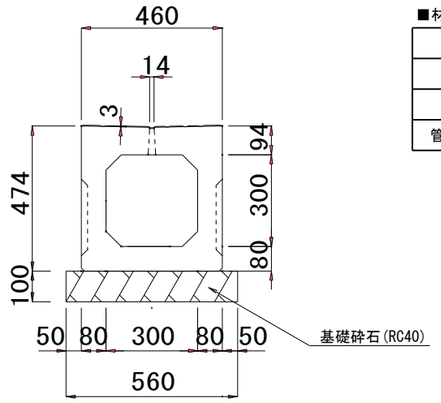

■材料表　(10m当り)

名　　称	規　格	数 量	単 位
基 面 整 正		5.6	m^2
基 礎 砕 石	RC40 t=100	5.6	m^2
管渠型側溝(標準タイプ)	300×300用	10.0	m

管渠型側溝

(300×300　集水タイプ)
(グレーチング)

平面図 S=1:10 (A1) S=1:20 (A3)

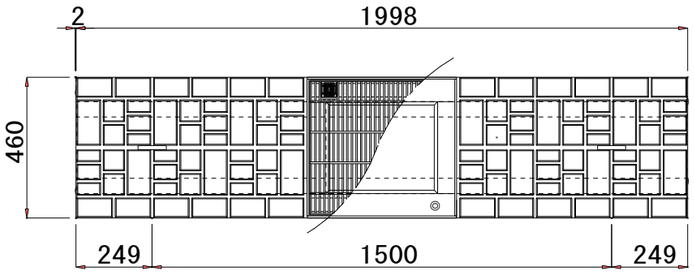

断面図 S=1:10 (A1) S=1:20 (A3)

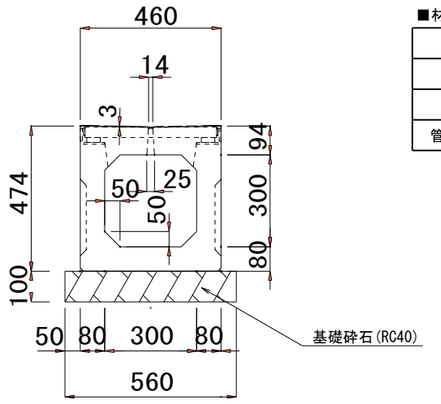

■材料表

名　　称	規　格	数 量	単 位
基 面 整 正		5.6	m^2
基 礎 砕 石	RC40 t=100	5.6	m^2
管渠型側溝(集水タイプ)	300×300	10.0	m

管渠型側溝

(300×300　桝タイプ)
(グレーチング)

平面図 S=1:10 (A1) S=1:20 (A3)

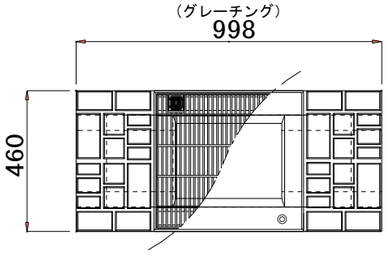

側面図 S=1:10 (A1) S=1:20 (A3)

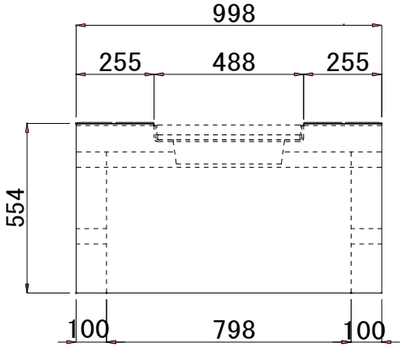

断面図 S=1:10 (A1) S=1:20 (A3)

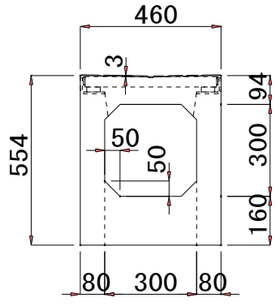

■材料表　(10基当り)

名　　称	規　格	数 量	単 位
基 面 整 正		4.6	m^2
基 礎 砕 石	RC40 t=100	4.6	m^2
管渠型側溝(桝タイプ)	300×300用	10	基
桝(底版塊)	300×300用	10	基

桝(底版塊)

側面図 S=1:10 (A1) S=1:20 (A3)

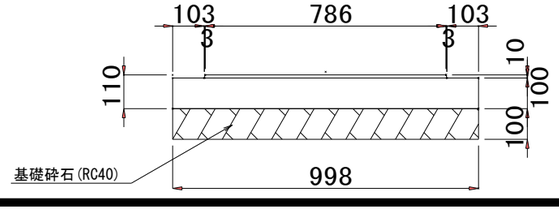

正面図 S=1:10 (A1) S=1:20 (A3)

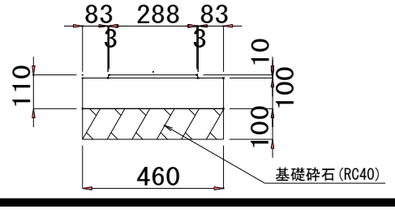

工事名	令和7年度見笹霊園合葬墓整備工事		
図面名	雨水排水設備工構造図-1		
作成年月日			
縮　尺	(A1) S=1:10 (A3) S=1:20	図面番号	15/28
会社名			
事務所名	鹿沼市		

雨水排水設備工構造図-2

暗 渠 透 水 管

(VUφ50　砕石巻立て)

断面図　S=1:10 (A1)　S=1:20 (A3)

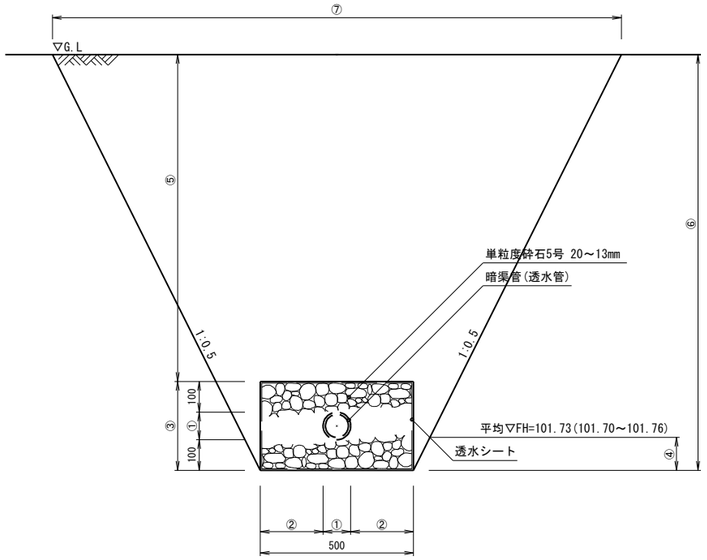

■規格表

名　　称	①	②	③	④	⑤	⑥	⑦
暗渠透水管φ50のとき	60	220	260	105	3350～3380	3610～3640	4110～4140
暗渠透水管φ100のとき	114	193	314	107	180～3320	494～3634	994～4134

暗渠排水管-1

(VUφ100　砂基礎)

(車道部)

断面図　S=1:10 (A1)　S=1:20 (A3)

(起点：集水桝-1)

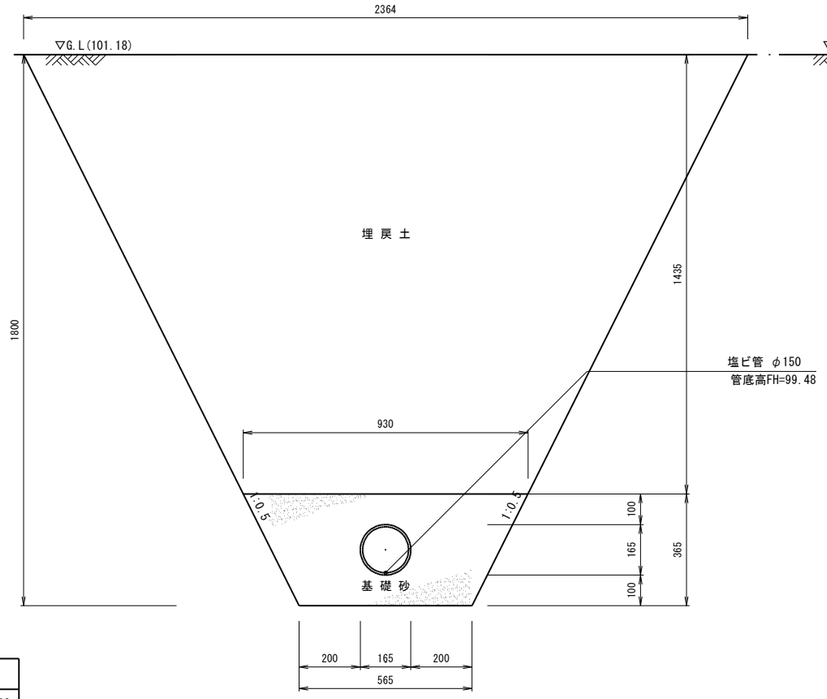

(終点：本管マンホール)

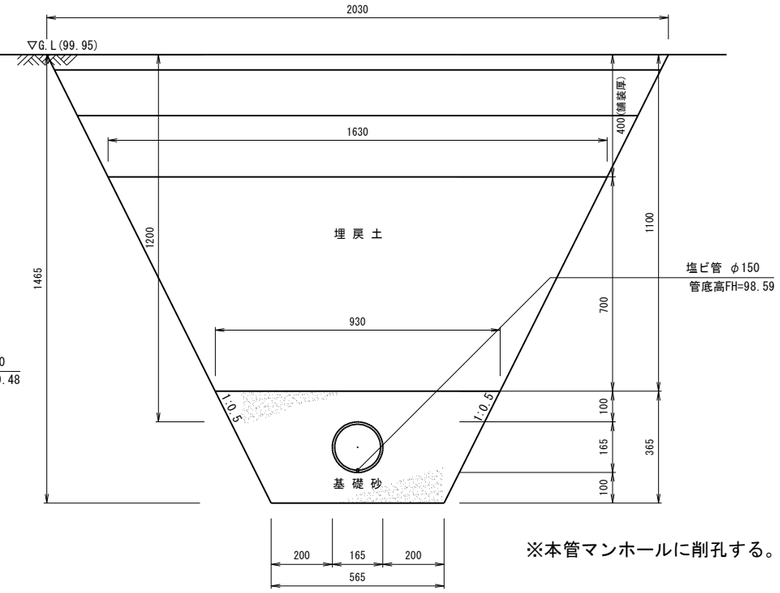

※本管マンホールに削孔する。

■材料表　(10m当り)

名　　称	規　格	数 量	単 位
塩 化 ビ ニ ル 管	VUφ100	10.0	m
基 礎 砕 石	RC40 t=10cm	4.1	m^2
基礎コンクリート	18N/mm2-8-25	0.88	m^3
同 上 型 枠	小型	6.3	m^2

透水管設置モデル図

標準断面図　S=1:20 (A1)　S=1:40 (A3)

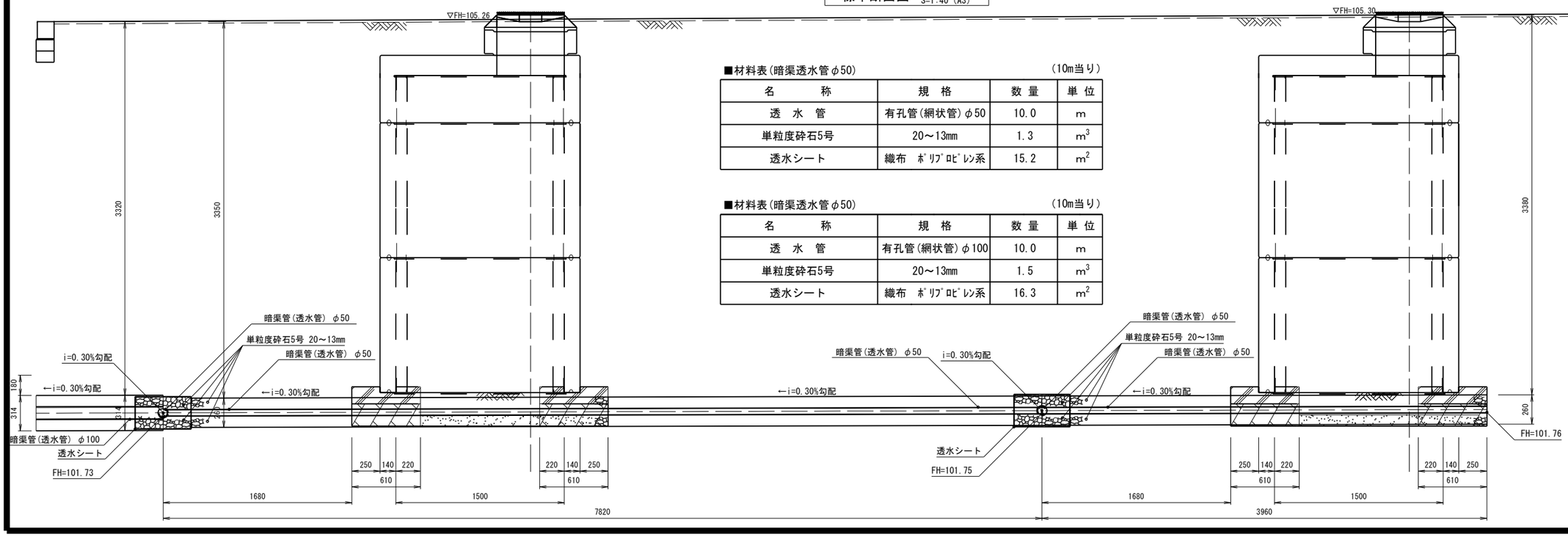

■材料表(暗渠透水管φ50)　(10m当り)

名　　称	規　格	数 量	単 位
透　水　管	有孔管(網状管)φ50	10.0	m
単粒度砕石5号	20～13mm	1.3	m^3
透水シート	織布　ﾎﾟﾘﾌﾟﾛﾋﾟﾚﾝ系	15.2	m^2

■材料表(暗渠透水管φ50)　(10m当り)

名　　称	規　格	数 量	単 位
透　水　管	有孔管(網状管)φ100	10.0	m
単粒度砕石5号	20～13mm	1.5	m^3
透水シート	織布　ﾎﾟﾘﾌﾟﾛﾋﾟﾚﾝ系	16.3	m^2

工事名	令和7年度見笹霊園合葬墓整備工事		
図面名	雨水排水設備工構造図-2		
作成年月日			
縮　尺	(A1) S=図示 (A3) S=図示	図面番号	16/28
会社名			
事務所名	鹿沼市		

雨水排水設備工構造図-3

集 水 桝 － 1

平面図 S=1:20 (A1) S=1:40 (A3)

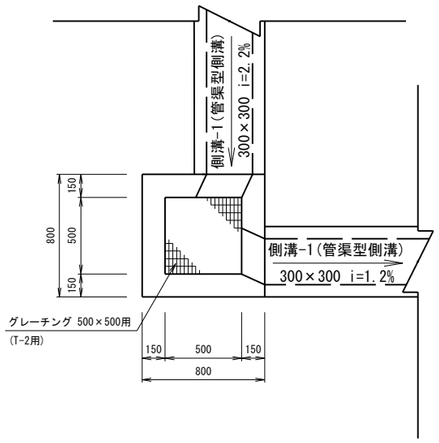

断面図 S=1:20 (A1) S=1:40 (A3)

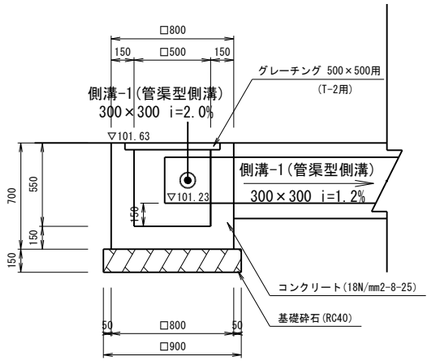

■材料表 (1基当り)

名　　称	規　格	数 量	単 位
基 面 整 正		1.0	m^2
基 礎 砕 石	RC40 t=150	1.0	m^2
コンクリート	18N/mm^2-8-25	0.79	m^3
型枠	小型	7.3	m^2
グレーチング蓋	500×500用 T-2	1	枚
集 水 桝	500×500×1210	1	基

集 水 桝 － 2

平面図 S=1:20 (A1) S=1:40 (A3)

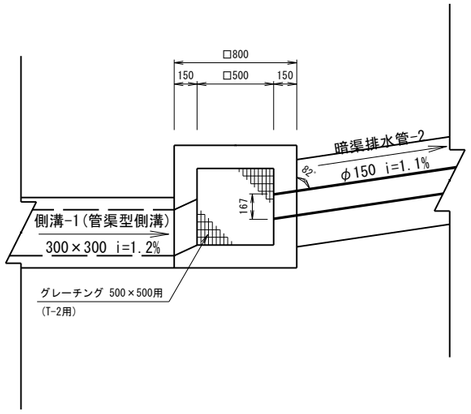

断面図 S=1:20 (A1) S=1:40 (A3)

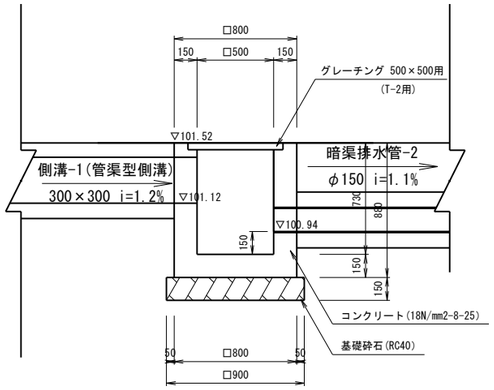

■材料表 (1基当り)

名　　称	規　格	数 量	単 位
基 面 整 正		1.0	m^2
基 礎 砕 石	RC40 t=150	1.0	m^2
コンクリート	18N/mm^2-8-25	0.79	m^3
型枠	小型	7.3	m^2
グレーチング蓋	500×500用 T-2	1	枚
集 水 桝	500×500×1210	1	基

集 水 桝 － 3

平面図 S=1:20 (A1) S=1:40 (A3)

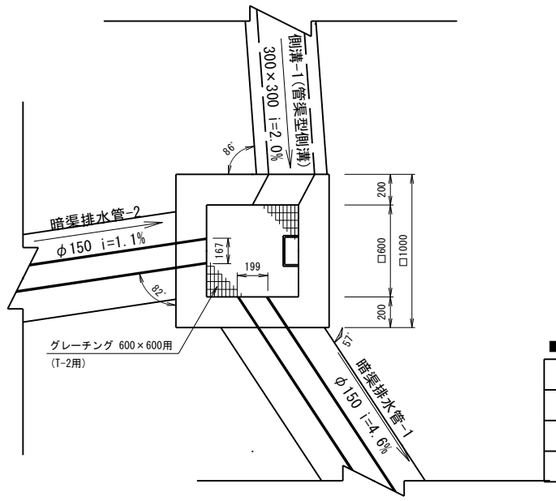

断面図 S=1:20 (A1) S=1:40 (A3)

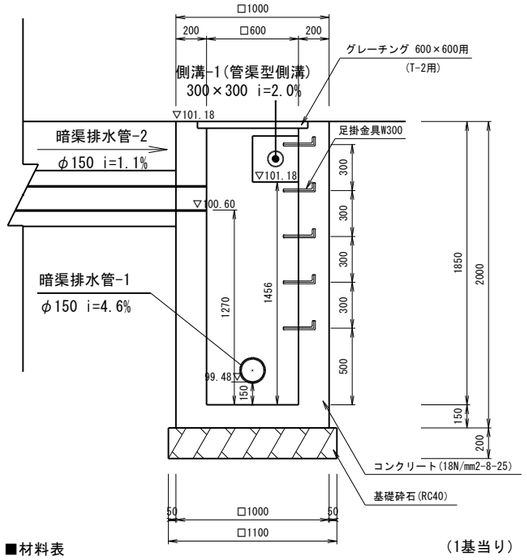

■材料表 (1基当り)

名　　称	規　格	数 量	単 位
基 面 整 正		1.0	m^2
基 礎 砕 石	RC40 t=150	1.0	m^2
コンクリート	18N/mm^2-8-25	0.79	m^3
型枠	小型	7.3	m^2
足 掛 金 具	W300	5	本
グレーチング蓋	500×500用 T-2	1	枚
集 水 桝	500×500×1210	1	基

暗渠排水管-2

(VUφ100 砂基礎)
(歩道部)

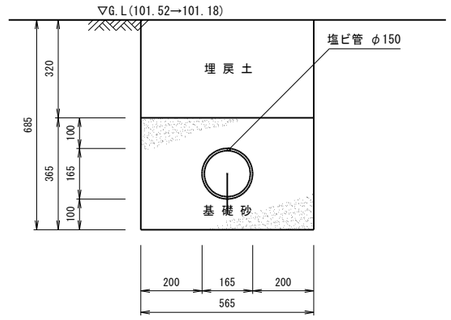

断面図 S=1:10 (A1) S=1:20 (A3)

■材料表 (10m当り)

名　　称	規　格	数 量	単 位
塩 化 ビ ニ ル 管	VUφ150	10.0	m
基 礎 砂	山 砂	1.5	m^3
埋 戻 土	現場発生土	0.67	m^3

削 孔 工

(VUφ100用)

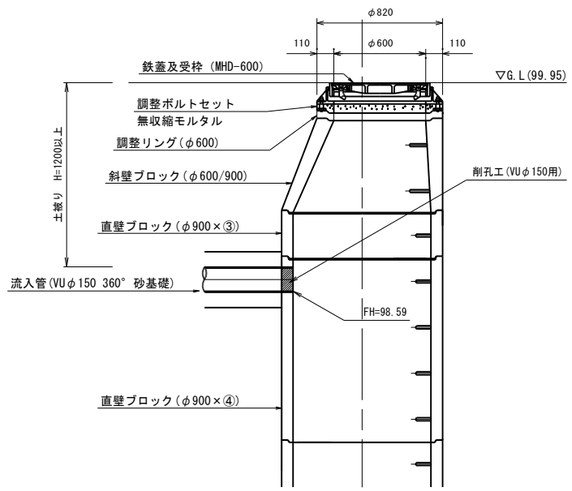

断面図 S=1:20 (A1) S=1:40 (A3)

工事名	令和7年度見笹霊園合葬墓整備工事		
図面名	雨水排水設備工構造図-3		
作成年月日			
縮　尺	(A1) S=図示 (A3) S=図示	図面番号	17/28
会社名			
事務所名	鹿沼市		

園路広場整備工構造図

ｱｽﾌｧﾙﾄ-1舗装(歩道)

断面図 S=1:10 (A1) S=1:20 (A3)

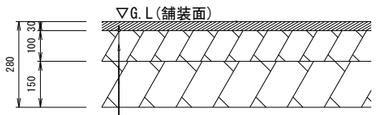

表層　再生密粒度ｱｽﾌｧﾙﾄ舗装(13)-50 t=3cm
路盤　再生骨材(RC40) t=10cm
凍上抑制層　再生骨材(RC40) t=15cm

ｱｽﾌｧﾙﾄ舗装-2(車道)

※舗装版復旧工も含む

断面図 S=1:10 (A1) S=1:20 (A3)

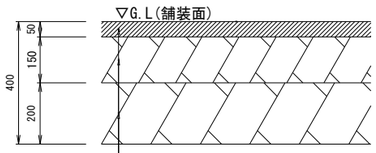

表層　再生密粒度ｱｽﾌｧﾙﾄ舗装(20)-50 t=5cm
上層路盤　粒度調整砕石(M40) t=15cm
下層路盤　再生骨材(RC40) t=20cm

コンクリート舗装(歩道)

断面図 S=1:10 (A1) S=1:20 (A3)

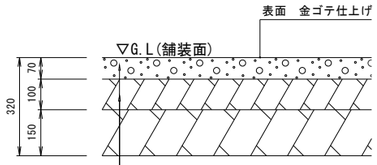

表層　コンクリート(18N/mm2-8-25) t=7cm
路盤　再生骨材(RC40) t=10cm
凍上抑制層　再生骨材(RC40) t=15cm

ｲﾝﾀｰﾛｯｷﾝｸﾞ舗装

断面図 S=1:10 (A1) S=1:20 (A3)

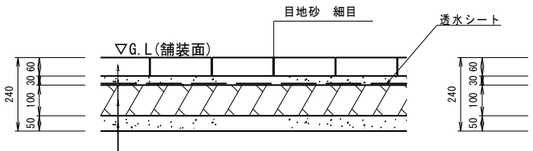

表層　ｲﾝﾀｰﾛｯｷﾝｸﾞﾌﾞﾛｯｸ 200×100×t60
ｸｯｼｮﾝ砂　砂　t= 3cm
路盤　再生骨材(RC40) t=10cm
ﾌｨﾙﾀｰ層　砂　t=5cm

ｺﾝｸﾘｰﾄ平板舗装

断面図 S=1:10 (A1) S=1:20 (A3)

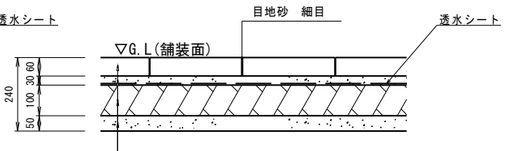

表層　平板ﾌﾞﾛｯｸ 300×300×t60
ｸｯｼｮﾝ砂　砂　t= 3cm
路盤　再生骨材(RC40) t=10cm
ﾌｨﾙﾀｰ層　砂　t=5cm

縁石-2(歩車道境界ﾌﾞﾛｯｸ(低部))

断面図 S=1:10 (A1) S=1:20 (A3)

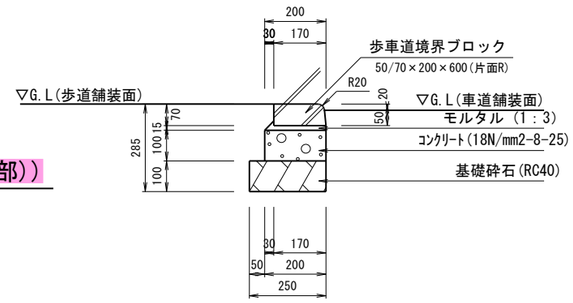

縁石-1(歩車道境界ﾌﾞﾛｯｸ(標準部))

断面図 S=1:10 (A1) S=1:20 (A3)

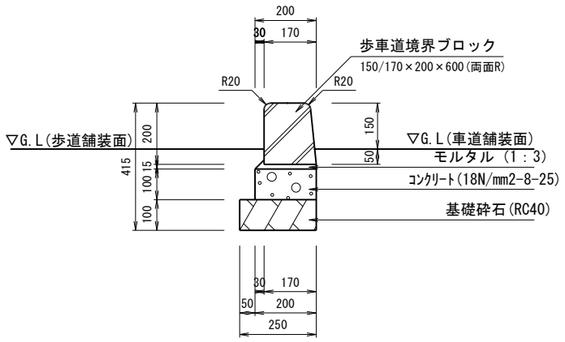

縁石-3(地先境界ﾌﾞﾛｯｸ)

断面図 S=1:10 (A1) S=1:20 (A3)

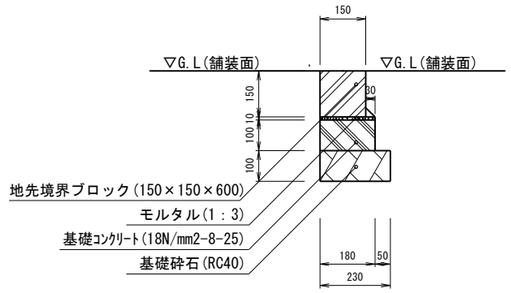

溶　融　式　区　画　線

(思いやり駐車ｽﾍﾟｰｽ・駐車ﾏｽ)

平面図 S=1: 50 (A1) S=1:100 (A3)

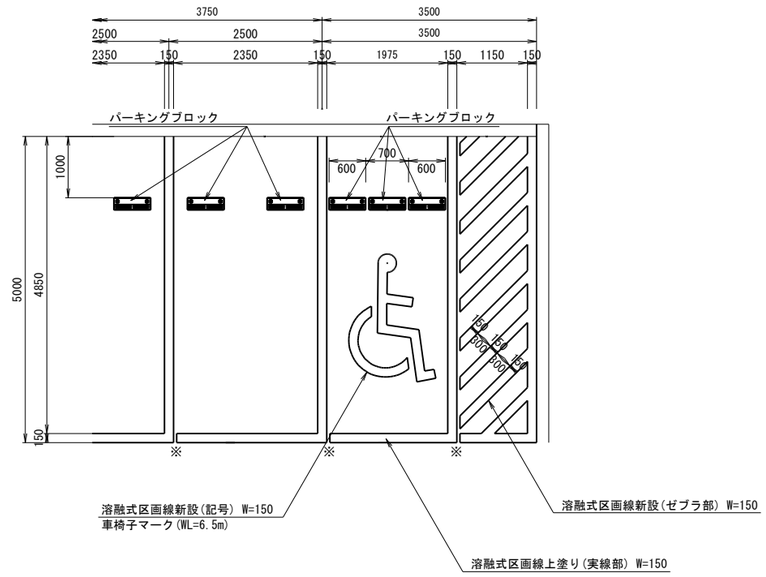

※5cm程度の水抜き箇所を設けること

工事名	令和7年度見笹霊園合葬墓整備工事		
図面名	園路広場整備工構造図		
作成年月日			
縮　尺	(A1) S=図示 (A3) S=図示	図面番号	18/28
会社名			
事務所名	鹿沼市		

修景施設整備工構造図-1

献花台(花立・香炉付き)

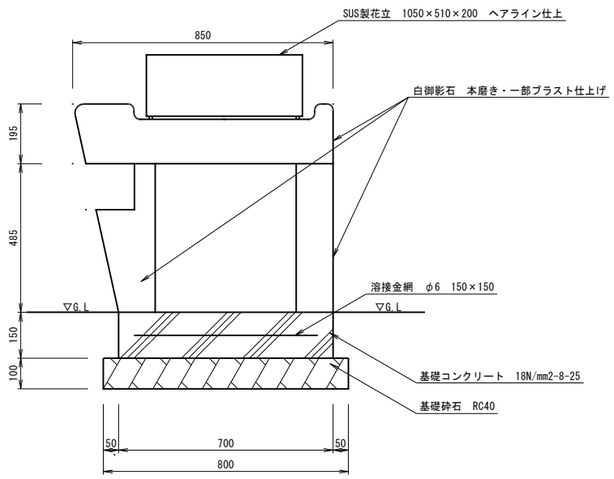

A-A'断面図　S=1:10 (A1)　S=1:20 (A3)

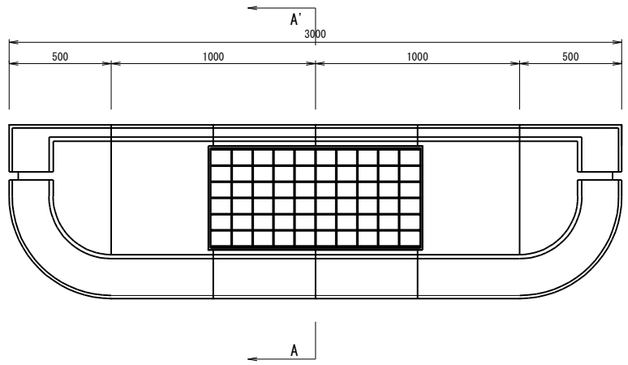

平面図　S=1:15 (A1)　S=1:30 (A3)

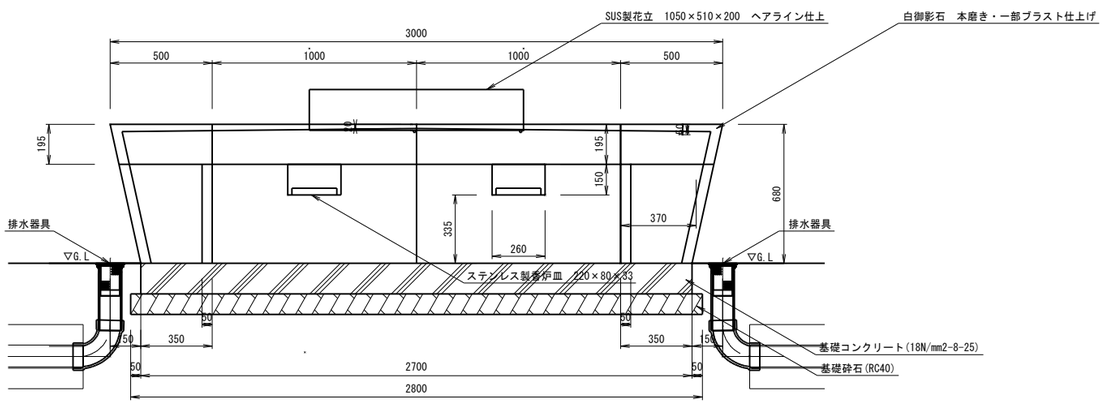

立面図　S=1:15 (A1)　S=1:30 (A3)

排 水 器 具

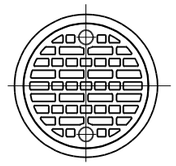

平面図　S=1:3 (A1)　S=1:6 (A3)

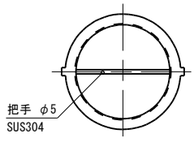

ﾊﾞｽｹｯﾄ平面図　S=1:3 (A1)　S=1:6 (A3)

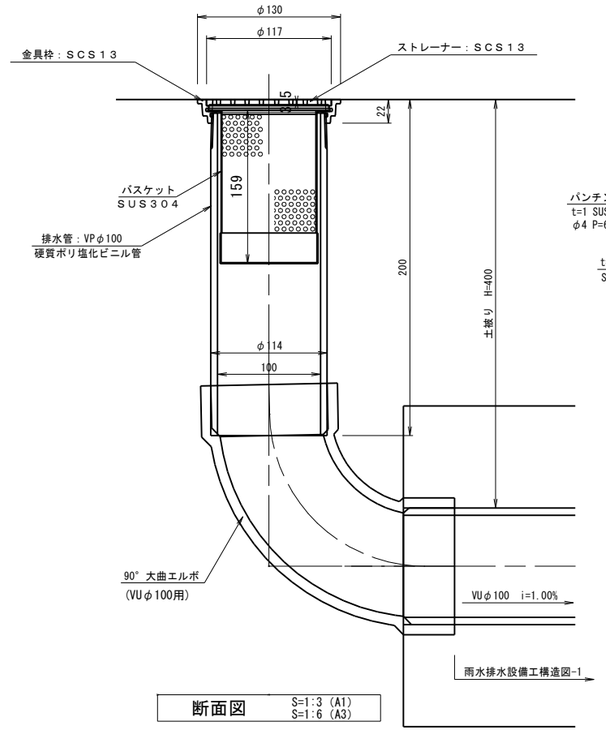

断面図　S=1:3 (A1)　S=1:6 (A3)

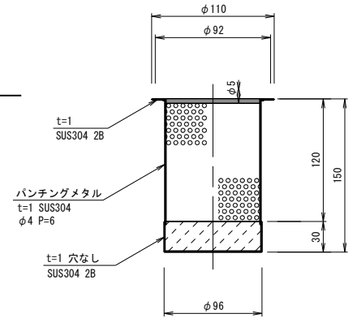

ﾊﾞｽｹｯﾄ立面図　S=1:3 (A1)　S=1:6 (A3)

ＳＵＳ製花立

1. 外装BOX
SUSPLt1.5 HL

a, c側面図　S=1:15 (A1)　S=1:30 (A3)

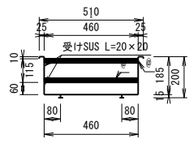

b, d側面図　S=1:15 (A1)　S=1:30 (A3)

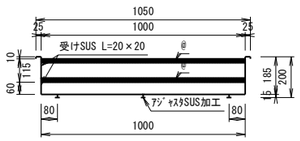

2. 仕切り
@FB:SUS3×20
(下段はメンテナンス時の取外しを考慮し等2分割とします)

上段平面図　S=1:15 (A1)　S=1:30 (A3)

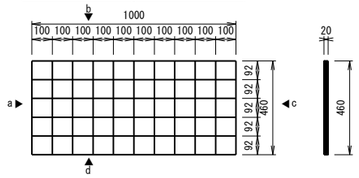

下段平面図　S=1:15 (A1)　S=1:30 (A3)

側面図　S=1:15 (A1)　S=1:30 (A3)

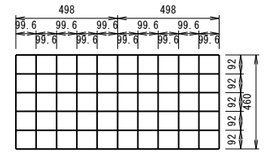

側面図　S=1:15 (A1)　S=1:30 (A3)

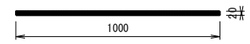

工事名	令和7年度見笹霊園合葬墓整備工事		
図面名	修景施設整備工構造図-1		
作成年月日			
縮　尺	(A1) S=図示 (A3) S=図示	図面番号	19/28
会社名			
事務所名	鹿沼市		

修景施設整備工構造図-2

モニュメント・深岩石ウォール

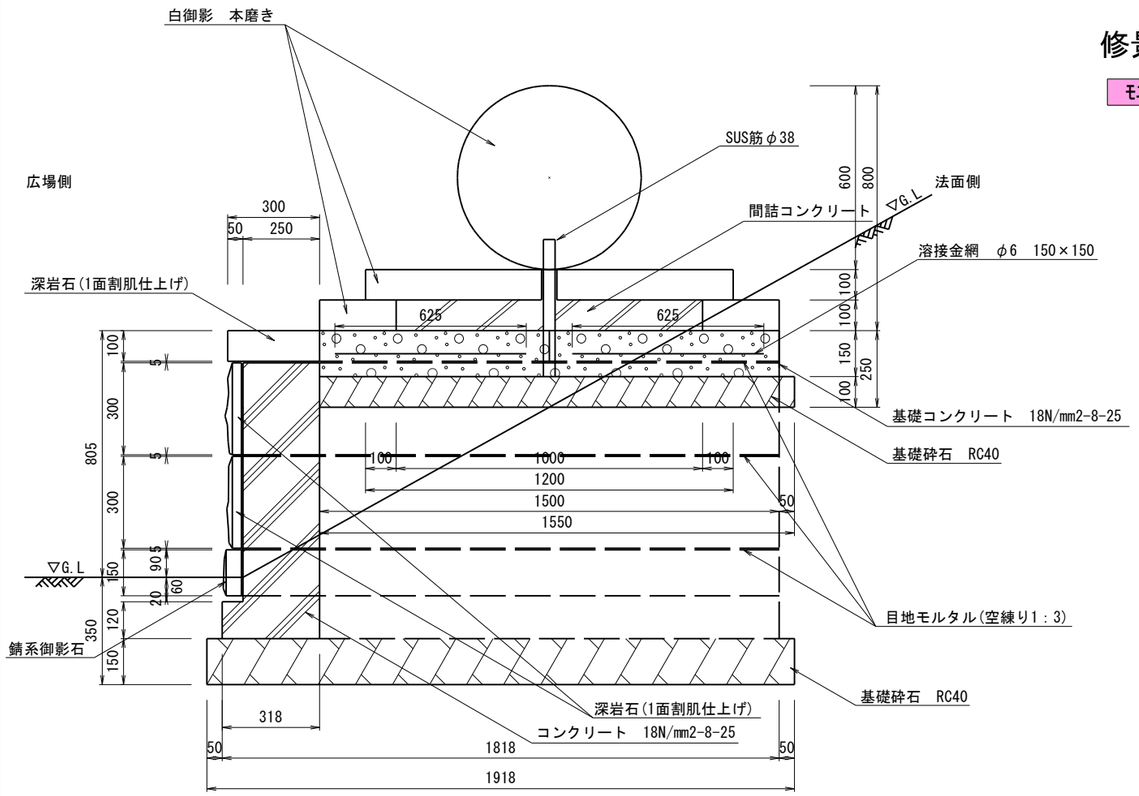

A-A' 断面図　S=1:10 (A1)　S=1:20 (A3)

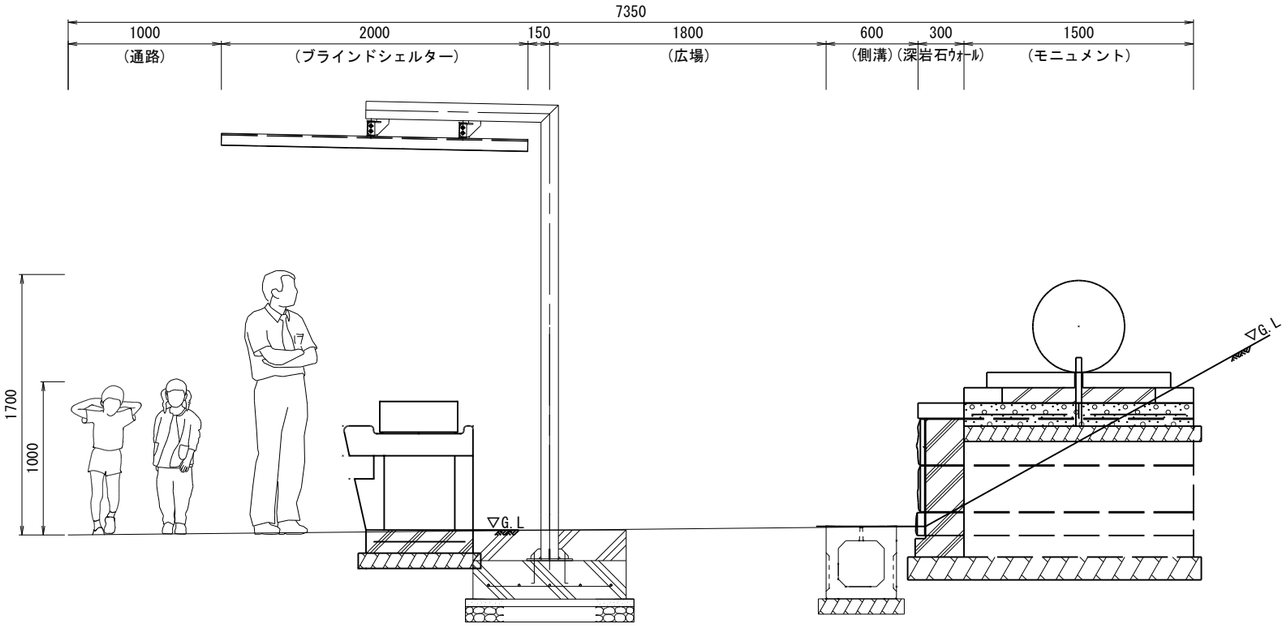

縦断イメージ図　S=1:10 (A1)　S=1:20 (A3)

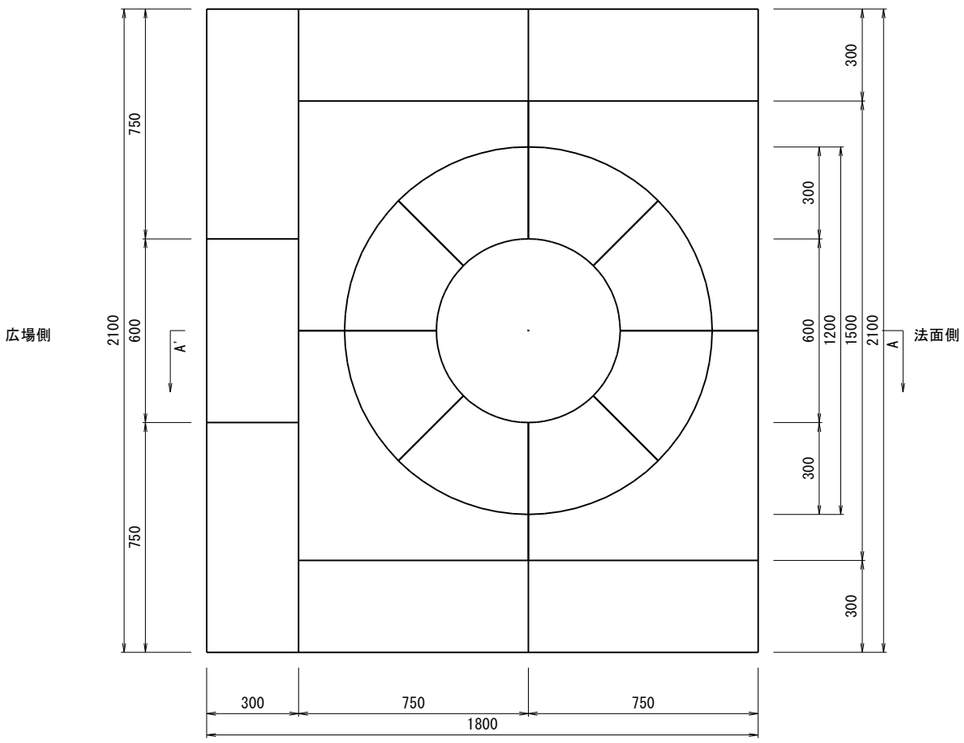

平面図　S=1:10 (A1)　S=1:20 (A3)

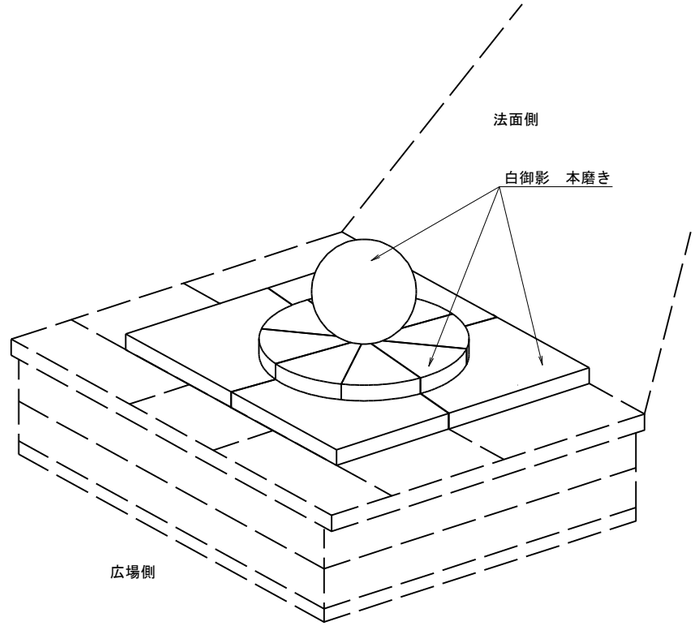

立体イメージ図　S=1:10 (A1)　S=1:20 (A3)

工事名	令和7年度見笹霊園合葬墓整備工事		
図面名	修景施設整備工構造図-2		
作成年月日			
縮　尺	(A1) S=1:10 (A3) S=1:20	図面番号	20/28
会社名			
事務所名	鹿沼市		

サービス施設整備工構造図-1

野外卓

平面図 S=1:20 (A1) S=1:40 (A3)

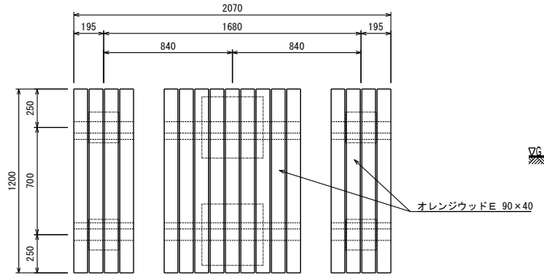

各部詳細図 S=1:20 (A1) S=1:40 (A3)

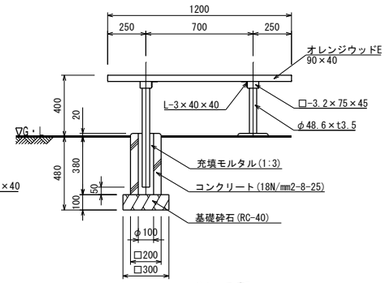

ベンチ部

断面図 S=1:20 (A1) S=1:40 (A3)

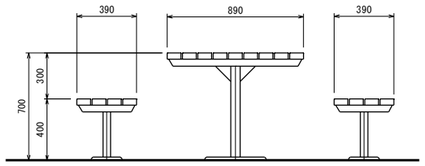

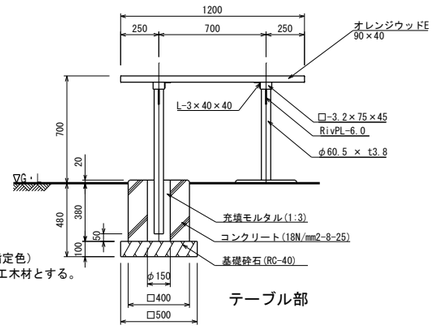

テーブル部

[座部断面図(2層構造)]
外層
内層
＊内層：プラスチック（廃プラスチック含む）再生品。
＊外層：バージン樹脂(耐候劣化防止のため)

- ○ 鉄部は電気亜鉛メッキ処理とし、ウレタン樹脂塗料塗装仕上げとする。（メーカー指定色）
- ○ 座板（オレンジウッドE）はプラスチック（廃プラスチック含む）＋廃木粉配合の人工木材とする。
- ○ ISO 9001:2015認証取得企業の製品とする。
- ○ （一社）日本公園施設業協会、SPLマーク表示認定製品とする。
- ○ （一社）日本公園施設業協会、団体賠償責任保険に加入した製品とする。
- ○ 本製品の設計図面の変更、模倣を禁止する。

ベンチ

立面図 S=1:10 (A1) S=1:20 (A3)

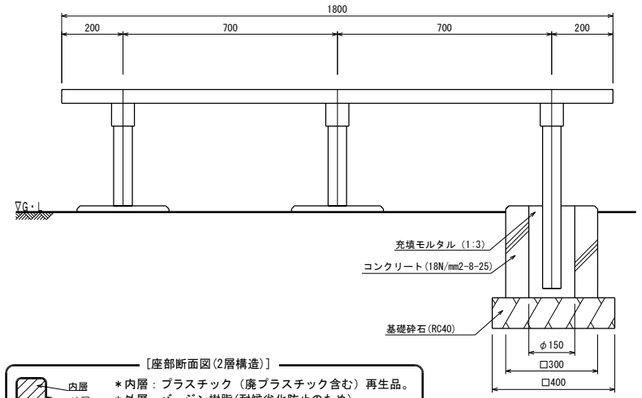

側面図 S=1:10 (A1) S=1:20 (A3)

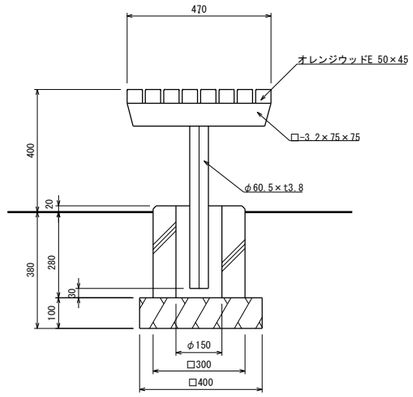

[座部断面図(2層構造)]
内層
外層
＊内層：プラスチック（廃プラスチック含む）再生品。
＊外層：バージン樹脂(耐候劣化防止のため)

- ○ 鉄部は電気亜鉛メッキ処理とし、ウレタン樹脂塗装仕上げとする。（メーカー指定色）
- ○ 座板（オレンジウッドE）はプラスチック（廃プラスチック含む）＋廃木粉配合の人工木材とする。
- ○ ISO 9001:2015認証取得企業の製品とする。
- ○ （一社）日本公園施設業協会 SPLマーク表示認定企業の製品とする。
- ○ （一社）日本公園施設業協会 団体賠償責任保険に加入した製品とする。
- ○ 本製品の設計図面の変更、模倣を禁止する。

全体案内板

平面図 S=1:20 (A1) S=1:40 (A3)

[特記事項]
※部材寸法は標準値とする。
※(一社)日本公園施設業協会賠償責任制度による、賠償責任保険加入製品とする。
※(一社)日本公園施設業協会が認定した「SPL表示認定企業」の設計・製造・販売製品とする。
※本製品は、ISO 9001:2015認証取得企業製品とする。
※本製品の設計図面の変更、模倣を禁止いたします。

設計基準

風速	30 m/s
長期地耐力	50 kN/㎡

正面図 S=1:20 (A1) S=1:40 (A3)

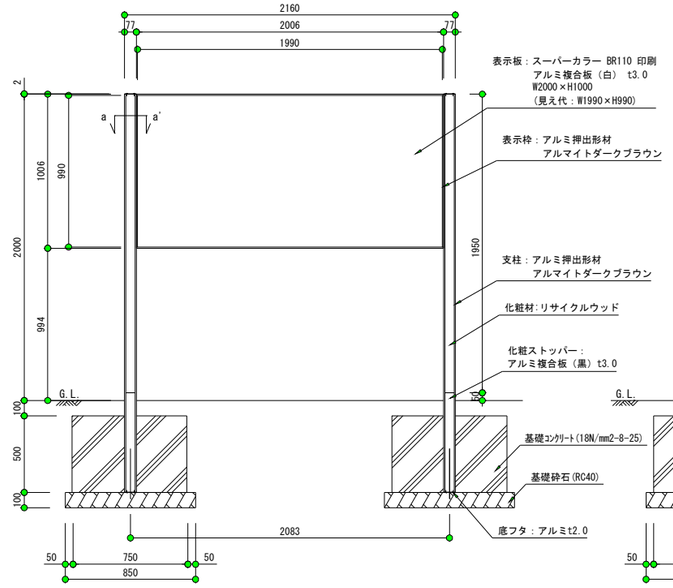

側面図 S=1:20 (A1) S=1:40 (A3)

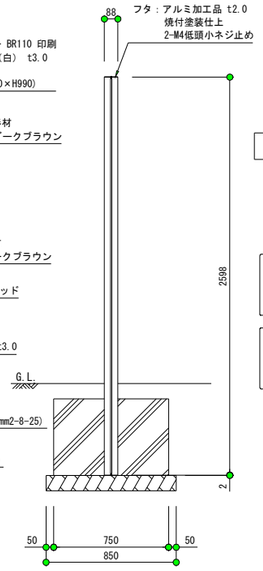

a-a' 断面図 S=1:2 (A1) S=1:4 (A3)

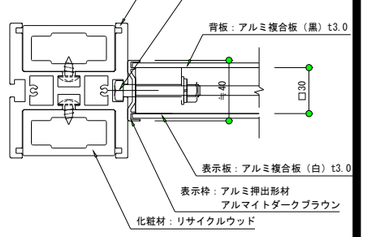

合葬墓案内板

平面図 S=1:20 (A1) S=1:40 (A3)

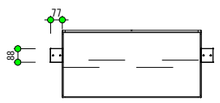

a-a' 断面図 S=1:2 (A1) S=1:4 (A3)

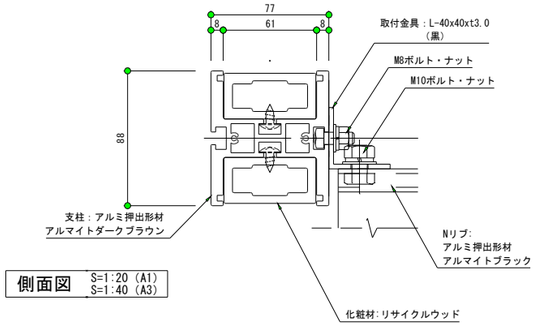

正面図 S=1:20 (A1) S=1:40 (A3)

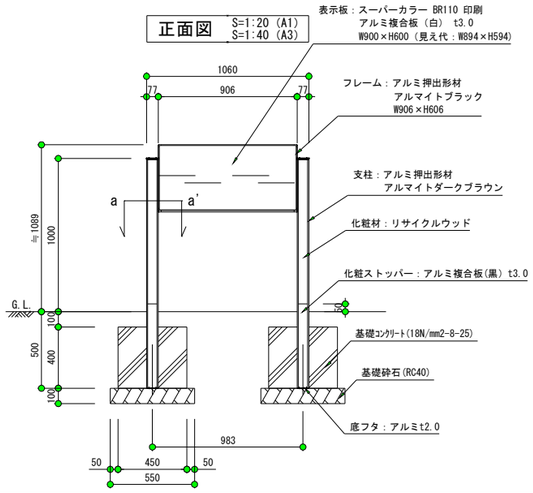

側面図 S=1:20 (A1) S=1:40 (A3)

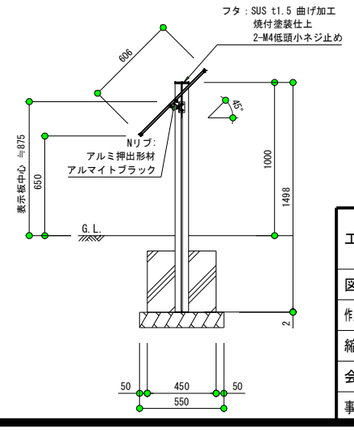

工事名	令和7年度見笹霊園合葬墓整備工事		
図面名	サービス施設整備工構造図-1		
作成年月日			
縮　尺	(A1) S=図示 (A3) S=図示	図面番号	21/28
会社名			
事務所名	鹿沼市		

サービス施設整備工構造図-2

管理施設整備工構造図-1

設計基準

風速	30 m/s
長期地耐力	50 kN/㎡

施設名称板

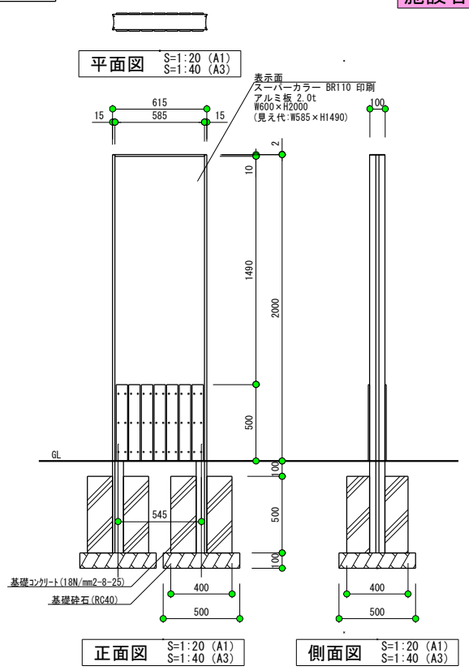

平面図 S=1:20 (A1) S=1:40 (A3)

正面図 S=1:20 (A1) S=1:40 (A3)

側面図 S=1:20 (A1) S=1:40 (A3)

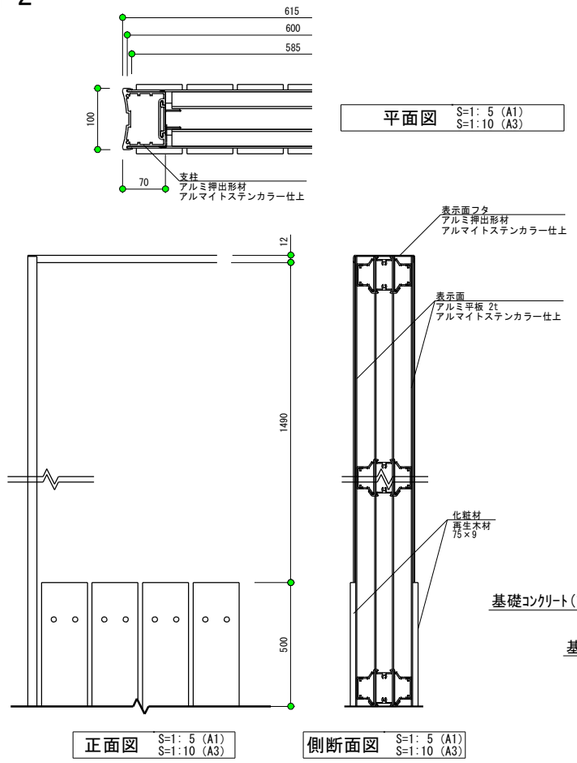

平面図 S=1: 5 (A1) S=1:10 (A3)

正面図 S=1: 5 (A1) S=1:10 (A3)

側断面図 S=1: 5 (A1) S=1:10 (A3)

車止め-1(片フック)

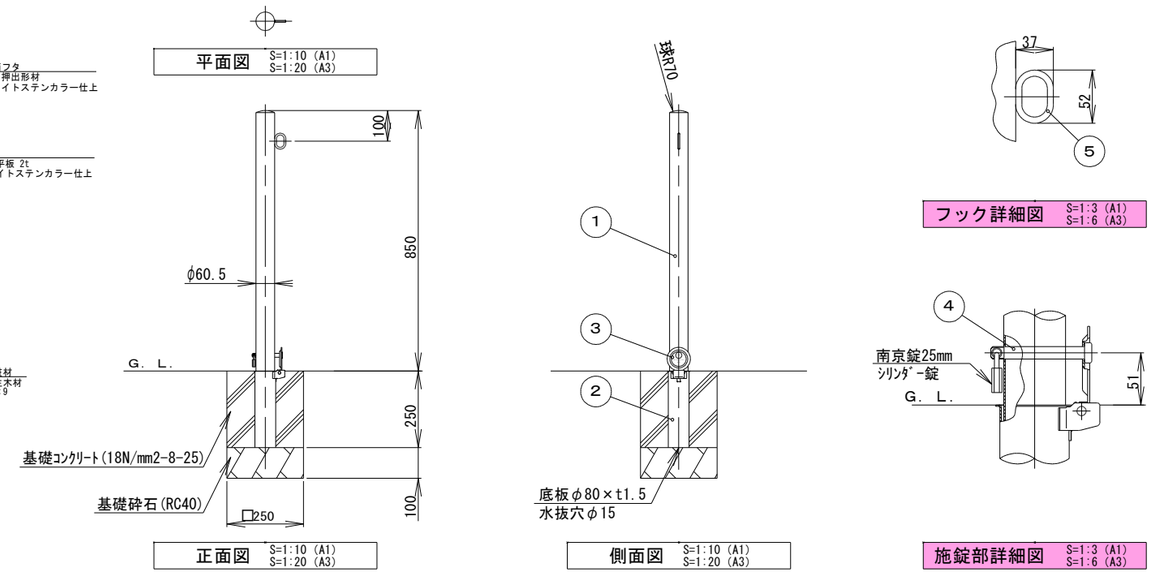

平面図 S=1:10 (A1) S=1:20 (A3)

正面図 S=1:10 (A1) S=1:20 (A3)

側面図 S=1:10 (A1) S=1:20 (A3)

フック詳細図 S=1:3 (A1) S=1:6 (A3)

施錠部詳細図 S=1:3 (A1) S=1:6 (A3)

[特記事項]
※部材寸法は標準値とする。
※(一社)日本公園施設業協会賠償責任制度による、賠償責任保険加入製品とする。
※(一社)日本公園施設業協会が認定した「SPL表示認定企業」の設計・製造・販売製品とする。
※本製品は、ISO 9001:2015認証取得企業製品とする。

車止め-2(両フック)

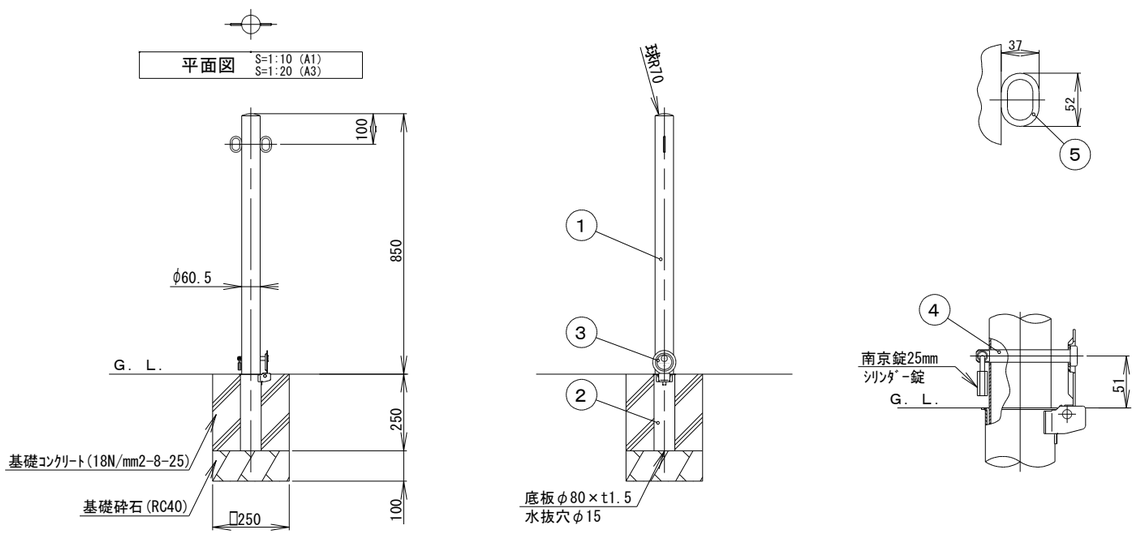

平面図 S=1:10 (A1) S=1:20 (A3)

正面図 S=1:10 (A1) S=1:20 (A3)

側面図 S=1:10 (A1) S=1:20 (A3)

施錠部詳細図 S=1:3 (A1) S=1:6 (A3)

車止め-3(フックなし)

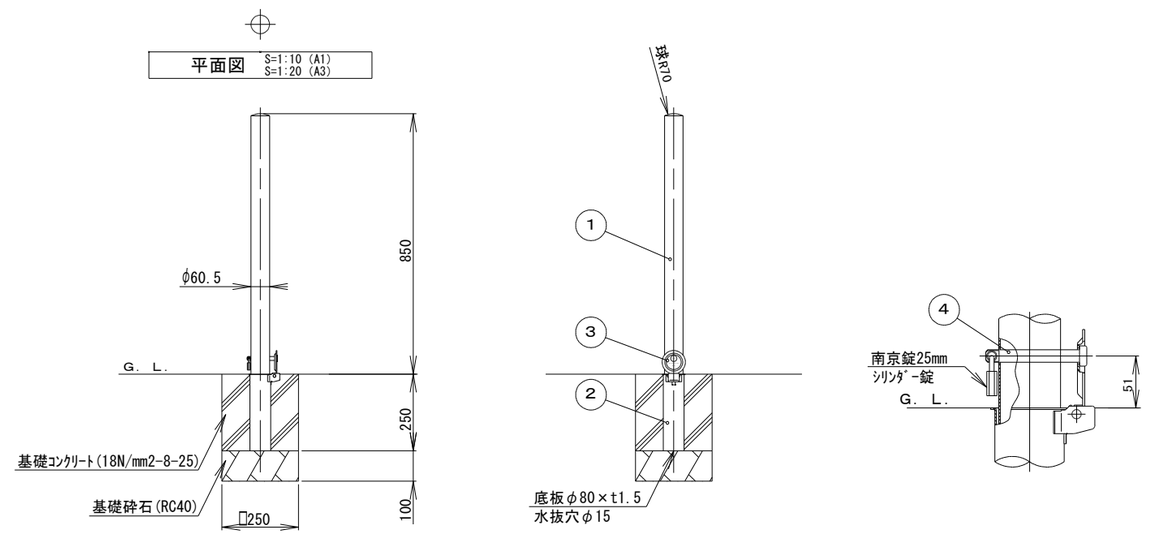

平面図 S=1:10 (A1) S=1:20 (A3)

正面図 S=1:10 (A1) S=1:20 (A3)

側面図 S=1:10 (A1) S=1:20 (A3)

施錠部詳細図 S=1:3 (A1) S=1:6 (A3)

番号	品　　名	数量	材　　質	備　　考
1	パイプ	1	ステンレス　ＳＵＳ３０４	φ６０．５×ｔ１．５　＃４００
2	差込スリーブ	1	ステンレス　ＳＵＳ４３０	φ６８×ｔ１．５
3	差込スリーブ蓋	1	ステンレス　ＳＵＳ４３０	φ７６×ｔ２．０
4	ロックピン	1	ステンレス　ＳＵＳ３０４	φ１２×９９Ｌ
5	フック	1	ステンレス　ＳＵＳ３０４	φ６

工事名	令和7年度見笹霊園合葬墓整備工事		
図面名	サービス施設-2・管理施設整備工構造図-1		
作成年月日			
縮　尺	(A1) S=図示 (A3) S=図示	図面番号	22/28
会社名			
事務所名	鹿沼市		

管理施設整備工構造図-2

手 す り

外観図 S=1:20 (A1) S=1:40 (A3)

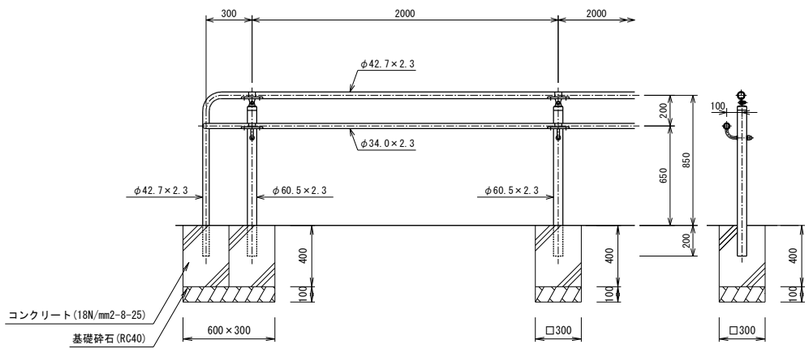

手すり取付図 S=1: 5 (A1) S=1:10 (A3)

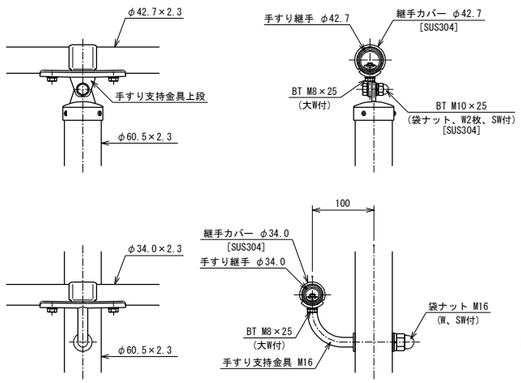

設計条件
設計荷重・・・防護柵の設置基準・同解説のＰ種の荷重に依る。
基礎条件・・・長期許容地耐力 ９８ｋＮ／㎡（１０ｔ／㎡）

備考
1．外装について（ＳＵＳ品を除く）

・支　柱 手すりビーム	・・・亜鉛・アルミ・マグネシウム合金めっきの上高耐候性樹脂粉体塗装
・手すり支持金具上段 手すり支持金具 M16	・・・溶融亜鉛めっきの上高耐候性樹脂粉体塗装
・手すり継手 φ42.7 手すり継手 φ34.0	・・・亜鉛・アルミ・マグネシウム合金めっき
・ボルト 大ワッシャ 袋ナット	・・・溶融亜鉛めっきの上防錆着色処理
・ワッシャ Ｓワッシャ	・・・溶融亜鉛めっきのみ

2．手すり高さ及び標準図端末部の構造は「ユニバーサルデザインによる　みんなのための公園づくり」に準拠。
3．勾配端部の納まり(例－3)を採用する場合には、動線の回り込みなどの検証が必要である。

⚠ 注意
ステンレス製部品でも使用条件や環境によっては錆が発生する。ステンレスらしい外観を保つために汚れや錆の手入れが必要である。

火 付 台

平面図 S=1:10 (A1) S=1:20 (A3)

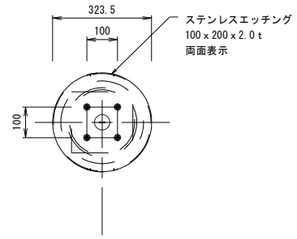

立面図 S=1:10 (A1) S=1:20 (A3)

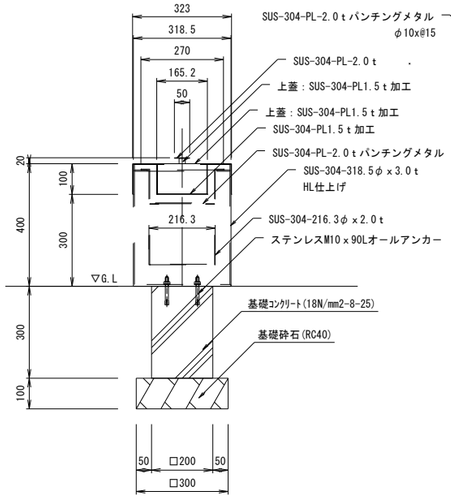

火置き部平面図 S=1:10 (A1) S=1:20 (A3)

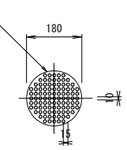

正面図 S=1:10 (A1) S=1:20 (A3)

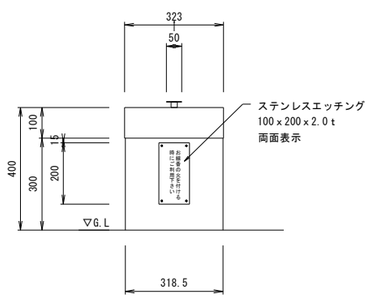

塔 婆 立 て

平面図 S=1:15 (A1) S=1:30 (A3)

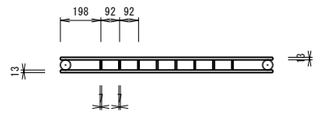

立面図 S=1:15 (A1) S=1:30 (A3)

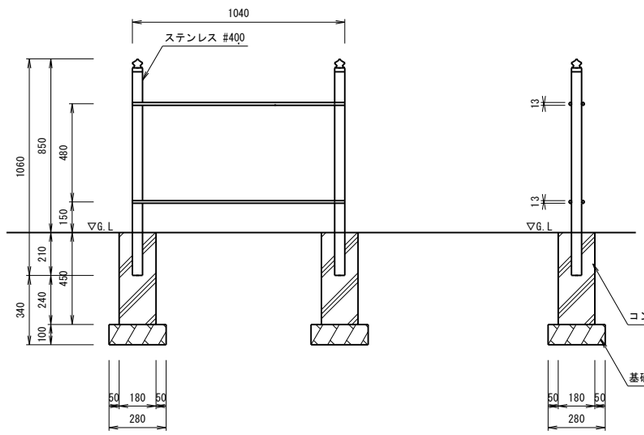

側面図 S=1:15 (A1) S=1:30 (A3)

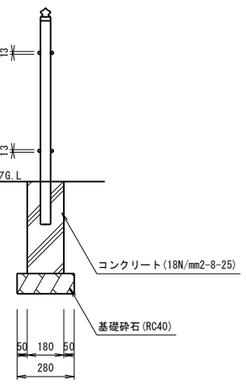

工事名	令和7年度見笹霊園合葬墓整備工事		
図面名	管理施設整備工構造図-2		
作成年月日			
縮　尺	(A1) S=図示 (A3) S=図示	図面番号	23/28
会社名			
事務所名	鹿沼市		

管理施設整備工構造図-3

横断防止柵-1(平坦部)

部材数量表 20m当たり (21m当たり)

品 名	品 番	標準寸法φ×Lmm	標準重量kg	数 量	備 考
支 柱	M-ST-PF1515A2	150×1,500	23.0	9(13)	中継ぎボルト付
端末柱	M-ST-PF1515A2E	150×1,500	23.0	2	端末ボルト付
横 木	M-PF1020*48A(M-PF1015*48A)	100×1,930(1,430)	14.0(10.0)	20(28)	

【特記】
※支柱・横木・端末は、エコマーク認定品 (樹脂部はリサイクルプラスチック)
※賠償責任保険加入品
※プラ擬木 色：ダークブラウン (紫外線吸収剤入り)
外観：クヌギ肌模様
※プラ擬木の寸法は標準値です。寸法公差は品質証明書にてご確認下さい。
※使用鋼管は亜鉛メッキ品 STK400以上
※平地用は横木回転防止機能付き (凹凸勘合と回転防止釘の二重構造)

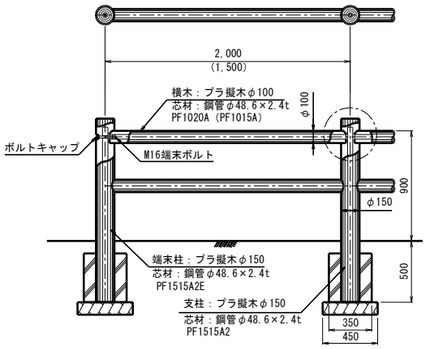

※( ) 部は、1.5mスパン外柵

正面図 S=1:25 (A1) S=1:50 (A3)

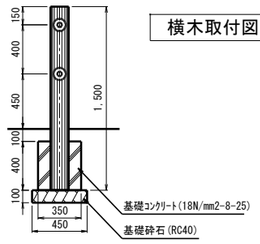

側面図 S=1:25 (A1) S=1:50 (A3)

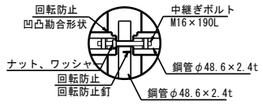

横木取付図 S=1:25 (A1) S=1:50 (A3)

横断防止柵-3(出入口部)

部材数量表 21m当たり

品 名	品 番	標準寸法φ×Lmm	標準重量kg	数 量	備 考
支 柱	Z-PG-PF1012C2-SC	100×1,200	12.0	15	両側フック付

【特記】
※支柱・横木・端末は、エコマーク認定品 (樹脂部はリサイクルプラスチック)
※賠償責任保険加入品
※プラ擬木 色：ダークブラウン (紫外線吸収剤入り)
外観：クヌギ肌模様
※プラ擬木の寸法は標準値です。寸法公差は品質証明書にてご確認下さい。
※使用鋼管は亜鉛メッキ品 STK400以上
※平地用は横木回転防止機能付き (凹凸勘合と回転防止釘の二重構造)

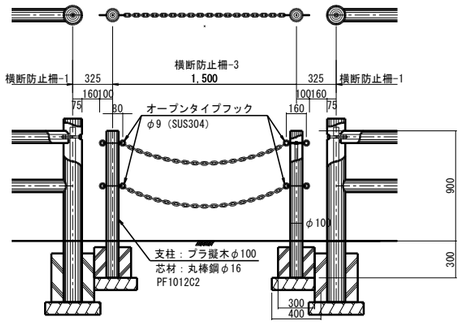

正面図 S=1:25 (A1) S=1:50 (A3)

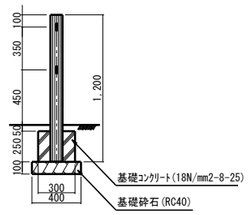

側面図 S=1:25 (A1) S=1:50 (A3)

横断防止柵-2(傾斜部)

部材数量表 20m当たり (21m当たり)

品 名	品 番	標準寸法φ×Lmm	標準重量kg	数 量	備 考
支 柱	M-ST-PF1515B2-148,248,348	150×1,500	23.0	11(15)	中継ぎボルト付
横 木	M-PF1020*48B(M-PF1015*48B)	100×1,930(1,430)	14.0(10.0)	20(28)	
端 末	M-PE10B(S)・(E)	100×100	0.5	4	

【特記】
※支柱・横木・端末は、エコマーク認定品 (樹脂部はリサイクルプラスチック)
※賠償責任保険加入品
※プラ擬木 色：ダークブラウン (紫外線吸収剤入り)
外観：クヌギ肌模様
※プラ擬木の寸法は標準値です。寸法公差は品質証明書にてご確認下さい。
※使用鋼管は亜鉛メッキ品 STK400以上

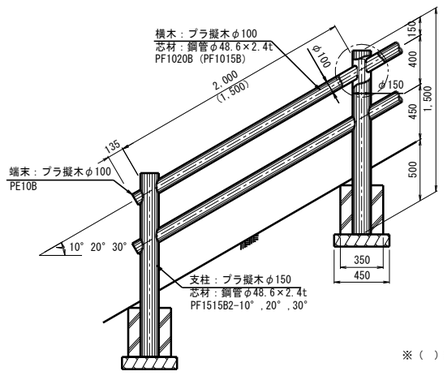

※( ) 部は、1.5mスパン外柵

正面図 S=1:25 (A1) S=1:50 (A3)

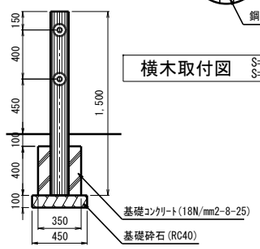

側面図 S=1:25 (A1) S=1:50 (A3)

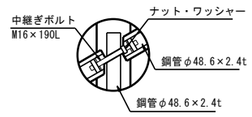

横木取付図 S=1:25 (A1) S=1:50 (A3)

パーキングブロック

平面図 S=1:5 (A1) S=1:10 (A3)

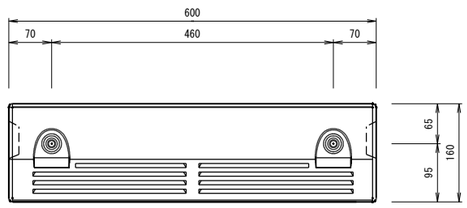

使用状態

施工図 S=1:5 (A1) S=1:10 (A3)

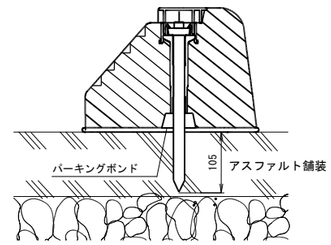

正面図 S=1:5 (A1) S=1:10 (A3)

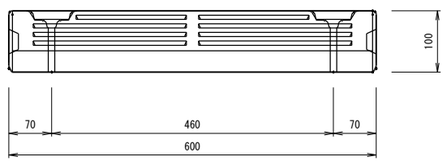

側面図 S=1:5 (A1) S=1:10 (A3)

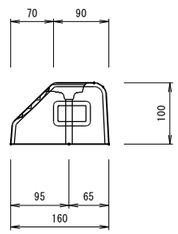

工事名	令和7年度見笹霊園合葬墓整備工事		
図面名	管理施設整備工構造図-3		
作成年月日			
縮 尺	(A1) S=図示 (A3) S=図示	図面番号	24/28
会社名			
事務所名	鹿沼市		

管理施設整備工構造図-4

埋蔵施設

組　合　せ　図

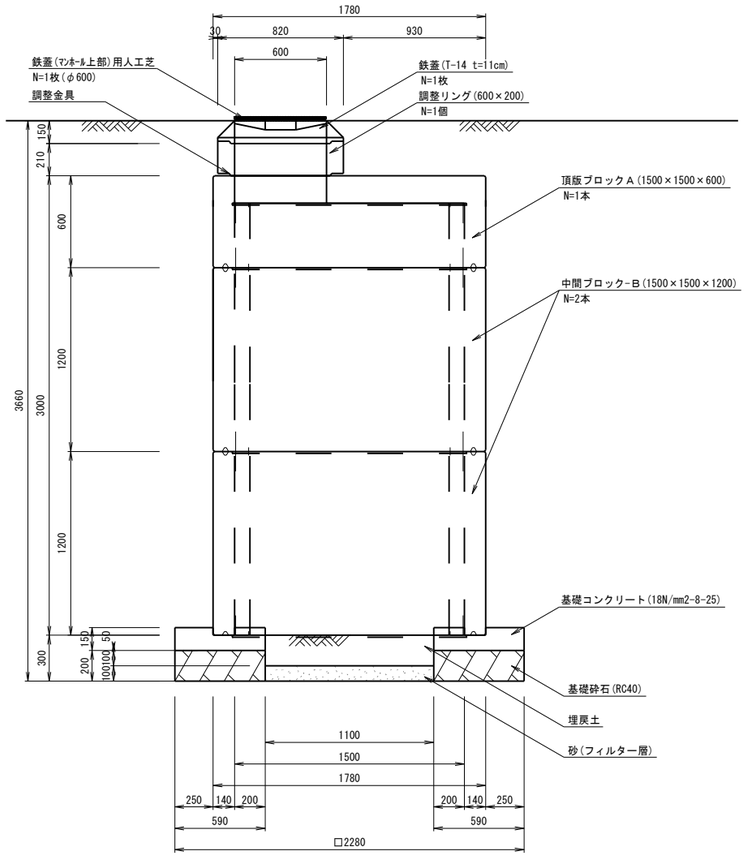

断面図　S=1:20 (A1)　S=1:40 (A3)

頂版ブロックA

(1500×1500×600)

詳細図　S=1:30 (A1)　S=1:60 (A3)

σck=40N/mm²

背面構造図
C-C断面

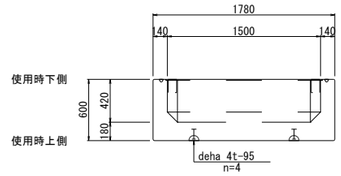

側面構造図
A-A断面

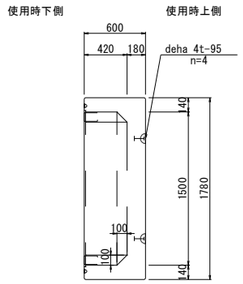

平面構造図

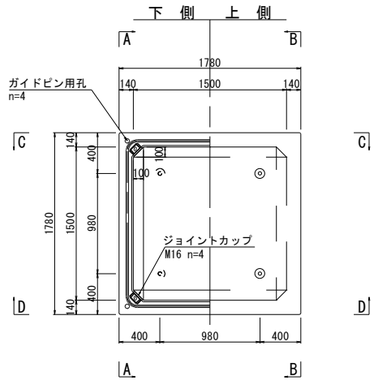

側面構造図
B-B断面

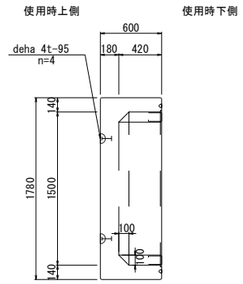

小口接合部詳細図

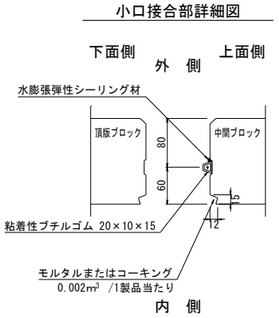

正面構造図
D-D断面

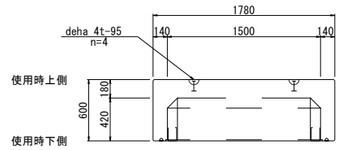

ジョイントカップ詳細図

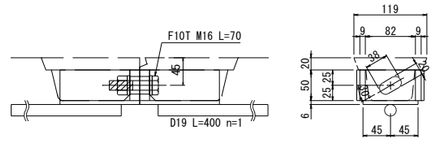

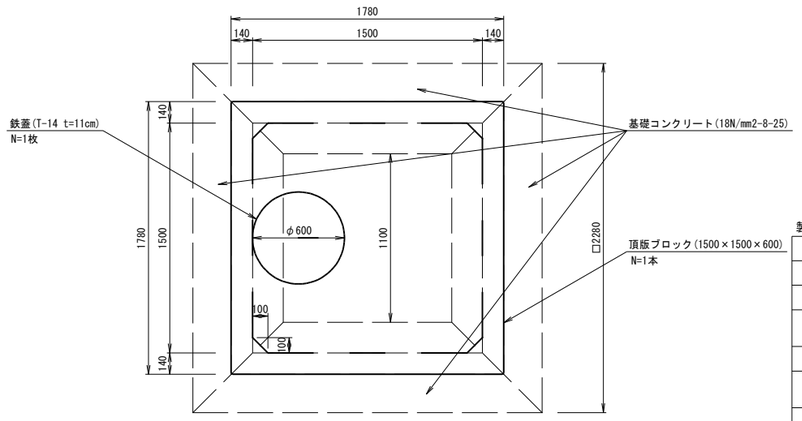

平面図　S=1:20 (A1)　S=1:40 (A3)

製品数量表　　一式当り

	サイズ A × B × L	規格	数量	参考質量	摘要
角型マンホール					
頂版ブロックA					
	1500 ×1500 × 600	標準	1	2490 kg	
中間ブロックB					
	1500 ×1500 ×1200	標準	2	2820 kg	
調整リング					
	600 × 200		1		

ガイドピン用孔 詳細図

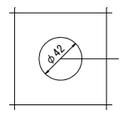

ガイドピン詳細図

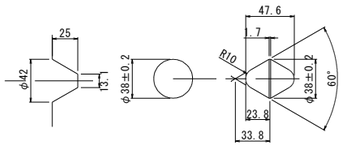

工事名	令和7年度見笹霊園合葬墓整備工事		
図面名	管理施設整備工構造図-4		
作成年月日			
縮　尺	(A1) S=1:100 (A3) S=1:200	図面番号	25/28
会社名			
事務所名	鹿沼市		

管理施設整備工構造図-5

埋蔵施設

中間ブロックB

(1500×1500×1200)

詳細図 S=1:30 (A1) S=1:60 (A3)

σck=40N/mm²

背面構造図
C-C断面

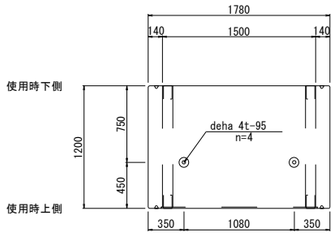

側面構造図
A-A断面

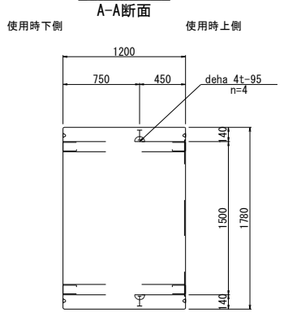

平面構造図
下側 上側

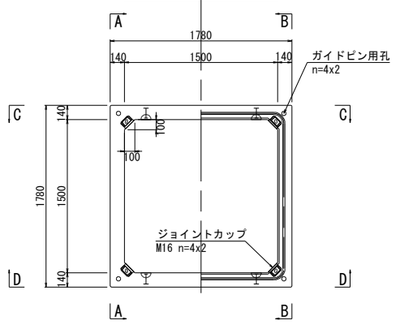

側面構造図
B-B断面

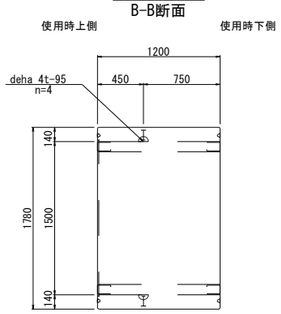

正面構造図
D-D断面

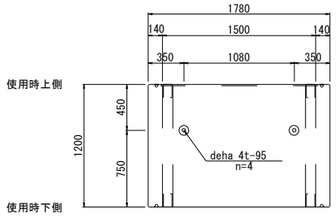

小口接合部詳細図

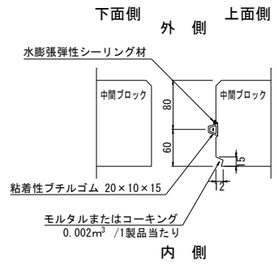

ジョイントカップ詳細図

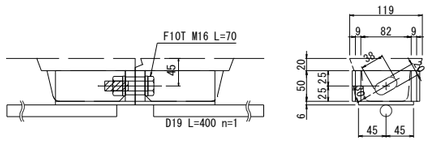

ガイドピン用孔 詳細図

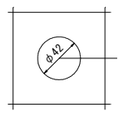

ガイドピン詳細図

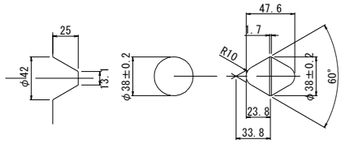

鉄蓋(ﾏﾝﾎｰﾙ上部)用人工芝

詳細図 S=1:1 (A1) S=1:2 (A3)

人工芝詳細図
(φ600)

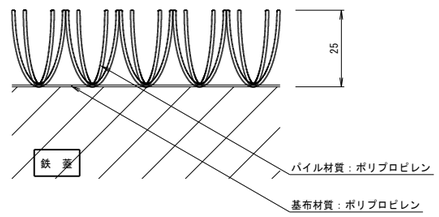

工事名	令和7年度見笹霊園合葬墓整備工事		
図面名	管理施設整備工構造図-5		
作成年月日			
縮 尺	(A1) S=図示 (A3) S=図示	図面番号	26/28
会社名			
事務所名	鹿沼市		

建築施設組立設置工構造図-1

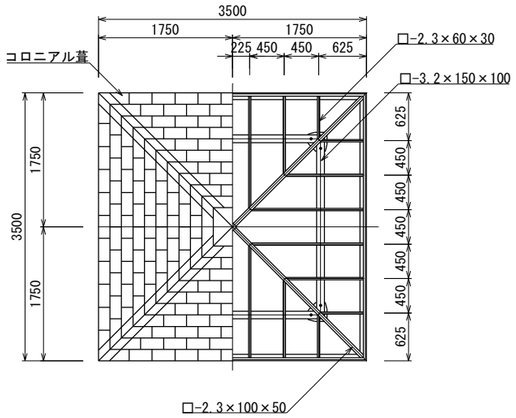

平面図 S=1:40 (A1) S=1:80 (A3)

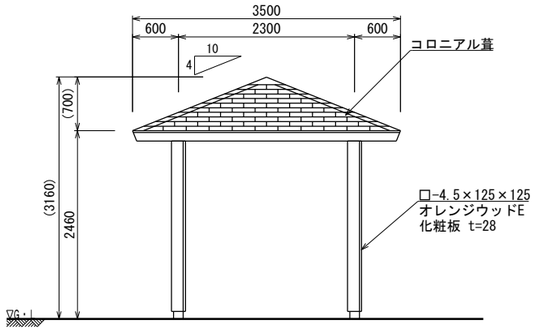

立面図 S=1:40 (A1) S=1:80 (A3)

四　阿

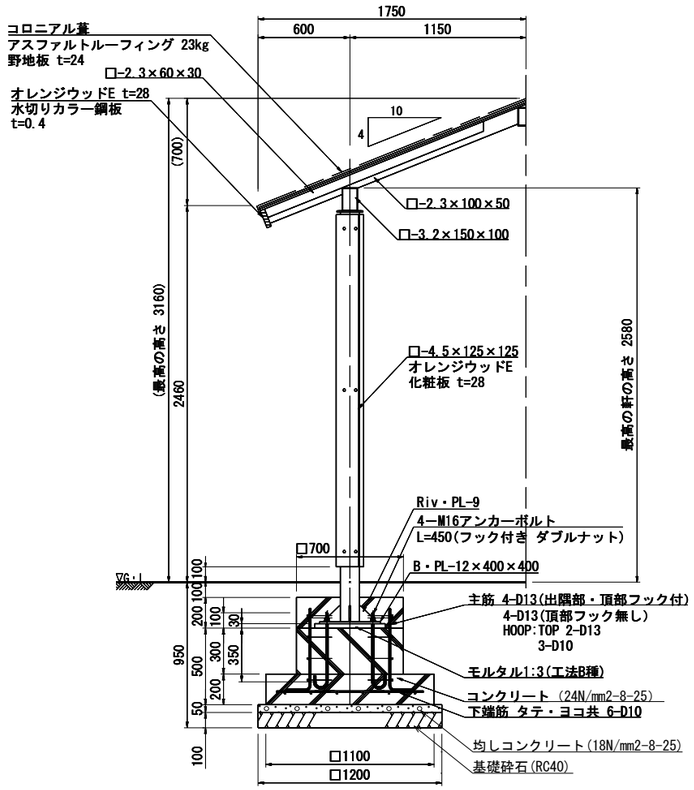

※平板載荷試験により地耐力(20KN/㎡以上)を確認すること

断面詳細図 S=1:20 (A1) S=1:40 (A3)

鉄筋加工図　S=1:10(A3 S=1:20)

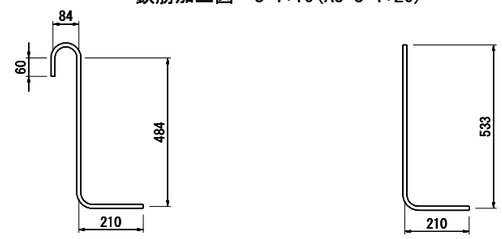

① 出隅部主筋：4-D13　　② 主筋：4-D13

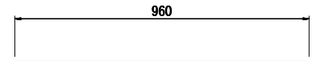

③ 下端筋：12-D10

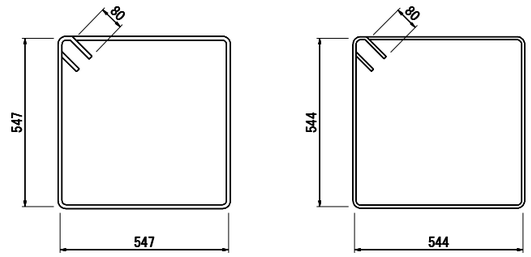

④ HOOP筋：2-HOOP D13　　⑤ HOOP筋：3-HOOP D10

鉄筋加工図 S=1:10 (A1) S=1:20 (A3)

鉄筋重量表　　基礎1カ所当たり

番号	種別	鉄筋径	長さ(mm)	本数	単位重量(kg/m)	1本当り重量(kg)	総重量(kg)	適用
①	出隅部主筋	D13	838	4	0.995	0.83	3.32	⅃
②	主筋	D13	743	4	0.995	0.74	2.96	L
③	下端筋	D10	960	12	0.56	0.54	6.48	―
④	HOOP筋	D13	2348	2	0.995	2.34	4.68	□
⑤	HOOP筋	D10	2336	3	0.56	1.31	3.93	□
						D10小計	10.41 kg	
						D13小計	10.96 kg	
						合計	21.37 kg	

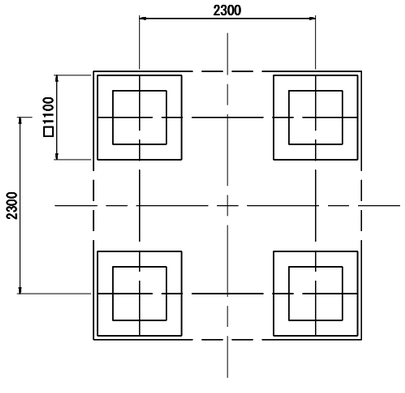

基礎伏図 S=1:40 (A1) S=1:80 (A3)

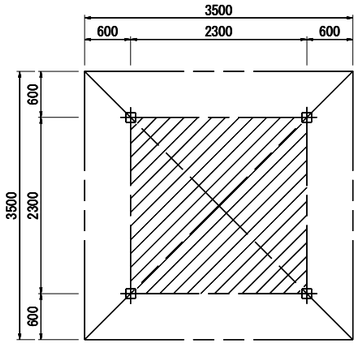

四阿面積算定
2.3m×2.3m＝5.29㎡
建築面積　5.29㎡
延べ面積　5.29㎡

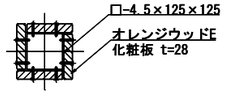

支柱詳細図 S=1:10 (A1) S=1:20 (A3)

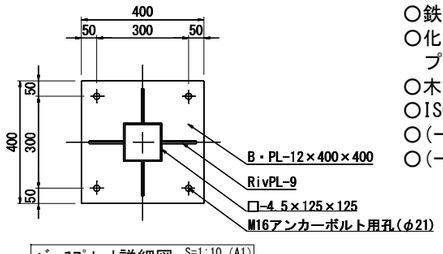

ﾍﾞｰｽﾌﾟﾚｰﾄ詳細図 S=1:10 (A1) S=1:20 (A3)

屋　根　材	一般名称	不燃材料認定番号
コロニアル	平形屋根用スレート(ｱ)5.2(一文字)	NM-2093

[化粧板断面図(2層構造)]

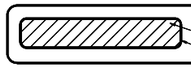

＊内層:プラスチック(廃プラスチック含む)再生品。
＊外層:バージン樹脂(耐候劣化防止のため)

○鉄部は電気亜鉛メッキ処理とし、ウレタン樹脂塗装仕上げとする。(基礎埋設部を除く)
○化粧板(オレンジウッドE:エコレッド色)は
　プラスチック(廃プラスチック含む)+廃木粉配合の人工木材とする。
○木部(野地板)表面は、TAPステイン塗布仕上げとする。
○ISO 9001:2015認証取得企業の製品とする。
○(一社)日本公園施設業協会 SPLマーク表示認定企業の製品とする。
○(一社)日本公園施設業協会 団体賠償責任保険に加入した製品とする。

工事名	令和7年度見笹霊園合葬墓整備工事		
図面名	建築施設組立設置工構造図-1		
作成年月日			
縮　尺	(A1) S=図示 (A3) S=図示	図面番号	27/28
会社名			
事務所名	鹿沼市		

建築施設組立設置工構造図-2

ブラインドパーゴラ

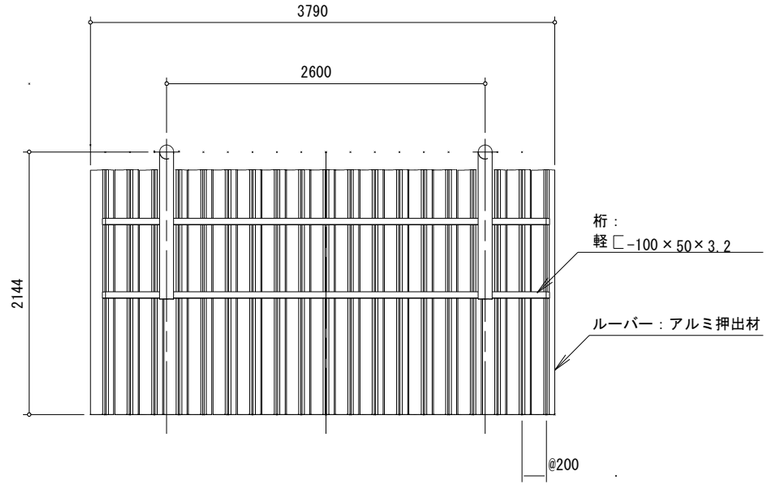

平面図 S=1:25 (A1) S=1:50 (A3)

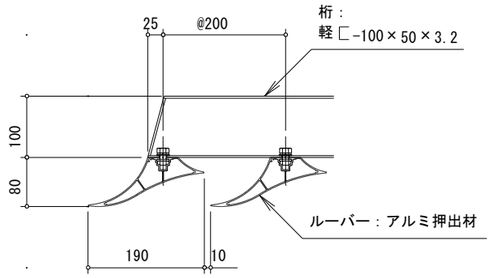

桟木断面図 S=1: 5 (A1) S=1:10 (A3)

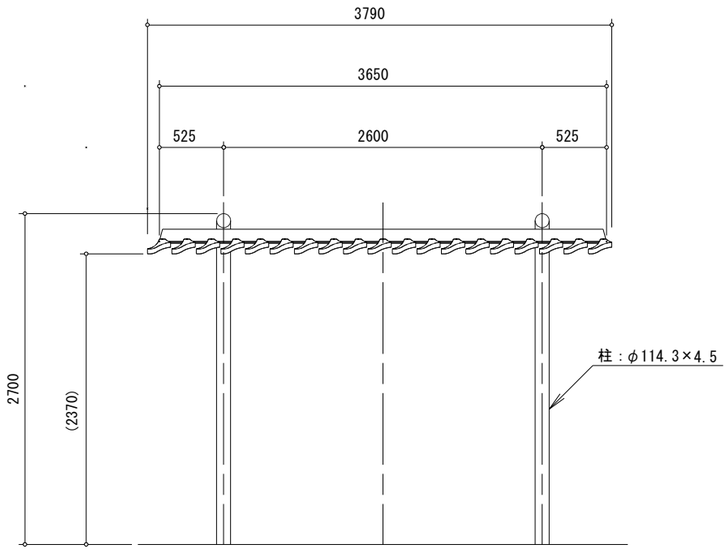

立 面 図 S=1:25 (A1) S=1:50 (A3)

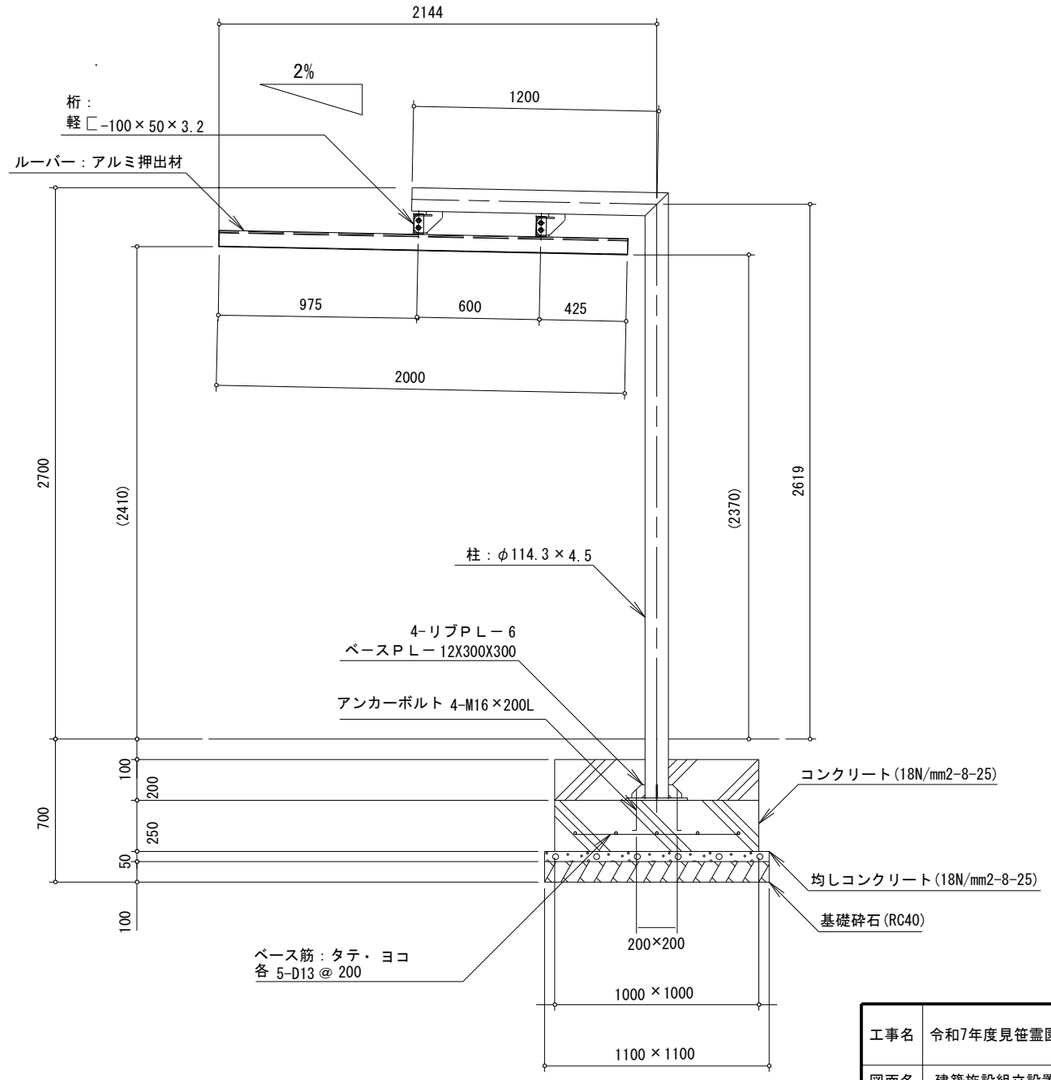

断 面 図 S=1:15 (A1) S=1:30 (A3)

※平板載荷試験により地耐力(30K/㎡以上)を確認すること

鋼材は、電気亜鉛メッキ処理の上、ポリエステル樹脂粉体塗装（チャコールグレー）仕上げとする。
アルミ押出材は、アルマイト（アーバングレー）仕上げとする。
本製品は、 （一社 ）日本公園施設業協会賠償責任保険加入製品とする。
本製品は、 ISO9001 認証取得企業製品とする。

工事名	令和7年度見笹霊園合葬墓整備工事		
図面名	建築施設組立設置工構造図-2		
作成年月日			
縮 尺	(A1) S=図示 (A3) S=図示	図面番号	28/28
会社名			
事務所名	鹿沼市		

位　置　図


令和7年度見笹霊園合葬墓整備工事
見笹霊園
笹　原　田
黒川
東武日光線
至　北鹿沼駅
至　下沢
1826
1810
1756
1916
2019
2487
1950
2093
1892
2129
2831
3549