設　　計　　書

東末広町外老朽鋳鉄管更新工事

鹿　沼　市　　東末広町外

工　　期　　日　平成30年3月20日まで

設　　計　　概　　要

施工延長　L=182.0m

PPφ150　L=148.0m

PPφ75　L=34.0m

制水弁φ150　4基、φ75　1基

消火栓　1基

給水管切替戸数　24件

検算者
設計者

鹿　　沼　　市　　役　　所

（甲－１）

設　　計　　書

事　業　費　　円

内　訳

工事費	円
本工事費	円
（内消費税相当額	円）
用地費	円
補償費	円
測試費	円
事務費	円

変更前回実施			変更今回		
設計額	工事価格		設計額	工事価格	
	消費税			消費税	
	請負工事費			請負工事費	
請負額	請負価格		請負額	請負価格	
	消費税			消費税	
	請負代金			請負代金	
請負率			増減額		

変更理由

鹿　沼　市　役　所　　（甲－２）

土 木 工 事 仕 様 書

平成29年6月15日適用

Ⅰ 共通仕様

1. 工事仕様については下記の通りとする。

（1）河川工事、砂防工事、道路工事、公園工事、下水道工事及びこれらに類する工事は下記の共通仕様書に準拠し施工する。

栃木県県土整備部発行の土木工事共通仕様書

http://www.pref.tochigi.lg.jp/h02/town/koukyoujigyou/kensetsu/h25kyoutuusiyousyo.html

（2）土地改良工事、農道整備工事、農業集落排水工事、農村公園工事及びこれらに類する工事は下記の共通仕様書に準拠し施工する。

①栃木県農政部発行の土木工事共通仕様書

http://www.pref.tochigi.lg.jp/g02/kyotuusiyousyo.html

②栃木県県土整備部発行の土木工事共通仕様書

http://www.pref.tochigi.lg.jp/h02/town/koukyoujigyou/kensetsu/h25kyoutuusiyousyo.html

（3）治山工事、林道工事、自然公園等施設工事その他これらに類する工事または森林整備業務にかかわる工事は下記の共通仕様書に準拠し施工する。

①栃木県環境森林部発行の土木工事共通仕様書

http://www.pref.tochigi.lg.jp/d08/documents/20140331.html

②栃木県県土整備部発行の土木工事共通仕様書

http://www.pref.tochigi.lg.jp/h02/town/koukyoujigyou/kensetsu/h25kyoutuusiyousyo.html

（4）水道工事（導水管、送水管、及び配水管）その他これらに類する工事は下記の共通仕様書に準拠し施工する。

①栃木県県土整備部発行の土木工事共通仕様書

http://www.pref.tochigi.lg.jp/h02/town/koukyoujigyou/kensetsu/h25kyoutuusiyousyo.html

②日本水道協会の発行する水道工事標準仕様書

http://www.jwwa.or.jp/

なお、最新情報及び改訂版等の管理は表記 URL を参照し、内容等に疑義が生じた場合は、監督職員と協議すること。

2. 資材の購入及び下請負業者の選定について

（1）本工事において、市内で産出、生産又は製造される資材等の規格品質等が設計図書の仕様に適合すると認められる場合は優先して使用するよう努めること。また、資材購入についても市内業者より購入するよう努めること。

（2）下請負業者の選定に当っては、市内業者を優先的に使用するよう努めること。また、指名競争入札における相指名業者を下請負業者に選定してはならない。

（3）一次下請業者に対する工事代金の支払いは、速やかに現金又は90日以内の手形で行うものとする。

3. 成果品の電子納品について

請負者は、原則として成果品の電子納品を実施しなければならない。電子納品に当っては、『鹿沼市電子納品運用ガイドライン』を遵守すること。

4. 工事看板の設置基準について

工事看板の設置は鹿沼市財務部契約検査課 HP 更新履歴（2007 年 12 月 18 日付）を参照すること。

5. 建設発生土の処分について

請負者は、建設発生土については前記1の工事仕様に定めることのほか、次のことに注意し施工しなければならない。

（1）残土運搬・残土処理する場合は、関連する諸法令に充分注意し、関係機関と協議するとともに、その旨を監督職員に書面にて報告しなければならない。

（2）土質試験項目等については、『鹿沼市土砂等の埋立て等による土壌の汚染及び災害の発生の防止に関する条例』及び『鹿沼市土砂等の埋立て等による土壌の汚染及び災害の発生の防止に関する施行規則』による。

Ⅱ 特記仕様

1. 工事資料の提出について

請負者は、工事資料の作成にあたって別紙の鹿沼市工事資料一覧表を参照すること。

2. その他

別途特記仕様書の通り。

別紙ー1

鹿沼市工事資料一覧表

H29．6．15

※1　1．提出書類

No.	工　事　資　料　名	500万円未満※4	検査資料	500万円以上	検査資料	備　　考
1	施工体系図	△	△	△	△	建24の7、建則14の6、仕1-1-10
2	施工体制台帳	△	△	△	△	建24の7、建則14の6、仕1-1-10
3	再生資源利用・利促進(実施)書（計画書は施工計画書）、データ(FD)	○	●	○	●	仕1-1-18、栃木県建設副産物管理基準
4	建設副産物処理承認申請書・同処理調書(産廃処理業者及び収集運搬業者の許可証と契約書写し、処理場等書類と写真添付)	○	●	○	●	仕1-1-18、栃木県建設副産物管理基準
5	設計図書照査表			○※2	●	契19、仕1-1-3
6	工事履行報告書(工事実施工程表含む)：毎月			○	●	契13、仕1-1-24
7	工事打合せ簿総括表、工事打合せ簿（指示・協議・通知・承諾・提出・報告・その他）	○	●	○	●	契11Ⅱ④、仕3編1-1-9
8	確認・立会願・段階確認書（状況写真添付）			○	●	契11Ⅱ③、仕3編1-1-6
9	工事写真（インデックスプリントを提出）	○	●	○	●	契約16、鹿沼市電子納品ガイドライン
10	使用材料報告書(承認願)（再生ｸﾗｯｼｬｰﾗﾝ(RC材)骨材品質確認状況報告書含む）	○	●	○	●	契15、仕3編1-1-6、再生材の利用基準
11	施工計画書（再生資源利用・利用促進計画書含む）	○※3	●	○※3	●	仕1-1-4、土木工事施工計画書作成の手引き
12	施工管理報告書（品質管理、出来形管理）	○	●	○	●	仕1-1-23（出来形・品質）
13	台帳関係（舗装・橋梁・照明・標識等）、工事完成図	該当がある場合				仕1-1-19、特記仕様書
14	電子納品成果品（事前協議チェックシート、電子媒体納品書含む）	電子納品範囲については監督員との協議による				鹿沼市電子納品ガイドライン
15	その他	監督員が必要と認める資料				
		○：作成資料 ●：検査で確認する資料 △：該当する場合に作成する資料（検査で確認）				

・様式については栃木県土木工事共通仕様書様式集を参照する。

※1　提出書類とは、施工に伴い作成する資料であって、完成時には現場とともに引き渡す書類である。

※2　500万以上すべて提出とする。
様式総ー3のうち、『栃木県建設工事(変更)請負契約書第19条第1項及び』の記載を削除する。

※3　500万未満の施工計画書に記載する事項
1　工事概要
2　現場組織表
3　緊急時の施工体制及び対応
4　再生資源利用・利用促進（計画）書
5　その他（請負者・発注者が工事施工上必要な事項）

※4　請負額100万円未満の工事資料については、工事写真と出来形のわかる資料とする。（施工計画書等は不要）

注）

建	建設業法
建則	建設業法施工規則
廃掃	廃棄物処理法
安	労働安全衛生法
安則	労働安全衛生規則
労基	労働基準法
土指針	土木工事安全施工技術指針
契	鹿沼市建設工事請負契約書
仕	栃木県土木工事共通仕様書
考査	考査項目別運用表

※5　2．請負者手持ち資料（検査を受けた年度の翌年から5年間保存）

No.	工　事　資　料　名	検査資料	備　　考
1	安全教育実施記録簿(写真添付)		仕1-1-26
2	産業廃棄物マニフェスト	△	廃掃12の3、仕1-1-18
3	建退共証紙購入報告書・建退共証紙受払簿		仕1-1-40
4	有資格者証写し一覧表(元請け、下請け)		安4、安則16
5	新規入場者教育実施記録簿(状況写真添付)		安則15
6	KY 活動等実施記録簿(状況写真添付)		安則24の11
7	重機等の検査証写し及び点検記録簿(自主点検票写真)		安則169
8	重機作業における誘導員及び人との分離措置状況写真		安則158
9	作業員名簿(自社・下請)		労基107
10	社内パトロール実施記録簿(状況写真添付)		考査
11	保安施設記録資料		土指針2-2,3
12	山留め、仮締切等の設置後点検記録		安則375
13	足場、支保工等の設置後点検記録		安則567
14	安全協議会等の実施記録簿(状況写真添付)		考査
15	各種安全パトロール指摘事項是正報告書		考査
16	舗装切取りコア等（500㎡未満で異常が認められない場合には不要、確認は納入伝票等で行うものとする。	△	仕1-1-23(出来形・品質)
17	工事カルテ(請負額500 万円以上)		仕1-1-5
18	交通整理員集計表及び伝票	△	仕1-1-23(出来形・品質)
19	創意工夫提案資料(状況写真添付)		考査
20	各機関等許可証等		仕1-1-35
21	地域ｺﾐｭﾆｹｰｼｮﾝ、ボランティア活動記録(状況写真添付)	△	考査
		△該当がある場合は（検査で確認する資料）	

※5　請負者手持ち資料とは、発注者に提出を要しないもの。ただし、施工段階あるいは完成検査時に、必要に応じて確認を求めることがあるもの。（原本・原本等提示）

特　記　仕　様　書

（平成２３年９月改定）

鹿　沼　市　水　道　部

第１章　　総　　則

１．適用範囲

本仕様書は、鹿沼市水道部の発注する配管工事に適用する。

２．総括事項

１）　請負者は、本請負契約約款によるほか、本特記仕様書に基づき、誠実厳格に施工しなければならない。

２）　仕様書及び設計書等に明記されていないもの、または、交互符号しないものがある場合には、発注者と請負者が協議して定めるものとする。

３．優先順位

１）現場説明質疑応答

２）監督員の指示

３）特記仕様書

４）水道工事標準仕様書（日本水道協会発行）

５）設計書

４．障害物の処理

工事施工にあたり、他の埋設物及び障害物があった場合は、監督員の指示により、処置するものとする。また、埋設物等に損害を与えた場合は、請負者の負担において速やかに復旧すること。

５．保安衛生

１）　工事現場の管理は、労働基準法及び労働安全衛生法等の関連法令に従って、適切な施設を施し、事故防止等に十分注意しなければならない。

２）　現場内は常に整理整頓し、一部工事を終了したときは、その部分毎に後片付け及び清掃を行い、清潔さを保持するよう努めなければならない。

３）　工事施工場所を明示する標識及び、安全維持に必要な設備を設けなければならない。

４）　工事は昼間行うことを原則とするが、現場の状況によりやむなく夜間作業を行う場合は、あらかじめ監督員の許可を得るとともに、照明その他の保安設備を設けなければならない。

５）　請負者は、工事施工のため通行を禁止あるいは規制する必要があるときは、関係官公署と十分協議し指示を得て、必要な箇所に標識を設置するとともに、事故防止等に万全を期さなければならない。

６．対外補償及び保護

１）　工事に使用する道路は常に路面状態を監視し、通行車両等や地区住民に迷惑をおよぼさないよう、留意しなければならない。

２）　工事中は、人畜・構造物・田畑・作物等に損傷を与えないよう、注意しなければならない。万一損傷を与えた場合は、請負者の負担において、速やかに補償または原形に復すること。

７．目的物保証期間

１）　工事の目的物に瑕疵がある時は、請負者は引渡しの日から２年間その瑕疵を補修し、または、その瑕疵によって生じた滅失もしくは棄損に対し、損害を賠償しなければならない。ただし、この瑕疵が、請負者の故意又は重大な過失により生じた場合は、保証期間は無期限とする。

８．材　料

１）　工事に使用する材料は、ＪＩＳ、JWWA 及び鹿沼市給水装置標準仕様書の該当規格に適合したものであり、且つ、水道部の承認を受けたものでなければならない。ただし、規格適合品以外で、適合品と同等以上であり、水道部の承認を受けた材料は、使用できるものとする。

２）　工事に使用する材料は、使用前にその品質及び寸法等について監督員の検査を受け、合格したものであること。なお、合格品については、請負者の責任において、変質、不良化しないように保管すること。

第２章　　工　事　全　般

１．一般事項

本特記仕様書及び日本水道協会発行の「水道工事標準仕様書」（Ⅱ．管布設工事）を適用する。

２．測　点

監督員と協議の上、起点から、５０ｍもしくは３０ｍごとに測点を設定し、施工管理、写真管理などは、これを基準にして行う。また、道路の変化点、特殊材料使用箇所などにも中間測点を設定し、管理を行う。

３．土　工

１）掘削工

①　掘削断面は設計書の掘削幅を確保し、管布設作業及び接合作業が完全を期せるよう掘削しなければならない。

なお、埋設物等には十分注意を払い掘削すること。

②　掘削機械は、作業状況に適したものを使用すること。

２）埋戻し工

①　山砂埋戻しは、片埋めにならないように注意し、十分締め固めること。

②　発生土埋戻しは、各層２０ｃｍ毎にタンパにて転圧し、十分締め固めること。

③　砕石埋戻しの場合も、発生土埋戻しと同様とする。

３）残土処理

①　一般土砂については、最適地を確保し、確実に処理すること。

②　As 塊、Co 塊については、指定された処理施設へ、確実に運搬すること。

４．管布設工

１）管路布設位置

管路の布設位置は、設計書を参照し、監督員と協議の上、決定すること。

２）布設工事

管布設工事は、漏水等の原因にならないよう、厳格に施工すること。特に、工事中、管内部に土砂等が混入しないよう適切な処理（仮蓋等）をすること。

３）既設管との接続等

既設管の位置､深度、口径等を確認し、接続工事及び泥吐き工の計画を監督員と十分協議の上、監督員の指示・立ち会いのもと、円滑に作業を進めること。

なお、バルブを操作する場合には必ず監督員と協議すること。

４）管明示工

本管には明示テープ及び水道用マーカーピン（フジテコム製ＭＫ･ＩＷ）並びに埋設シートを､施すものとする。

５）施工資格

①　ダクタイル鋳鉄管(NS 型)の配管・施工に従事する者は日本水道協会「配水管技能者証（耐震登録)」、日本水道協会配水管工技能講習会 I（一般・耐震）及び他の水道事業管理者の行った同種の講習の受講修了者でなければならない。

②　ダクタイル鋳鉄管φ400mm 以上の施工に従事するものは、日本水道協会「大口径講習会」、もしくは日本ダクタイル鉄管協会の研修会（NSφ450mm 以下）の受講修了者でなければならない。

③　ポリエチレン管（EF 継手）の施工に従事する者は、日本水道協会等の技術講習会の受講修了者でなければならない。

④　ダクタイル鋳鉄管（NS 型）及びポリエチレン管（EF 継手）の施工に従事するものは施工前に上記の証明書または資格証の写しを提出すること。

６）管の取扱い

①　管や継手は、傷つき易いため、損傷させないよう丁寧に扱うこと。

②　管は劣化を防ぐため、防護カバー等で直射日光（紫外線）を避けて保管すること。なお、管の保管は原則屋内とし、やむを得ず屋外に保管する場合は、直射日光、雨等に晒さないようシート等で覆いをすること。

③　ポリエチレン管施工にあたり、融着接合中に停電等の異常が発生した場合、継手の再使用又は再融着は行わないこと。

④　配管にあたり、取扱い時に使用上有害な欠点を発見した場合、その部分を切断切除すること。

⑤　給水管等の圧着施工を行う場合は施工部を保護すること。

７）施工管理

ポリエチレン管（EF 継手)、ダクタイル鋳鉄管（NS 型）施工においては、継手全てに「継手チェックシート」を作成し管理し、完成図書に添付すること。

５．土　留　工

土留工を設置する必要がある工事については、設計書に従い完全に施工し、作業の安全を確保すること。

６．通路の確保

一般道路では片側通行を確保し、また、通行止めのできる道路でも住民及び耕作車等の通行に支障のないように覆工等を行い、安全を確保すること。また、舗装復旧については即日復旧すること。

７．水圧試験

配管工事完了後、管内に充水し十分な泥吐き及び空気抜きを行い、監督員の立ち会いのもと、０．７　５ＭＰａ(もしくは７．７Ｋｇ／ｃ㎡)の水圧において試験を行うこと。ただし、自然水圧が０．７５ＭＰａ(もしくは７．７Ｋｇ／ｃ㎡)以上の場合は、０．１ＭＰａ(もしくは１．０Ｋｇ／ｃ㎡)加圧すること。

８．掘削検査

仮復旧施工前（本復旧がある場合は仮復旧施工後）に掘削検査を行い、土被り、山砂厚、埋戻し厚（発生土・砕石）、路盤厚等を確認する。

９．舗　装　工

１）　路盤工については、各層１５ｃｍ毎（最大厚）に所定の機械にて転圧すること。また、所定の密度があることを確認し、試験成績表を提出すること。

２）　表層工（仮復旧・本復旧）については、所定の機械を使用して転圧すること。また、所定の密度があることを確認し、試験成績表を提出すること。

１０．工事記録写真

１）　監督員の指示により撮影し、提出すること。特に、掘削幅（上幅・下幅）、埋設深、使用材料設置状況（特に、接続材料、制水弁、止水栓等）、埋戻し転圧状況、路盤工転圧状況、接続箇所（起終点含む）、位置等（路肩構造物等からの距離等）が、すべて確認できるものでなければならない。

２）　ＥＦ接合での施工の場合、継手部に開始・冷却終了時刻、日付を記入し、接合部の施工が良好である事が確認できるよう記録する。

３）　工事箇所が国・県道の場合、完成検査後に路盤転圧時の写真、完成後の現場写真を用紙１枚に１枚ずつ添付し、提出すること。

１１．施　工　図（配管図）

管路施設の詳細が確認できる配管図を作成し、提出すること。また、制水弁及び消火栓については、位置が確認できる図面（路肩構造物等からの距離等）を作成し、提出すること。

１２．残土処理報告書

一般土砂については、写真及び経路図、位置図を添付の上、残土処理報告書（処分地所有者の印要）を提出すること。また、アスファルト廃材などについては、写真及び処分地までの経路図を添付の上、廃材処理伝票（マニフェスト・Ｅ票のコピー）を提出すること。

１３．伝　票

使用材料の納入伝票は、完了検査時に検査官から提出要請があった場合、速やかに提出すること。

１４．その他

本仕様書に記載されている事項以外で、設計内容・施工内容に疑義が生じたときは、監督員と相談すること。請負業者の独断で、施工してはならない。

特　記　仕　様　書

本工事におけるカッター切断作業により発生する濁水については、「廃棄物の処理及び清掃に関する法律（昭和 45 年法律第 137 号）」に基づき適正に処理しなければならない。なお、舗装版切断時に発生する濁水の運搬・処理費用については当初見込んでいないが、実際の処分量に応じ、設計変更の対象とする。

消火栓仕様書

１　消火栓鉄蓋について
- 鉄蓋φ６００
- バール操作力４９０Ｎ以下で開くこと（承認図に試験成績表を添付）
- 消火栓（文字）または消防に関する絵が描いてあること

２　消火栓ボックスについて
- 鋳鉄製または、レジンコンクリート製とする。

３　消火栓について
- 旧鹿沼市内は右回り開きとする
- 旧粟野市内は左回り開きとする

４　区画線について
- 消火栓リードラインは別紙「リードライン仕様書」に準じて施工すること

消火栓及び防火水そうリードライン仕様

リードラインは、黄色幅１５㎝、長さ１０m、縦５０cm とする。

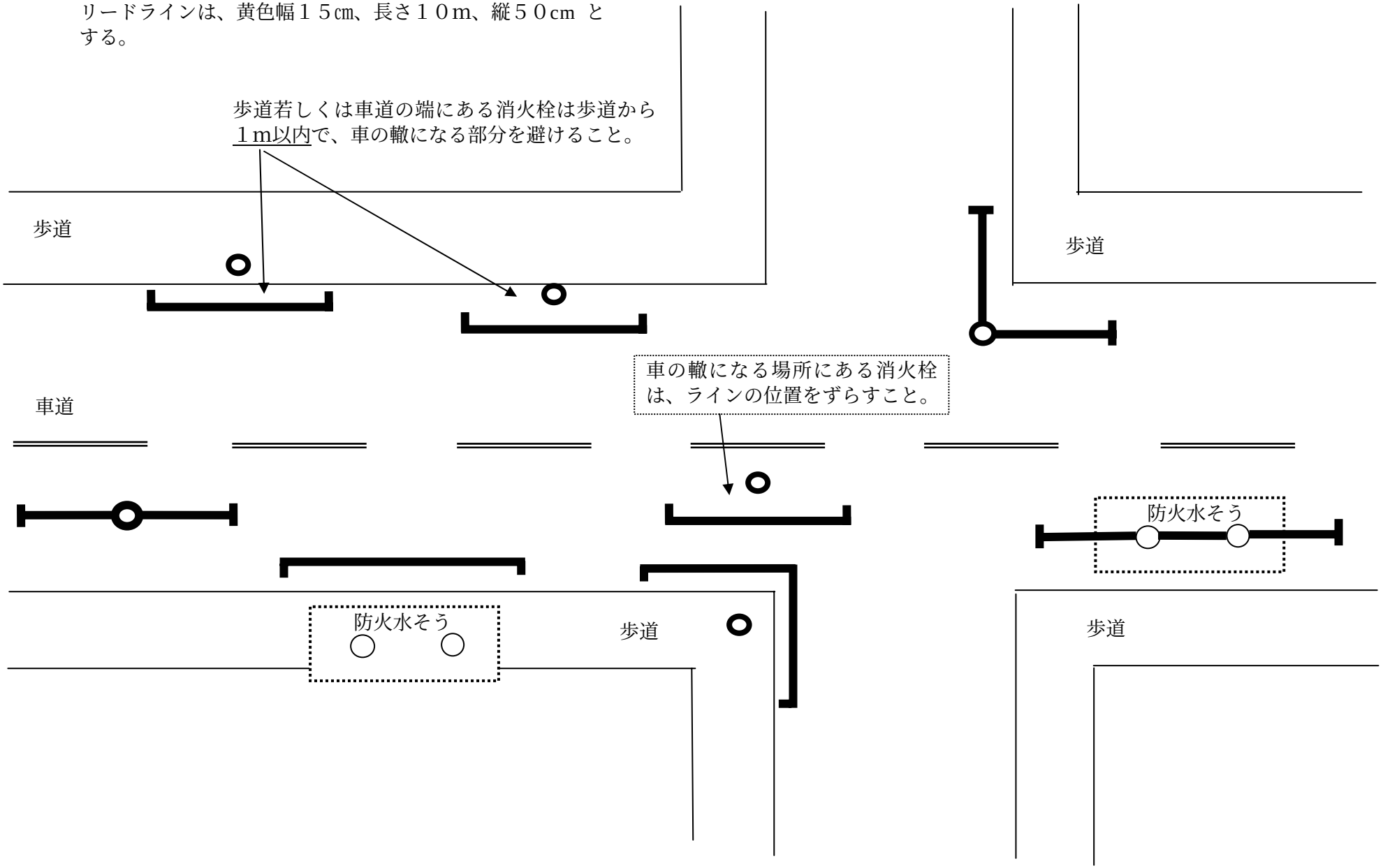

一般的な工事の場合の交通誘導員人数　　※本管(国道部)

交通誘導員については、警備業法による警備員とし配置場所は監督員と協議するものとする。
なお、警備員は、下表のとおり延べ　　4　　人見込んでいるが、警察等の協議により変更が生じた場合等は別途協議する。

区分	現 場 条 件	交通誘導員A			交通誘導員B		
		日数	配置	人数	日数	配置	人数
1	昼間勤務(8:00～17:00) 実働8時間(交替要員無し)	2	1	2	2	1	2
2	昼間勤務(8:00～17:00) 実働8時間(交替要員無し)						
3	夜間勤務(20:00～5:00) 実働8時間(交替要員無し)						
4	夜間勤務(20:00～5:00) 実働9時間(交替要員有り)						
5	24時間勤務 実働22時間(交替要員無し)						
6	24時間勤務 実働24時間(交替要員有り)						

一般的な工事の場合の交通誘導員人数　　※本管(市道部)

交通誘導員については、警備業法による警備員とし配置場所は監督員と協議するものとする。
なお、警備員は、下表のとおり延べ　　24　人見込んでいるが、警察等の協議により変更が生じた場合等は別途協議する。

区分	現 場 条 件	交通誘導員A			交通誘導員B		
		日数	配置	人数	日数	配置	人数
1	昼間勤務(8:00～17:00) 実働8時間(交替要員無し)				12	2	24
2	昼間勤務(8:00～17:00) 実働8時間(交替要員無し)						
3	夜間勤務(20:00～5:00) 実働8時間(交替要員無し)						
4	夜間勤務(20:00～5:00) 実働9時間(交替要員有り)						
5	24時間勤務 実働22時間(交替要員無し)						
6	24時間勤務 実働24時間(交替要員有り)						

一般的な工事の場合の交通誘導員人数　※給水

交通誘導員については、警備業法による警備員とし配置場所は監督員と協議するものとする。
なお、警備員は、下表のとおり延べ　30　人見込んでいるが、警察等の協議により変更が生じた場合等は別途協議する。

区分	現 場 条 件	交通誘導員A			交通誘導員B		
		日数	配置	人数	日数	配置	人数
1	昼間勤務(8:00～17:00) 実働8時間(交替要員無し)				15	2	30
2	昼間勤務(8:00～17:00) 実働8時間(交替要員無し)						
3	夜間勤務(20:00～5:00) 実働8時間(交替要員無し)						
4	夜間勤務(20:00～5:00) 実働9時間(交替要員有り)						
5	24時間勤務 実働22時間(交替要員無し)						
6	24時間勤務 実働24時間(交替要員有り)						

積　算　情　報　表

(29K0000017-0)

項　　目	内　　容	項　　目	内　　容
積算区分	実施		
変更回数	当初		
積算基準年度	平成29年度厚労省基準改訂(消費税8%)		
設計書番号	29K0000017-0		
当初･変更区分	0		
施行主体名	鹿沼市		
設計書名(1行目)	東末広町外老朽鋳鉄管更新工事		
設計書名(2行目)			
設計書名(3行目)			
単価適用地区	21 鹿沼土木事務所管内		
単価適用日付	平成29年09月10日 (35)		
適用率	01 開削工事及び小口径推進工事		
共通仮設費補正	市街地		
現場管理地域補正	市街地		
前払支払率	40%		
ｲﾒｰｼﾞｱｯﾌﾟ補正率	補正なし		
契約保証費率	金銭的保証		
夜間補正区分	0 =　補正なし		
夜間補正率	0%		
工期日数	0日		
工期	平成30年3月20日まで		

〈 概 要 〉

施工延長　L=182.0m
PPφ150　L=148.0m
PPφ75　L=34.0m
制水弁φ150　4基、φ75　1基
消火栓　1基
給水管切替戸数　24件

本 工 事 内 訳 表

費 目	工 種	種 別	細 別	規 格	単位	数 量	単 価	金 額	摘 要
本工事費					式	1			
	配水管布設工				式	1			
		材料費			式	1			第1号明細表
		布設工			式	1			第2号明細表
		土工事			式	1			第3号明細表
		舗装工			式	1			第4号明細表
	消火栓設置工				式	1			
		材料費			式	1			第5号明細表
		布設工			式	1			第6号明細表
	給水工				式	1			

本 工 事 内 訳 表

費 目	工 種	種 別	細 別	規 格	単位	数 量	単 価	金 額	摘 要
		材料費			式	1			第7号明細表
		布設工			式	1			第8号明細表
		土工事			式	1			第9号明細表
		舗装工			式	1			第10号明細表
	安全費				式	1			
		交通誘導警備員の計上		昼間勤務　交替要員無し,交通誘導警備員A	式	1			第1号単価表
		交通誘導警備員の計上		昼間勤務　交替要員無し,交通誘導警備員B	式	1			第2号単価表
	合　計								

本 工 事 内 訳 表

費 目	工 種	種 別	細 別	規 格	単位	数 量	単 価	金 額	摘 要
	直接工事費								
		支給品費等			式	1			
			一般材料費		式	1			第11号明細表
		対象外費			式	1			
			管材費		式	1			
		対象額							
		率計算分			式	1			
		技術管理費			式	1			第12号明細表
	共通仮設費計								
	純工事費								

本 工 事 内 訳 表

費 目	工 種	種 別	細 別	規 格	単位	数 量	単 価	金 額	摘 要
		支給品費等			式	1			
		対象外費			式	1			
		対象額							
	現場管理費				式	1			
	工事原価								
		対象額							
		一般管理費			式	1			
		契約保証費			式	1			
	一般管理費計								
	工事価格								

本 工 事 内 訳 表

費 目	工 種	種 別	細 別	規 格	単位	数 量	単 価	金 額	摘 要
	工事価格計								
		消費税等相当額			式	1			
	本工事費								

第1号の1 A011000 A01

材料費 1式当たり明細表

名称	規格	単位	数量	単価	金額	雑	摘要
ﾎﾟﾘｴﾁﾚﾝ管φ150mm		式	1				
DIP用バルブ付割Ｔ字管	φ350×φ150	個	2				EDHT20
EF片受直管	φ150 L=5.0m	本	25				FPE007
EFベンド(両受型)	φ150 45°	個	2				FEB014
EF片受ベンド	φ150 45°	個	4				FEB030
EFソケット	φ150	個	3				FES003
ﾌﾗﾝｼﾞ付EFチーズ(両受型･G型)	φ150×φ75	個	1				FEC021
六角ボルト/ナット φ75～φ150用		組	12				EBOL10
PE挿口付ソフトシール制水弁	φ150	個	2				FET015
制水弁筐	通常埋設用(大型) 口径/管種表示付	個	2				EV0012

第1号の2 A011000 A01

材料費 1式当たり明細表

名称	規格	単位	数量	単価	金額	雑	摘要
制水弁筐	浅層埋設用(中型) 口径/管種表示付	個	2				EV0011
座台	各タイプ共通	枚	4				EVZ000
明示テープ	年度表示付 水道用	m	99.2				EZ0002
埋設シート	W=150 水道用	m	145.9				EZ0001
水道用マーカーピン	フジテコム製(MK-1W)	本	9				EZ0004
ﾎﾟﾘｴﾁﾚﾝ管φ75mm		式	1				
DIP用バルブ付割Ｔ字管	φ350×φ75	個	1				EDHT18
EF片受直管	φ75 L=5.0m	本	7				FPE005
EF片受ベンド	φ75 45°	個	9				FEB022
EFﾌﾗﾝｼﾞ短管(G型)	φ75	個	2				FEF005

第1号の3 A011000 A01

材料費 1式当たり明細表

名称	規格	単位	数量	単価	金額	雑	摘要
EFソケット	φ75	個	1				FES001
六角ボルト/ナット φ75～φ150用		組	8				EBOL10
制水弁筐	通常埋設用(大型) 口径/管種表示付	個	1				EV0012
座台	各タイプ共通	枚	1				EVZ000
明示テープ	年度表示付 水道用	m	11.4				EZ0002
埋設シート	W=150 水道用	m	33.6				EZ0001
水道用マーカーピン	フジテコム製(MK-1W)	本	6				EZ0004
排泥弁		式	1				
PE用ｻﾄﾞﾙ分水栓	φ150×φ50 ﾒｰﾀｰﾕﾆｵﾝ/ﾊﾟｯｷﾝ含む	組	1				第3号単価表
PE用ｻﾄﾞﾙ分水栓	φ75×φ50 ﾒｰﾀｰﾕﾆｵﾝ/ﾊﾟｯｷﾝ含む	組	1				第4号単価表

第1号の4 A011000 A01

材料費 1式当たり明細表

名称	規格	単位	数量	単価	金額	雑	摘要
砲金制水弁Ｐ×Ｖ材料	φ50㎜×φ50㎜	箇所	2				第5号単価表
ポリエチレン管	φ50 軟質２層管	m	1				FPP005
ＶＰ直管	φ50 L=5.0m	本	1				FVP005
ＴＳエルボ	φ50	個	4				FTSL05
撤去		式	1				
フランジ蓋	φ75	個	1				EIDFF00
フランジ蓋	φ200	個	1				EIDFF03
フランジ蓋	φ300	個	1				EIDFF05
六角ボルト/ナット φ75～φ150用		組	4				EBOL10
六角ボルト/ナット φ200用		組	8				EBOL11

第1号の5 A011000 A01

材料費 1式当たり明細表

名　称	規　格	単位	数　量	単　価	金　額	雑	摘　要
六角ボルト/ナット φ250～φ300用		組	10				EBOL12
DIP用管栓帽(離脱防止金具・プラグ付)	φ300	個	1				EDK005
合　計		式	1				

第2号の1 A012000 A01

布設工 1式当たり明細表

名称	規格	単位	数量	単価	金額	雑	摘要
ﾎﾟﾘｴﾁﾚﾝ管φ150mm		式	1				
ポリエチレン管据付工	呼び径150mm	m	145.9				第6号単価表
ポリエチレン管継手工	呼び径150mm 融着接合	口	38				第7号単価表
ポリエチレン管継手工	呼び径150mm 融着接合	箇所	4				第8号単価表
ポリエチレン管切断工	呼び径150mm	口	8				第9号単価表
フランジ継手工	JWWA 7.5K 呼び径150mm	口	2				第10号単価表
鋳鉄製仕切弁設置(機械力) 縦型	呼び径150mm	基	4				第11号単価表
仕切弁･空気弁ボックス設置工	ねじ式弁筐 A･B形 1号 底版有り	箇所	4				第12号単価表
不断水連絡工	呼び径φ350×φ150	箇所	2				第13号単価表
管明示シート工		m	145.9				第14号単価表

第2号の2 A012000 A01

布設工 1式当たり明細表

名称	規格	単位	数量	単価	金額	雑	摘要
管明示テープ工(ポリエチレン管布設工)	呼び径150mm	m	145.9				第15号単価表
ﾎﾟﾘｴﾁﾚﾝ管 φ75mm		式	1				
ポリエチレン管据付工	呼び径75mm	m	33.6				第16号単価表
ポリエチレン管継手工	呼び径75mm 融着接合	口	18				第17号単価表
ポリエチレン管継手工	呼び径75mm 融着接合	箇所	1				第18号単価表
ポリエチレン管切断工	呼び径75mm	口	6				第19号単価表
フランジ継手工	JWWA 7.5K 呼び径75(80)mm	口	2				第20号単価表
仕切弁･空気弁ボックス撤去工	ねじ式弁筐 A･B形 1号 底版有り	箇所	1				第21号単価表
仕切弁･空気弁ボックス設置工	ねじ式弁筐 A･B形 1号 底版有り	箇所	2				第12号単価表
不断水連絡工	呼び径 φ350× φ75	箇所	1				第22号単価表

第2号の3 A012000 A01

布設工 1式当たり明細表

名称	規格	単位	数量	単価	金額	雑	摘要
管明示シート工		m	33.6				第14号単価表
管明示テープ工(ポリエチレン管布設工)	呼び径75mm	m	33.6				第23号単価表
排泥弁		式	1				
ｻﾄﾞﾙ分水栓建込み工	ﾎﾟﾘｴﾁﾚﾝ管 配水管呼び径150mm 給水管呼び径50mm	箇所	1				第24号単価表
ｻﾄﾞﾙ分水栓建込み工	ﾎﾟﾘｴﾁﾚﾝ管 配水管呼び径75mm 給水管呼び径50mm	箇所	1				第25号単価表
止水栓取付け工	PP用 止水栓のみの取付 呼び径50mm	箇所	2				第26号単価表
仕切弁･空気弁ボックス設置工	ねじ式弁筐 A･B形 1号 底版有り	箇所	2				第12号単価表
ポリエチレン管据付工	呼び径50mm	m	1				第27号単価表
ポリエチレン管継手工	呼び径50mm	口	2				第28号単価表
ポリエチレン管切断工	呼び径50mm	口	2				第29号単価表

第2号の4 A012000 A01

布設工 1式当たり明細表

名称	規格	単位	数量	単価	金額	雑	摘要
硬質塩化ビニル管据付工	呼び径50mm	m	4				第30号単価表
TS継手工	呼び径50mm	口	12				第31号単価表
硬質塩化ビニル管切断工	呼び径50mm	口	6				第32号単価表
撤去		式	1				
仕切弁･空気弁ボックス撤去工	ねじ式弁筐 A･B形 1号 底版有り	箇所	7				第21号単価表
消火栓撤去工	機械施工 地下式 単口消火栓	箇所	1				第33号単価表
[撤去管]鋳鉄管継手取外し	ﾌﾗﾝｼﾞ継手 JWWA7.5K 呼び径75(80)mm	口	1				第34号単価表
フランジ継手工	JWWA 7.5K 呼び径75(80)mm	口	1				第20号単価表
[撤去管]鋳鉄管継手取外し	ﾌﾗﾝｼﾞ継手 JWWA7.5K 呼び径200mm	口	1				第35号単価表
フランジ継手工	JWWA 7.5K 呼び径200mm	口	1				第36号単価表

第2号の5 A012000 A01

布設工 1式当たり明細表

名称	規格	単位	数量	単価	金額	雑	摘要
[撤去管]鋳鉄管継手取外し	ﾌﾗﾝｼﾞ継手 JWWA7.5K 呼び径300mm	口	1				第37号単価表
フランジ継手工	JWWA 7.5K 呼び径300mm	口	1				第38号単価表
[撤去管]鋳鉄管切断工	(ｴﾝｼﾞﾝｶｯﾀｰ使用) 呼び径300mm	口	1				第39号単価表
メカニカル継手工	離脱防止割増30% 特殊押輪割増0% 呼び径300mm	口	1				第40号単価表
合 計		式	1				

第3号の1 A013000 A01

土工事 1式当たり明細表

名称	規格	単位	数量	単価	金額	雑	摘要
舗装版切断	ｱｽﾌｧﾙﾄ舗装版 15cm以下	m	420				第41号単価表
舗装版切断	ｱｽﾌｧﾙﾄ舗装版 15cmを超え30cm以下	m	5				第42号単価表
舗装版取壊し積込工	舗装厚0cm超え10cm以下	㎡	118				第43号単価表
舗装版破砕	ｱｽﾌｧﾙﾄ舗装版 騒音振動対策不要	ｍ２	1				第44号単価表
バックホウ掘削積込		m3	140				第45号単価表
管路埋戻(機械埋戻･バックホウ)	ﾀﾝﾊﾟ締固め 砂	m3	41				第46号単価表
管路埋戻(機械埋戻･バックホウ)	ﾀﾝﾊﾟ締固め 発生土	m3	32				第47号単価表
発生土処理	DID区間有り 路面状態良好 運搬距離4km	m3	103				第48号単価表
ｱｽﾌｧﾙﾄ塊処理	DID区間有り 路面状態良好 運搬距離3km	m3	8				第49号単価表
処分費	アスファルト	ｍ３	8				第50号単価表

第3号の2 A013000 A01

土工事 1式当たり明細表

名　称	規　格	単位	数　量	単　価	金　額	雑	摘　要
合　計		式	1				

第4号の1 A014000 A01

舗装工 1式当たり明細表

名称	規格	単位	数量	単価	金額	雑	摘要
路盤工	舗装幅 1.8m未満 再生ｸﾗｯｼｬｰﾗﾝ RC-40 路盤厚70cm(5層)	㎡	3				第51号単価表
路盤工	舗装幅 1.8m未満 再生ｸﾗｯｼｬｰﾗﾝ RC-40 路盤厚60cm(4層)	㎡	28				第52号単価表
路盤工	舗装幅 1.8m未満 再生ｸﾗｯｼｬｰﾗﾝ RC-40 路盤厚55cm(4層)	㎡	1				第53号単価表
路盤工	舗装幅 1.8m未満 再生ｸﾗｯｼｬｰﾗﾝ RC-40 路盤厚40cm(3層)	㎡	87				第54号単価表
路盤工	舗装幅 1.8m未満 再生ｸﾗｯｼｬｰﾗﾝ RC-40 路盤厚35cm(3層)	㎡	7				第55号単価表
上層路盤（車道・路肩部）	瀝青安定処理 65mmを超え75mm以下	ｍ２	1				第56号単価表
基層（車道・路肩部）	45mm以上55mm未満 1.4m未満	ｍ２	1				第57号単価表
基層（車道・路肩部）	45mm以上55mm未満 1.4m未満	ｍ２	31				第58号単価表
表層（車道・路肩部）	45mm以上55mm未満 1.4m未満	ｍ２	33				第59号単価表
表層（車道・路肩部）	45mm以上55mm未満 1.4m未満	ｍ２	87				第60号単価表

第4号の2 A014000 A01

舗装工 1式当たり明細表

名　　称	規　　格	単位	数　　量	単　　価	金　　額	雑	摘　　要
インターロッキングブロック撤去及び再設置	設置　直線配置　厚６ｃｍ	ｍ２	7				第61号単価表
合　計		式	1				

第5号 A021000 A01

材料費 1式当たり明細表

名　称	規　格	単位	数　量	単　価	金　額	雑	摘　要
ﾌﾗﾝｼﾞ付チーズ用支持金具	φ75	個	1				FEC036
単口消火栓材料	DP＝850	組	1				第62号単価表
合　計		式	1				

第6号 A022000 A01

布設工 1式当たり明細表

名　称	規　格	単位	数　量	単　価	金　額	雑	摘　要
消火栓設置工	DP＝850	箇所	1				第63号単価表
合　計		式	1				

第7号の1 A031000 A01

材料費 1式当たり明細表

名称	規格	単位	数量	単価	金額	雑	摘要
PE用ｻﾄﾞﾙ分水栓	φ150×φ20 ﾒｰﾀｰﾕﾆｵﾝ/ﾊﾟｯｷﾝ含む	組	17				第64号単価表
PE用ｻﾄﾞﾙ分水栓	φ150×φ25 ﾒｰﾀｰﾕﾆｵﾝ/ﾊﾟｯｷﾝ含む	組	1				第65号単価表
PE用ｻﾄﾞﾙ分水栓	φ150×φ40 ﾒｰﾀｰﾕﾆｵﾝ/ﾊﾟｯｷﾝ含む	組	1				第66号単価表
PE用ｻﾄﾞﾙ分水栓	φ75×φ20 ﾒｰﾀｰﾕﾆｵﾝ/ﾊﾟｯｷﾝ含む	組	4				第67号単価表
PE用ｻﾄﾞﾙ分水栓	φ75×φ50 ﾒｰﾀｰﾕﾆｵﾝ/ﾊﾟｯｷﾝ含む	組	1				第4号単価表
ポリエチレン管	φ20 軟質２層管	m	54.1				FPP001
ポリエチレン管	φ25 軟質２層管	m	5.5				FPP002
ポリエチレン管	φ40 軟質２層管	m	2.5				FPP004
ポリエチレン管	φ50 軟質２層管	m	1				FPP005
止水栓Ｐ×Ｐ材料	φ20㎜×φ13㎜	箇所	7				第68号単価表

第7号の2 A031000 A01

材料費 1式当たり明細表

名称	規格	単位	数量	単価	金額	雑	摘要
止水栓Ｐ×Ｐ材料	φ25mm×φ25mm	箇所	1				第69号単価表
止水栓Ｐ×Ｖ材料	φ20mm×φ13mm	箇所	6				第70号単価表
止水栓筐	φ13～25用･φ75 青色鉄蓋式･伸縮タイプ	個	14				FSK001
ＰＰ用ソケット	φ20	個	4				FKS001
ＰＰ用ソケット	φ40	個	1				FKS004
ＰＰ用ソケット	φ50	個	1				FKS005
ＰＰ用異形ソケット	φ20×φ13	個	1				FKS010
PVｼﾞｮｲﾝﾄ	φ20 KMPｵｽ/ﾊﾟｯｷﾝ/ｼﾓｸ/ｶﾗｰ含む	組	3				第71号単価表
ＴＳソケット	φ20	個	1				FTSS01
ＴＳ異径ソケット	φ20×φ13	個	2				FTSS10

第7号の3 A031000 A01

材料費 1式当たり明細表

名　　称	規　　格	単位	数　　量	単　　価	金　　額	雑	摘　　要
ＰＰ用エルボ	φ20	個	3				FKL001
ＰＰ用パイプエンド	φ13	個	8				FKK010
ＰＰ用パイプエンド	φ20	個	4				FKK011
ＰＰ用パイプエンド	φ25	個	1				FKK012
ＰＰ用パイプエンド	φ40	個	1				FKK014
ＰＰ用パイプエンド	φ50	個	1				FKK015
ＴＳキャップ	φ13	個	8				FTSK00
ＴＳキャップ	φ20	個	1				FTSK01
合　計		式	1				

第8号の1

布設工 1式当たり明細表

名称	規格	単位	数量	単価	金額	雑	摘要
ｻﾄﾞﾙ分水栓建込み工	ﾎﾟﾘｴﾁﾚﾝ管 配水管呼び径150mm 給水管呼び径20mm	箇所	17				第72号単価表
ｻﾄﾞﾙ分水栓建込み工	ﾎﾟﾘｴﾁﾚﾝ管 配水管呼び径150mm 給水管呼び径25mm	箇所	1				第73号単価表
ｻﾄﾞﾙ分水栓建込み工	ﾎﾟﾘｴﾁﾚﾝ管 配水管呼び径150mm 給水管呼び径40mm	箇所	1				第74号単価表
ｻﾄﾞﾙ分水栓建込み工	ﾎﾟﾘｴﾁﾚﾝ管 配水管呼び径75mm 給水管呼び径20mm	箇所	4				第75号単価表
ｻﾄﾞﾙ分水栓建込み工	ﾎﾟﾘｴﾁﾚﾝ管 配水管呼び径75mm 給水管呼び径50mm	箇所	1				第25号単価表
ポリエチレン管据付工	呼び径20mm	m	54.1				第76号単価表
ポリエチレン管据付工	呼び径25mm	m	5.5				第77号単価表
ポリエチレン管据付工	呼び径40mm	m	2.5				第78号単価表
ポリエチレン管据付工	呼び径50mm	m	1				第27号単価表
ポリエチレン管継手工	呼び径13mm	口	16				第79号単価表

第8号の2

布設工 1式当たり明細表

名称	規格	単位	数量	単価	金額	雑	摘要
ポリエチレン管継手工	呼び径20mm	口	46				第80号単価表
ポリエチレン管継手工	呼び径25mm	口	3				第81号単価表
ポリエチレン管継手工	呼び径40mm	口	3				第82号単価表
ポリエチレン管継手工	呼び径50mm	口	3				第28号単価表
TS継手工	呼び径13mm	口	15				第83号単価表
TS継手工	呼び径20mm	口	2				第84号単価表
ポリエチレン管切断工	呼び径13mm	口	8				第85号単価表
ポリエチレン管切断工	呼び径20mm	口	26				第86号単価表
ポリエチレン管切断工	呼び径25mm	口	2				第87号単価表
ポリエチレン管切断工	呼び径40mm	口	2				第88号単価表

第8号の3

布設工 1式当たり明細表

名　　称	規　　格	単位	数　　量	単　　価	金　　額	雑	摘　　要
ポリエチレン管切断工	呼び径50mm	口	2				第29号単価表
硬質塩化ビニル管切断工	呼び径13mm	口	7				第89号単価表
硬質塩化ビニル管切断工	呼び径20mm	口	1				第90号単価表
止水栓取付け工	PP用 止水栓及び止水栓筐の取付 呼び径20mm	箇所	13				第91号単価表
止水栓取付け工	PP用 止水栓及び止水栓筐の取付 呼び径25mm	箇所	1				第92号単価表
合　計		式	1				

第9号

土工事 1式当たり明細表

名　称	規　格	単位	数　量	単　価	金　額	雑	摘　要
舗装版切断	ｱｽﾌｧﾙﾄ舗装版 15cm以下	m	130				第41号単価表
舗装版取壊し積込工	舗装厚0cm超え10cm以下	㎡	33				第43号単価表
バックホウ掘削積込		m3	31				第45号単価表
管路埋戻(機械埋戻・バックホウ)	ﾀﾝﾊﾟ締固め 砂	m3	9				第46号単価表
管路埋戻(機械埋戻・バックホウ)	ﾀﾝﾊﾟ締固め 発生土	m3	8				第47号単価表
発生土処理	DID区間有り 路面状態良好 運搬距離4km	m3	24				第48号単価表
ｱｽﾌｧﾙﾄ塊処理	DID区間有り 路面状態良好 運搬距離3km	m3	2				第49号単価表
処分費	アスファルト	ｍ３	2				第50号単価表
合　計		式	1				

第10号

舗装工 1式当たり明細表

名　　称	規　　格	単位	数　　量	単　　価	金　　額	雑	摘　　要
路盤工	舗装幅 1.8m未満 再生ｸﾗｯｼｬｰﾗﾝ RC-40 路盤厚60cm(4層)	㎡	1				第52号単価表
路盤工	舗装幅 1.8m未満 再生ｸﾗｯｼｬｰﾗﾝ RC-40 路盤厚40cm(3層)	㎡	32				第54号単価表
路盤工	舗装幅 1.8m未満 再生ｸﾗｯｼｬｰﾗﾝ RC-40 路盤厚34cm(3層)	㎡	2				第93号単価表
基層（車道・路肩部）	45mm以上55mm未満 1.4m未満	ｍ２	1				第58号単価表
表層（車道・路肩部）	45mm以上55mm未満 1.4m未満	ｍ２	1				第59号単価表
表層（車道・路肩部）	45mm以上55mm未満 1.4m未満	ｍ２	32				第60号単価表
インターロッキングブロック撤去及び再設置	設置　直線配置　厚６ｃｍ	ｍ２	2				第61号単価表
合　計		式	1				

第11号

一般材料費 1式当たり明細表

名　　称	規　　格	単位	数　　量	単　　価	金　　額	雑	摘　　要
EF片受直管	φ150 L=5.0m	本	5				FPE007
EFﾌﾗﾝｼﾞ短管(挿口･G型)	φ150	個	2				FEF015
合　計		式	1				

第12号 A041000 A01

通水試験工 1式当たり明細表

名称	規格	単位	数量	単価	金額	雑	摘要
通水試験工	給水車不要	日					第109号単価表
合 計		式	1				

第1号 S0914 J01

交通誘導警備員の計上 1式当たり単価表

昼間勤務　交替要員無し
交通誘導警備員Ａ

名　称	規　格	単位	数　量	単　価	金　額	雑	摘　要
交通誘導警備員Ａ	昼間勤務　交替要員なし	人・日	2				第94号単価表
合　計		式	1				
作業区分 A = 01　昼間勤務　交替要員無し 必要日数 B = 2			配置人数C = 1 交通誘導警備員D = 01　交通誘導警備員Ａ				

第2号 S0914 J02

交通誘導警備員の計上 1式当たり単価表

昼間勤務 交替要員無し
交通誘導警備員Ｂ

名称	規格	単位	数量	単価	金額	雑	摘要
交通誘導警備員Ｂ	昼間勤務 交替要員なし	人・日	56				第95号単価表
合 計		式	1				
作業区分 必要日数	A = 01 昼間勤務 交替要員無し B = 28		配置人数C = 2 交通誘導警備員D = 02 交通誘導警備員Ｂ				

第3号 JZ10020 J01

PE用ｻﾄﾞﾙ分水栓 1組当たり単価表

φ150×φ50
ﾒｰﾀｰﾕﾆｵﾝ/ﾊﾟｯｷﾝ含む
滑り止め付き

名　　称	規　　格	単位	数　　量	単　　価	金　　額	雑	摘　　要
PE用鋳鉄サドル分水栓(ボール式)	φ150×φ50	個	1				FES045
ＰＰ用メーターユニオン	φ50	個	1				FKM005
パッキン	φ50	個	1				FP0005
合　計		組	1				
種別 A = 03 PE用 配水管呼び径 B = 09 φ150			給水管呼び径C = 06 φ50				

第4号 JZ10020 J02

PE用ｻﾄﾞﾙ分水栓 1組当たり単価表

φ75×φ50
ﾒｰﾀｰﾕﾆｵﾝ/ﾊﾟｯｷﾝ含む
滑り止め付き

名　　称	規　　格	単位	数　　量	単　　価	金　　額	雑	摘　　要
PE用鋳鉄サドル分水栓(ボール式)	φ75×φ50	個	1				FES035
ＰＰ用メーターユニオン	φ50	個	1				FKM005
パッキン	φ50	個	1				FP0005
合　計		組	1				
種別 A = 03 PE用 配水管呼び径 B = 07 φ75			給水管呼び径C = 06 φ50				

第5号 JZ00410 J01

砲金制水弁Ｐ×Ｖ材料 1箇所当たり単価表

φ50㎜×φ50㎜

名　称	規　格	単位	数　量	単　価	金　額	雑	摘　要
砲金制水弁	φ50	個	1				FS0005
ＰＰ用メーターユニオン	φ50	個	1				FKM005
パッキン	φ50	個	2				FP0005
ＴＳﾕﾆｵﾝｿｹｯﾄ(ｼﾓｸ)	φ50	個	1				FTSY05
ガイドナット	φ50	個	1				FN0005
ＴＳソケット	φ50	個	1				FTSS05
合　計		箇所	1				
止水栓口径 A = 06 φ50㎜ 既設管種類 B = 02 VP(ﾋﾞﾆﾙ)			既設管口径C = 06	φ50㎜			

第6号 JS20610 J01

ポリエチレン管据付工 10m当たり単価表

呼び径150mm
2-6-1,2

名　称	規　格	単位	数　量	単　価	金　額	雑	摘　要
配管工		人					RA180
普通作業員		人					RA010
合　計		m	10				
単位当り		m	1				
呼び径	A = 09　150mm						

第7号 JS20612 J01

ポリエチレン管継手工 1口当たり単価表

呼び径150mm 融着接合
2-6-1,2

名　称	規　格	単位	数　量	単　価	金　額	雑	摘　要
配管工		人					RA180
普通作業員		人					RA010
諸雑費(機械器具損料及び消耗品)		%					
合　計		口	1				
単位当り		口	1				
呼び径 A = 09 150mm 融着接合 B = 02 融着接合を行う			継手口数C = 01 1口				

第8号 JS20612 J02

ポリエチレン管継手工 1箇所当たり単価表

呼び径150mm 融着接合
2-6-1,2

名称	規格	単位	数量	単価	金額	雑	摘要
配管工		人					RA180
普通作業員		人					RA010
諸雑費(機械器具損料及び消耗品)		%					
合 計		箇所	1				
呼び径 融着接合	A = 09 150mm B = 02 融着接合を行う		継手口数C = 02 2口				

第9号 JS20870 J01

ポリエチレン管切断工 1口当たり単価表

呼び径150mm
2-8-7

名　称	規　格	単位	数　量	単　価	金　額	雑	摘　要
配管工		人					RA180
普通作業員		人					RA010
諸雑費		%					
合　計		口	1				
呼び径	A = 09　150mm						

第10号 JS20340 J01

フランジ継手工 1口当たり単価表

JWWA 7.5K 呼び径150mm
2-3-5

名　称	規　格	単位	数　量	単　価	金　額	雑	摘　要
配管工		人					RA180
普通作業員		人					RA010
諸雑費		%					
合　計		口	1				
呼び径	A = 05　150mm			規格B = 01　JWWA 7.5K			

第11号 JS20910 J01

鋳鉄製仕切弁設置(機械力) 縦型 1基当たり単価表

呼び径150mm
2-9-1

名　称	規　格	単位	数　量	単　価	金　額	雑	摘　要
配管工		人					RA180
普通作業員		人					RA010
トラック運転	クレーン装置付	時間					第96号単価表
合　計		基	1				
呼び径 A = 03　150mm ｸﾚｰﾝ能力 B = 01　縦型			設置撤去C = 01　設置				

第12号 JS20956 J01

仕切弁･空気弁ボックス設置工 1箇所当たり単価表

ねじ式弁筐
A･B形 1号 底版有り
2-9-5

名　称	規　格	単位	数　量	単　価	金　額	雑	摘　要
普通作業員		人					RA010
合　計		箇所	1				
種類 底版使用有無	A = 01　A･B形 1号 B = 01　使用する		設置撤去C = 01　設置				

第13号 JS20392 J01

不断水連絡工 1箇所当たり単価表

呼び径φ350×φ150
2-3-14

名　称	規　格	単位	数　量	単　価	金　額	雑	摘　要
特殊作業員		人					RA005
配管工		人					RA180
普通作業員		人					RA010
不断水穿孔機	200mm以下	日					
諸雑費		%					
合　計		箇所	1				
呼び径	A = 35　φ350×φ150	不断水穿孔機損料(円/日) B =					

管明示シート工 100m当たり単価表

第14号 JS20396 J01

2-3-16

名　称	規　格	単位	数　量	単　価	金　額	雑	摘　要
普通作業員		人					RA010
合　計		m	100				
単位当り		m	1				

第15号 JS20630 J01

管明示テープ工(ポリエチレン管布設工) 100m当たり単価表

呼び径150mm
2-6-4

名　称	規　格	単位	数　量	単　価	金　額	雑	摘　要
普通作業員		人					RA010
合　計		m	100				
単位当り		m	1				
呼び径	A = 04　150mm						

第16号 JS20610 J02

ポリエチレン管据付工 10m当たり単価表

呼び径75mm
2-6-1,2

名　称	規　格	単位	数　量	単　価	金　額	雑	摘　要
配管工		人					RA180
普通作業員		人					RA010
合　計		m	10				
単位当り		m	1				
呼び径	A = 07　75mm						

第17号 JS20612 J03

ポリエチレン管継手工 1口当たり単価表

呼び径75mm 融着接合
2-6-1,2

名　称	規　格	単位	数　量	単　価	金　額	雑	摘　要
配管工		人					RA180
普通作業員		人					RA010
諸雑費(機械器具損料及び消耗品)		%					
合　計		口	1				
単位当り		口	1				
呼び径 融着接合	A = 07　75mm B = 02　融着接合を行う		継手口数C = 01　1口				

第18号 JS20612 J11

ポリエチレン管継手工 1箇所当たり単価表

呼び径75mm 融着接合
2-6-1,2

名　称	規　格	単位	数　量	単　価	金　額	雑	摘　要
配管工		人					RA180
普通作業員		人					RA010
諸雑費(機械器具損料及び消耗品)		%					
合　計		箇所	1				
呼び径 融着接合	A = 07　75mm B = 02　融着接合を行う		継手口数C = 02　2口				

第19号 JS20870 J02

ポリエチレン管切断工 1口当たり単価表

呼び径75mm
2-8-7

名　称	規　格	単位	数　量	単　価	金　額	雑	摘　要
配管工		人					RA180
普通作業員		人					RA010
諸雑費		%					
合　計		口	1				
呼び径	A = 07　75mm						

フランジ継手工 1口当たり単価表

第20号 JS20340 J02

JWWA 7.5K 呼び径75(80)mm
2-3-5

名称	規格	単位	数量	単価	金額	雑	摘要
配管工		人					RA180
普通作業員		人					RA010
諸雑費		%					
合 計		口	1				
呼び径	A = 02 75(80)mm			規格B = 01	JWWA 7.5K		

第21号 JS20956 J02

仕切弁･空気弁ボックス撤去工 1箇所当たり単価表

ねじ式弁筐
A･B形 1号 底版有り
2-9-5

名　称	規　格	単位	数　量	単　価	金　額	雑	摘　要
普通作業員		人					RA010
合　計		箇所	1				
種類 底版使用有無	A = 01　A･B形 1号 B = 01　使用する		設置撤去C = 02　撤去				

第22号 JS20392 J02

不断水連絡工 1箇所当たり単価表

呼び径φ350×φ75
2-3-14

名　称	規　格	単位	数　量	単　価	金　額	雑	摘　要
特殊作業員		人					RA005
配管工		人					RA180
普通作業員		人					RA010
不断水穿孔機	200mm以下	日					
諸雑費		%					
合　計		箇所	1				
呼び径	A = 33　φ350×φ75	不断水穿孔機損料(円/日) B =					

第23号 JS20630 J02

管明示テープ工(ポリエチレン管布設工) 100m当たり単価表

呼び径75mm
2-6-4

名　称	規　格	単位	数　量	単　価	金　額	雑	摘　要
普通作業員		人					RA010
合　計		m	100				
単位当り		m	1				
呼び径	A = 02　75mm						

第24号 JS53204 J03

ｻﾄﾞﾙ分水栓建込み工 1箇所当たり単価表

ﾎﾟﾘｴﾁﾚﾝ管
配水管呼び径150㎜ 給水管呼び径50㎜
1-4-2

名　称	規　格	単位	数　量	単　価	金　額	雑	摘　要
配管工		人					RA180
普通作業員		人					RA010
諸雑費		%					
合　計		箇所	1				
配水管呼び径	A = 04　150mm		給水管呼び径	B = 05　50mm			

第25号 JS53204 J04

ｻﾄﾞﾙ分水栓建込み工 1箇所当たり単価表

ﾎﾟﾘｴﾁﾚﾝ管
配水管呼び径75㎜ 給水管呼び径50㎜
1-4-2

名　称	規　格	単位	数　量	単　価	金　額	雑	摘　要
配管工		人					RA180
普通作業員		人					RA010
諸雑費		%					
合　計		箇所	1				
配水管呼び径	A = 02　75㎜		給水管呼び径	B = 05　50㎜			

第26号 JS53300 J02

止水栓取付け工 1箇所当たり単価表

PP用 止水栓のみの取付
呼び径50mm
1-4-4

名　称	規　格	単位	数　量	単　価	金　額	雑	摘　要
配管工		人					RA180
普通作業員		人					RA010
合　計		箇所	1				
種別 呼び径	A = 04　PP用 B = 06　50mm		取付補正	区分C = 02　止水栓のみの取付			

第27号 JS20610 J03

ポリエチレン管据付工 10m当たり単価表

呼び径50mm
2-6-1,2

名　称	規　格	単位	数　量	単　価	金　額	雑	摘　要
配管工		人					RA180
普通作業員		人					RA010
合　計		m	10				
単位当り		m	1				
呼び径	A = 06　50mm						

第28号 JS20612 J05

ポリエチレン管継手工 1口当たり単価表

呼び径50mm
2-6-1,2

名　称	規　格	単位	数　量	単　価	金　額	雑	摘　要
配管工		人					RA180
普通作業員		人					RA010
合　計		口	1				
呼び径 A = 06　50mm 融着接合 B = 01　融着接合を行わない			継手口数C = 01　1口				

第29号 JS20870 J03

ポリエチレン管切断工 1口当たり単価表

呼び径50mm
2-8-7

名　称	規　格	単位	数　量	単　価	金　額	雑	摘　要
配管工		人					RA180
普通作業員		人					RA010
諸雑費		%					
合　計		口	1				
呼び径	A = 06　50mm						

第30号 JS20510 J01

硬質塩化ビニル管据付工 10m当たり単価表

呼び径50mm
2-5-1

名　称	規　格	単位	数　量	単　価	金　額	雑	摘　要
配管工		人					RA180
普通作業員		人					RA010
合　計		m	10				
単位当り		m	1				
呼び径	A = 07　50mm						

TS継手工 1口当たり単価表

第31号 JS20512 J01

呼び径50mm
2-5-1

名称	規格	単位	数量	単価	金額	雑	摘要
配管工		人					RA180
普通作業員		人					RA010
合 計		口	1				
呼び径	A = 07 50mm			単位B = 01	1口当たり		

第32号 JS20860 J01

硬質塩化ビニル管切断工 1口当たり単価表

呼び径50mm
2-8-6

名　称	規　格	単位	数　量	単　価	金　額	雑	摘　要
配管工		人					RA180
普通作業員		人					RA010
諸雑費		%					
合　計		口	1				
呼び径	A = 07　50mm						

第33号 JS20930 J03

消火栓撤去工 1箇所当たり単価表

機械施工 地下式 単口消火栓

2-9-3

名称	規格	単位	数量	単価	金額	雑	摘要
配管工		人					RA180
普通作業員		人					RA010
トラック運転	クレーン装置付	時間					第96号単価表
諸雑費		%					
合　計		箇所	1				
工種 A = 01 機械施工 種別 B = 01 地下式 単口消火栓			設置撤去C = 02 撤去				

第34号 JS21024 J01

[撤去管]鋳鉄管継手取外し 1口当たり単価表

ﾌﾗﾝｼﾞ継手
JWWA7.5K 呼び径75(80)mm
2-10-3

名　称	規　格	単位	数　量	単　価	金　額	雑	摘　要
配管工		人					RA180
普通作業員		人					RA010
諸雑費		%					
合　計		口	1				
呼び径	A = 02　75(80)mm			規格B = 03　JWWA7.5K			

第35号 JS21024 J02

[撤去管]鋳鉄管継手取外し 1口当たり単価表

ﾌﾗﾝｼﾞ継手
JWWA7.5K 呼び径200mm
2-10-3

名　称	規　格	単位	数　量	単　価	金　額	雑	摘　要
配管工		人					RA180
普通作業員		人					RA010
諸雑費		%					
合　計		口	1				
呼び径	A = 06　200mm			規格B = 03　JWWA7.5K			

フランジ継手工 1口当たり単価表

第36号 JS20340 J03

JWWA 7.5K 呼び径200mm
2-3-5

名称	規格	単位	数量	単価	金額	雑	摘要
配管工		人					RA180
普通作業員		人					RA010
諸雑費		%					
合 計		口	1				
呼び径	A = 06 200mm			規格B = 01	JWWA 7.5K		

第37号 JS21024 J03

[撤去管]鋳鉄管継手取外し 1口当たり単価表

ﾌﾗﾝｼﾞ継手
JWWA7.5K 呼び径300mm
2-10-3

名　称	規　格	単位	数　量	単　価	金　額	雑	摘　要
配管工		人					RA180
普通作業員		人					RA010
諸雑費		%					
合　計		口	1				
呼び径	A = 08　300mm			規格B = 03　JWWA7.5K			

フランジ継手工 1口当たり単価表

第38号 JS20340 J04

JWWA 7.5K 呼び径300mm
2-3-5

名　称	規　格	単位	数　量	単　価	金　額	雑	摘　要
配管工		人					RA180
普通作業員		人					RA010
諸雑費		%					
合　計		口	1				
呼び径	A = 08　300mm			規格B = 01　JWWA 7.5K			

第39号 JS21021 J01

[撤去管]鋳鉄管切断工 1口当たり単価表

(ｴﾝｼﾞﾝｶｯﾀｰ使用)
呼び径300mm
2-10-2

名　称	規　格	単位	数　量	単　価	金　額	雑	摘　要
特殊作業員		人					RA005
普通作業員		人					RA010
鋳鉄管切断機･溝切り加工機	500mm以下	日					
諸雑費		%					
合　計		口	1				
呼び径 材質	A = 07　300mm B = 02　ﾀﾞｸﾀｲﾙ鋳鉄管(FCD)	鋳鉄管切断機単価(円/日) C =					

第40号 JS20330 J01

メカニカル継手工 1口当たり単価表

離脱防止割増30% 特殊押輪割増0%
呼び径300mm
2-3-3

名称	規格	単位	数量	単価	金額	雑	摘要
配管工		人					RA180
普通作業員		人					RA010
諸雑費		%					
合 計		口	1				
呼び径	A = 06 300mm	特殊押輪による割増率(%) D = 0					
種別	B = 04 (1)～(3)以外	ﾓﾙﾀﾙ単価(円/m3) E =					
離脱防止継手割増率(%)	C = 30						

第41号 SZD321 J01

舗装版切断 1m当たり単価表

ｱｽﾌｧﾙﾄ舗装版
15cm以下

名称	規格	単位	数量	単価	金額	雑	摘要
コンクリートカッタ［バキューム式・湿式］							
特殊作業員							RA005
普通作業員							RA010
ブレード（コンクリートカッタ）	径２２インチ						TSD06
ガソリン	レギュラー　スタンド						TSX32
積算単価		式	1				
舗装版種別 ｱｽﾌｧﾙﾄ舗装版厚	A = 01　ｱｽﾌｧﾙﾄ舗装版 B = 01　15cm以下			豪雪割増E = 02　豪雪割増なし			

第42号 SZD321 J02

舗装版切断 1m当たり単価表

ｱｽﾌｧﾙﾄ舗装版
15cmを超え30cm以下

名称	規格	単位	数量	単価	金額	雑	摘要
コンクリートカッタ［バキューム式・湿式］	超低騒音						
特殊作業員							RA005
普通作業員							RA010
ブレード（コンクリートカッタ）	径３０インチ						TSD10
ガソリン	レギュラー　スタンド						TSX32
積算単価		式	1				
舗装版種別 ｱｽﾌｧﾙﾄ舗装版厚	A = 01　ｱｽﾌｧﾙﾄ舗装版 B = 02　15cmを超え30cm以下		豪雪割増E = 02　豪雪割増なし				

第43号 JS80030 J01

舗装版取壊し積込工 100㎡当たり単価表

舗装厚0cm超え10cm以下

1-1-3

名　称	規　格	単位	数　量	単　価	金　額	雑	摘　要
土木一般世話役		人					RA125
普通作業員		人					RA010
バックホウ運転		時間					第97号単価表
諸雑費		式	1				
合　計		㎡	100				
単位当り		㎡	1				
ﾊﾞｯｸﾎｳ種別	A = 13　排対1次 山積0.28m3(平積0.20m3)			舗装厚B = 01	0cm超え10cm以下		

第44号 SZD311 J01

舗装版破砕 1ｍ２当たり単価表

ｱｽﾌｧﾙﾄ舗装版
騒音振動対策不要

名　称	規　格	単位	数　量	単　価	金　額	雑	摘　要
バックホウ［クローラ型］賃料							
大型ブレーカ［油圧式］							MC063
運転手（特殊）							RA070
普通作業員							RA010
土木一般世話役							RA125
軽油	１．２号						TSX24
積算単価		式	1				
舗装版種別 A = 01 ｱｽﾌｧﾙﾄ舗装版 障害等の有無 B = 01 障害等なし 騒音振動対策 C = 01 騒音振動対策不要			舗装版厚D = 03 15cmを超え40cm以下 積込作業の有無F = 01 積込作業あり 豪雪割増G = 02 豪雪割増なし				

第45号 JS80000 J01

バックホウ掘削積込 100m3当たり単価表

1-1-1

名　称	規　格	単位	数　量	単　価	金　額	雑	摘　要
土木一般世話役		人					RA125
普通作業員		人					RA010
バックホウ運転		時間					第97号単価表
諸雑費		式	1				
合　計		m3	100				
単位当り		m3	1				
ﾊﾞｯｸﾎｳ規格	A = 13　排対1次 山積0.28m3(平積0.20m3)						

第46号 JS80012 J01

管路埋戻(機械埋戻･バックホウ) 100m3当たり単価表

ﾀﾝﾊﾟ締固め 砂

1-1-2

名　称	規　格	単位	数　量	単　価	金　額	雑	摘　要
土木一般世話役		人					RA125
普通作業員		人					RA010
バックホウ運転		時間					第97号単価表
タンパ運転(賃料)	60～80kg	日					第98号単価表
砂	クッション用	ｍ３	126				TCE36
諸雑費		式	1				
合　計		m3	100				
単位当り		m3	1				
埋戻材料 A = 02 砂 埋戻材数量(m3/100m3) B = 126				ﾊﾞｯｸﾎｳ規格C = 13 排対1次 山積0.28m3(平積0.20m3)			

第47号 JS80012 J02

管路埋戻(機械埋戻･バックホウ) 100m3当たり単価表

ﾀﾝﾊﾟ締固め 発生土

1-1-2

名称	規格	単位	数量	単価	金額	雑	摘要
土木一般世話役		人					RA125
普通作業員		人					RA010
バックホウ運転		時間					第97号単価表
タンパ運転(賃料)	60～80kg	日					第98号単価表
諸雑費		式	1				
合　計		m3	100				
単位当り		m3	1				
埋戻材料 埋戻材数量(m3/100m3)	A = 01　発生土 B = 0			ﾊﾞｯｸﾎｳ規格C = 13　排対1次 山積0.28m3(平積0.20m3)			

第48号 JS80020 J02

発生土処理 1m3当たり単価表

DID区間有り 路面状態良好 運搬距離4km
1-1-6

名称	規格	単位	数量	単価	金額	雑	摘要
発生土運搬費	DID区間有り 運搬距離4km	m3	1				第99号単価表
合 計		m3	1				
規格	A = 04 BH山積0.28m3 ﾀﾞﾝﾌﾟ4t積			路面状態D = 01 良好			
運搬距離(km)	B = 4			種別E = 01 発生土			
DID区間	C = 02 DID区間有り						

第49号 JS80020 J01

ｱｽﾌｧﾙﾄ塊処理 1m3当たり単価表

DID区間有り 路面状態良好 運搬距離3km
1-1-6

名　称	規　格	単位	数　量	単　価	金　額	雑	摘　要
ｱｽﾌｧﾙﾄ塊運搬費	DID区間有り 運搬距離3km	m3	1				第100号単価表
合　計		m3	1				
規格	A = 04 BH山積0.28m3 ﾀﾞﾝﾌﾟ4t積			路面状態D = 01 良好			
運搬距離(km)	B = 3			種別E = 02 ｱｽﾌｧﾙﾄ塊			
DID区間	C = 02 DID区間有り						

第50号 S0020 J01

処分費 100ｍ３当たり単価表

アスファルト

名　　称	規　　格	単位	数　　量	単　　価	金　　額	雑	摘　　要
アスファルト廃材処理費		ｍ３	100				T2604
合　計		ｍ３	100				
単位当り		ｍ３	1				
廃材種別	A = 03　アスファルト						

第51号 JS80040 J02

路盤工 100㎡当たり単価表

舗装幅 1.8m未満
再生ｸﾗｯｼｬｰﾗﾝ RC-40 路盤厚70cm(5層)
1-1-4

名称	規格	単位	数量	単価	金額	雑	摘要
普通作業員		人					RA010
再生クラッシャラン	ＲＣ－４０	ｍ３	88.9				TCF04
タンパ運転(賃料)	60～80kg	日					第101号単価表
諸雑費		式	1				
合　計		㎡	100				
単位当り		㎡	1				
施工幅 A = 01 1.8m未満 路盤材料 B = 05 再生ｸﾗｯｼｬｰﾗﾝ RC-40				路盤厚C = 70 路盤種別D = 01 上層路盤			

第52号 JS80040 J03

路盤工 100㎡当たり単価表

舗装幅 1.8m未満
再生ｸﾗｯｼｬｰﾗﾝ RC-40 路盤厚60cm(4層)
1-1-4

名称	規格	単位	数量	単価	金額	雑	摘要
普通作業員		人					RA010
再生クラッシャラン	ＲＣ－４０	ｍ３	76.2				TCF04
タンパ運転(賃料)	60～80kg	日					第101号単価表
諸雑費		式	1				
合　計		㎡	100				
単位当り		㎡	1				
施工幅 A = 01 1.8m未満 路盤材料 B = 05 再生ｸﾗｯｼｬｰﾗﾝ RC-40				路盤厚C = 60 路盤種別D = 01 上層路盤			

第53号 JS80040 J04

路盤工 100㎡当たり単価表

舗装幅 1.8m未満
再生ｸﾗｯｼｬｰﾗﾝ RC-40 路盤厚55cm(4層)
1-1-4

名称	規格	単位	数量	単価	金額	雑	摘要
普通作業員		人					RA010
再生クラッシャラン	ＲＣ－４０	ｍ３	69.85				TCF04
タンパ運転(賃料)	60～80kg	日					第101号単価表
諸雑費		式	1				
合　計		㎡	100				
単位当り		㎡	1				
施工幅 A = 01 1.8m未満 路盤材料 B = 05 再生ｸﾗｯｼｬｰﾗﾝ RC-40				路盤厚C = 55 路盤種別D = 01 上層路盤			

第54号 JS80040 J01

路盤工 100㎡当たり単価表

舗装幅 1.8m未満
再生ｸﾗｯｼｬｰﾗﾝ RC-40 路盤厚40cm(3層)
1-1-4

名称	規格	単位	数量	単価	金額	雑	摘要
普通作業員		人					RA010
再生クラッシャラン	ＲＣ－４０	ｍ３	50.8				TCF04
タンパ運転(賃料)	60～80kg	日					第101号単価表
諸雑費		式	1				
合　計		㎡	100				
単位当り		㎡	1				
施工幅 A = 01 1.8m未満 路盤材料 B = 05 再生ｸﾗｯｼｬｰﾗﾝ RC-40				路盤厚C = 40 路盤種別D = 01 上層路盤			

第55号 JS80040 J05

路盤工 100㎡当たり単価表

舗装幅 1.8m未満
再生ｸﾗｯｼｬｰﾗﾝ RC-40 路盤厚35cm(3層)
1-1-4

名称	規格	単位	数量	単価	金額	雑	摘要
普通作業員		人					RA010
再生クラッシャラン	ＲＣ－４０	ｍ３	44.45				TCF04
タンパ運転(賃料)	60～80kg	日					第101号単価表
諸雑費		式	1				
合　計		㎡	100				
単位当り		㎡	1				
施工幅 A = 01 1.8m未満 路盤材料 B = 05 再生ｸﾗｯｼｬｰﾗﾝ RC-40				路盤厚C = 35 路盤種別D = 01 上層路盤			

第56号の1 SZD009 J01

上層路盤（車道・路肩部） 1ｍ２当たり単価表

瀝青安定処理
65mmを超え75mm以下

名　　称	規　　格	単位	数　　量	単　　価	金　　額	雑	摘　　要
振動ローラ（舗装用）［ハンドガイド式］							MC246
振動コンパクタ［前進型］							
特殊作業員							RA005
普通作業員							RA010
土木一般世話役							RA125
アスファルト混合物	エコスラグ入り再生ＡＳ安定処理（４０）						
アスファルト乳剤	ＰＫ－３　プライムコート用						TG402
ガソリン	レギュラー　スタンド						TSX32
軽油	１．２号						TSX24
積算単価		式	1				

第56号の2 SZD009 J01

上層路盤（車道・路肩部） 1ｍ２当たり単価表

瀝青安定処理
65mmを超え75mm以下

名　称	規　格	単位	数　量	単　価	金　額	雑	摘　要
材料	A = 01 瀝青安定処理		瀝青材料種類	G = 02 ﾌﾟﾗｲﾑｺｰﾄ PK-3			
平均厚さ	B = 03 65mmを超え75mm以下		（選択省略）	H = 01 ＊			
平均幅員	C = 01 1.4m未満		ｱｽﾌｧﾙﾄ混合物夜間割増	I = 01 夜間割増なし			
瀝青材料種類	D = 02 ﾌﾟﾗｲﾑｺｰﾄ		豪雪割増	J = 02 豪雪割増なし			
材料(瀝青安定処理)	E = 21 エコスラグ入り再生ＡＳ安定処理(40)-50						

第57号の1 SZD021 J01

基層（車道・路肩部） 1ｍ２当たり単価表

45mm以上55mm未満
1.4m未満

名　　称	規　　格	単位	数　　量	単　　価	金　　額	雑	摘　　要
振動ローラ（舗装用）［ハンドガイド式］							MC246
振動コンパクタ［前進型］							
特殊作業員							RA005
普通作業員							RA010
土木一般世話役							RA125
アスファルト混合物	エコスラグ入り再生粗粒度アスコン（２０）						
アスファルト乳剤	ＰＫ－４　タックコート用						TG404
ガソリン	レギュラー　スタンド						TSX32
軽油	１．２号						TSX24
積算単価		式	1				

第57号の2 SZD021 J01

基層（車道・路肩部） 1ｍ２当たり単価表

45mm以上55mm未満
1.4m未満

名称	規格	単位	数量	単価	金額	雑	摘要
平均厚さ	A = 03 45mm以上55mm未満		瀝青材料種類F = 01 ﾀｯｸｺｰﾄ PK-4				
平均幅員	B = 01 1.4m未満		（選択省略） G = 01 *				
標準締固め後密度	C = 01 2.35t/m3		ｱｽﾌｧﾙﾄ混合物夜間割増H = 01 夜間割増なし				
瀝青材料種類	D = 01 ﾀｯｸｺｰﾄ		豪雪割増I = 02 豪雪割増なし				
材料	E = 22 エコスラグ入り再生粗粒度アスコン(20)-50		再資源化施設からの運搬距離 J = 01 運搬距離 ４０ｋｍ以下				

第58号の1 SZD021 J02

基層（車道・路肩部） 1ｍ２当たり単価表

45mm以上55mm未満
1.4m未満

名　　称	規　　格	単位	数　　量	単　　価	金　　額	雑	摘　　要
振動ローラ（舗装用）［ハンドガイド式］							MC246
振動コンパクタ［前進型］							
特殊作業員							RA005
普通作業員							RA010
土木一般世話役							RA125
アスファルト混合物	エコスラグ入り再生粗粒度アスコン（２０）						
アスファルト乳剤	ＰＫ－３　プライムコート用						TG402
ガソリン	レギュラー　スタンド						TSX32
軽油	１．２号						TSX24
積算単価		式	1				

第58号の2 SZD021 J02

基層（車道・路肩部） 1ｍ２当たり単価表

45mm以上55mm未満
1.4m未満

名称	規格	単位	数量	単価	金額	雑	摘要
平均厚さ	A = 03 45mm以上55mm未満		瀝青材料種類F = 02 ﾌﾟﾗｲﾑｺｰﾄ PK-3				
平均幅員	B = 01 1.4m未満		（選択省略） G = 01 *				
標準締固め後密度	C = 01 2.35t/m3		ｱｽﾌｧﾙﾄ混合物夜間割増H = 01 夜間割増なし				
瀝青材料種類	D = 02 ﾌﾟﾗｲﾑｺｰﾄ		豪雪割増I = 02 豪雪割増なし				
材料	E = 22 エコスラグ入り再生粗粒度アスコン(20)-50		再資源化施設からの運搬距離 J = 01 運搬距離 ４０ｋｍ以下				

第59号の1 SZD023 J02

表層（車道・路肩部） 1ｍ２当たり単価表

45mm以上55mm未満
1.4m未満

名　　称	規　　格	単位	数　　量	単　　価	金　　額	雑	摘　　要
振動ローラ（舗装用）［ハンドガイド式］							MC246
振動コンパクタ［前進型］							
特殊作業員							RA005
普通作業員							RA010
土木一般世話役							RA125
アスファルト混合物	エコスラグ入り再生密粒度アスコン（２０）						
アスファルト乳剤	ＰＫ－４　タックコート用						TG404
ガソリン	レギュラー　スタンド						TSX32
軽油	１．２号						TSX24
積算単価		式	1				

第59号の2 SZD023 J02

表層（車道・路肩部） 1ｍ２当たり単価表

45mm以上55mm未満
1.4m未満

名称	規格	単位	数量	単価	金額	雑	摘要
平均厚さ	A = 03 45mm以上55mm未満		瀝青材料種類F = 01 ﾀｯｸｺｰﾄ PK-4				
平均幅員	B = 01 1.4m未満		（選択省略） G = 01 *				
標準締固め後密度	C = 01 2.35t/m3		ｱｽﾌｧﾙﾄ混合物夜間割増H = 01 夜間割増なし				
瀝青材料種類	D = 01 ﾀｯｸｺｰﾄ		豪雪割増I = 02 豪雪割増なし				
材料	E = 24 エコスラグ入り再生密粒度アスコン(20)-50		再資源化施設からの運搬距離 J = 01 運搬距離 ４０ｋｍ以下				

第60号の1 SZD023 J01

表層（車道・路肩部） 1ｍ２当たり単価表

45mm以上55mm未満
1.4m未満

名　　称	規　　格	単位	数　　量	単　　価	金　　額	雑	摘　　要
振動ローラ（舗装用）［ハンドガイド式］							MC246
振動コンパクタ［前進型］							
特殊作業員							RA005
普通作業員							RA010
土木一般世話役							RA125
アスファルト混合物	エコスラグ入り再生密粒度アスコン（２０）						
アスファルト乳剤	ＰＫ－３　プライムコート用						TG402
ガソリン	レギュラー　スタンド						TSX32
軽油	１．２号						TSX24
積算単価		式	1				

第60号の2 SZD023 J01

表層（車道・路肩部） 1ｍ２当たり単価表

45mm以上55mm未満
1.4m未満

名称	規格	単位	数量	単価	金額	雑	摘要
平均厚さ	A = 03 45mm以上55mm未満		瀝青材料種類F = 02 ﾌﾟﾗｲﾑｺｰﾄ PK-3				
平均幅員	B = 01 1.4m未満		（選択省略） G = 01 *				
標準締固め後密度	C = 01 2.35t/m3		ｱｽﾌｧﾙﾄ混合物夜間割増H = 01 夜間割増なし				
瀝青材料種類	D = 02 ﾌﾟﾗｲﾑｺｰﾄ		豪雪割増I = 02 豪雪割増なし				
材料	E = 24 エコスラグ入り再生密粒度アスコン(20)-50		再資源化施設からの運搬距離 J = 01 運搬距離 ４０ｋｍ以下				

第61号 SF250 J01

インターロッキングブロック撤去及び再設置 100m２当たり単価表

設置 直線配置 厚６ｃｍ

名　称	規　格	単位	数　量	単　価	金　額	雑	摘　要
インターロッキングブロック工 撤去	Ｔ＝６ｃｍ、８ｃｍ 再利用目的	ｍ２	100				REG52
インターロッキングブロック工 設置	Ｔ＝６ｃｍ 標準品 直線配置	ｍ２	100				REG04
インターロッキングブロック	ブロック厚６ｃｍ 標準品	ｍ２	102				TGP04
インターロッキングブロック	ブロック厚６ｃｍ 標準品	ｍ２	2				TGP04
砂	クッション用	ｍ３	6.5				TCE36
合　計		ｍ２	100				
単位当り		ｍ２	1				
作業区分	A = 02 撤去及び再設置		施工規模F = 02 施工規模 １００ｍ２未満				
施工区分	B = 01 設置 直線配置 厚６ｃｍ		夜間作業の有無H = 01 夜間作業（２０時～６時）なし				
敷材料の種類	D = 01 砂（クッション用）		材料ロス分の計上有無I = 01 材料ロス分の計上あり				
敷材料の厚さ（ｃｍ）	E = 5						

第62号の1 JZ00110 A01

単口消火栓材料 1組当たり単価表

DP＝850

名　　称	規　　格	単位	数　　量	単　　価	金　　額	雑	摘　　要
単口消火栓	φ65 浅層埋設用 内外面粉体塗装	基	1				ES0000
ボール式補修弁	φ75 H=100 内外面粉体塗装	個	1				EH0000
フランジ短管	φ75 L=150 内面エポキシ粉体塗装	個	1				EIDF001
フランジパッキン	φ75	枚	2				EP0000
六角ボルト/ナット φ75～φ150用		組	12				EBOL10
消火栓用鉄蓋 T-25	φ600 H=100 デザイン蓋	組	1				EBOX00
調整リング	φ600用 H=50	個	1				EBOX04
ねじ式ＢＯＸ(上部)	φ600 H=200	個	1				EBOX60
レジコンＢＯＸ(下部)	φ600 H=200	個	1				EBOX20
底版(レジコン製)	丸型 φ600 H=40	枚	1				EBOX40

第62号の2 JZ00110 A01

単口消火栓材料 1組当たり単価表

DP＝850

名　称	規　格	単位	数　量	単　価	金　額	雑	摘　要
合　計		組	1				

第63号 JZ00120 J01

消火栓設置工 1箇所当たり単価表

DP＝850

名　称	規　格	単位	数　量	単　価	金　額	雑	摘　要
消火栓設置工	機械施工 地下式 単口消火栓	箇所	1				第102号単価表
フランジ継手工	JWWA 7.5K 呼び径75(80)mm	口	2				第20号単価表
仕切弁･空気弁ボックス設置工	鉄蓋 円形4号	個	1				第103号単価表
仕切弁・空気弁ボックス設置工	ﾚｼﾞﾝｺﾝｸﾘｰﾄ製ﾎﾞｯｸｽ 円形4号 調整ﾘﾝｸﾞ 高さ50mm	個	1				第104号単価表
仕切弁・空気弁ボックス設置工	ﾚｼﾞﾝｺﾝｸﾘｰﾄ製ﾎﾞｯｸｽ 円形4号 上部壁 高さ200mm	個	1				第105号単価表
仕切弁・空気弁ボックス設置工	ﾚｼﾞﾝｺﾝｸﾘｰﾄ製ﾎﾞｯｸｽ 円形4号 下部壁 高さ200mm	個	1				第106号単価表
仕切弁・空気弁ボックス設置工	ﾚｼﾞﾝｺﾝｸﾘｰﾄ製ﾎﾞｯｸｽ 円形4号 底版 高さ40mm	個	1				第107号単価表
合　計		箇所	1				
土被り(mm)	A = 02　850						

第64号 JZ10020 J03

PE用ｻﾄﾞﾙ分水栓 1組当たり単価表

φ150×φ20
ﾒｰﾀｰﾕﾆｵﾝ/ﾊﾟｯｷﾝ含む
滑り止め付き

名　　称	規　　格	単位	数　　量	単　　価	金　　額	雑	摘　　要
PE用鋳鉄サドル分水栓(ボール式)	φ150×φ20	個	1				FES041
ＰＰ用メーターユニオン	φ20	個	1				FKM001
パッキン	φ20	個	1				FP0001
合　計		組	1				
種別 配水管呼び径	A = 03　PE用 B = 09　φ150		給水管呼び径C = 02　φ20				

PE用ｻﾄﾞﾙ分水栓 1組当たり単価表

第65号 JZ10020 J04

φ150×φ25
ﾒｰﾀｰﾕﾆｵﾝ/ﾊﾟｯｷﾝ含む
滑り止め付き

名称	規格	単位	数量	単価	金額	雑	摘要
PE用鋳鉄サドル分水栓(ボール式)	φ150×φ25	個	1				FES042
ＰＰ用メーターユニオン	φ25	個	1				FKM002
パッキン	φ25	個	1				FP0002
合　計		組	1				
種別 配水管呼び径	A = 03　PE用 B = 09　φ150		給水管呼び径C = 03	φ25			

第66号 JZ10020 J05

PE用ｻﾄﾞﾙ分水栓 1組当たり単価表

φ150×φ40
ﾒｰﾀｰﾕﾆｵﾝ/ﾊﾟｯｷﾝ含む
滑り止め付き

名　　称	規　　格	単位	数　　量	単　　価	金　　額	雑	摘　　要
PE用鋳鉄サドル分水栓(ボール式)	φ150×φ40	個	1				FES044
ＰＰ用メーターユニオン	φ40	個	1				FKM004
パッキン	φ40	個	1				FP0004
合　計		組	1				
種別 A = 03 PE用 配水管呼び径 B = 09 φ150			給水管呼び径C = 05 φ40				

第67号 JZ10020 J06

PE用ｻﾄﾞﾙ分水栓 1組当たり単価表

φ75×φ20
ﾒｰﾀｰﾕﾆｵﾝ/ﾊﾟｯｷﾝ含む
滑り止め付き

名　　称	規　　格	単位	数　　量	単　　価	金　　額	雑	摘　　要
PE用鋳鉄サドル分水栓(ボール式)	φ75×φ20	個	1				FES031
ＰＰ用メーターユニオン	φ20	個	1				FKM001
パッキン	φ20	個	1				FP0001
合　計		組	1				
種別 A = 03 PE用 配水管呼び径 B = 07 φ75			給水管呼び径C = 02 φ20				

第68号 JZ00410 J02

止水栓Ｐ×Ｐ材料 1箇所当たり単価表

φ20㎜×φ13㎜

名　　称	規　　格	単位	数　　量	単　　価	金　　額	雑	摘　　要
止水栓	φ20	個	1				FS0001
ＰＰ用メーターユニオン	φ20	個	2				FKM001
パッキン	φ20	個	2				FP0001
ＰＰ用異形ソケット	φ20×φ13	個	1				FKS010
合　計		箇所	1				
止水栓口径 A = 02　φ20㎜ 既設管種類 B = 01　PP(ﾎﾟﾘ)			既設管口径C = 01　φ13㎜				

第69号 JZ00410 J03

止水栓Ｐ×Ｐ材料 1箇所当たり単価表

φ25㎜×φ25㎜

名　　称	規　　格	単位	数　　量	単　　価	金　　額	雑	摘　　要
止水栓	φ25	個	1				FS0002
ＰＰ用メーターユニオン	φ25	個	2				FKM002
パッキン	φ25	個	2				FP0002
合　計		箇所	1				
止水栓口径 A = 03　φ25㎜ 既設管種類 B = 01　PP(ﾎﾟﾘ)				既設管口径C = 03　φ25㎜			

第70号 JZ00410 J04

止水栓Ｐ×Ｖ材料 1箇所当たり単価表

φ20㎜×φ13㎜

名　称	規　格	単位	数　量	単　価	金　額	雑	摘　要
止水栓	φ20	個	1				FS0001
ＰＰ用メーターユニオン	φ20	個	1				FKM001
パッキン	φ20	個	2				FP0001
ＴＳﾕﾆｵﾝｿｹｯﾄ(ｼﾓｸ)	φ20	個	1				FTSY01
袋ナット	φ20	個	1				FN0001
ＴＳ異径ソケット	φ20×φ13	個	1				FTSS10
合　計		箇所	1				
止水栓口径 A = 02　φ20㎜ 既設管種類 B = 02　VP(ﾋﾞﾆﾙ)			既設管口径C = 01　φ13㎜				

第71号 JZ10010 J01

PVｼﾞｮｲﾝﾄ 1組当たり単価表

φ20
KMPｵｽ/ﾊﾟｯｷﾝ/ｼﾓｸ/ｶﾗｰ含む

名　称	規　格	単位	数　量	単　価	金　額	雑	摘　要
ＰＰ用アダプターオス	φ20	個	1				FKA001
パッキン	φ20	個	1				FP0001
ＴＳﾕﾆｵﾝｿｹｯﾄ(ｼﾓｸ)	φ20	個	1				FTSY01
袋ナット	φ20	個	1				FN0001
合　計		組	1				
ｼﾞｮｲﾝﾄ口径	A = 02　φ20						

第72号 JS53204 J05

ｻﾄﾞﾙ分水栓建込み工 1箇所当たり単価表

ﾎﾟﾘｴﾁﾚﾝ管
配水管呼び径150㎜ 給水管呼び径20㎜
1-4-2

名　称	規　格	単位	数　量	単　価	金　額	雑	摘　要
配管工		人					RA180
普通作業員		人					RA010
諸雑費		%					
合　計		箇所	1				
配水管呼び径	A = 04　150mm		給水管呼び径	B = 01　20mm			

第73号 JS53204 J06

ｻﾄﾞﾙ分水栓建込み工 1箇所当たり単価表

ﾎﾟﾘｴﾁﾚﾝ管
配水管呼び径150㎜ 給水管呼び径25㎜
1-4-2

名　称	規　格	単位	数　量	単　価	金　額	雑	摘　要
配管工		人					RA180
普通作業員		人					RA010
諸雑費		%					
合　計		箇所	1				
配水管呼び径	A = 04　150mm		給水管呼び径	B = 02　25mm			

第74号 JS53204 J07

ｻﾄﾞﾙ分水栓建込み工 1箇所当たり単価表

ﾎﾟﾘｴﾁﾚﾝ管
配水管呼び径150㎜ 給水管呼び径40㎜
1-4-2

名　称	規　格	単位	数　量	単　価	金　額	雑	摘　要
配管工		人					RA180
普通作業員		人					RA010
諸雑費		%					
合　計		箇所	1				
配水管呼び径	A = 04　150mm		給水管呼び径	B = 04　40mm			

第75号 JS53204 J08

ｻﾄﾞﾙ分水栓建込み工 1箇所当たり単価表

ﾎﾟﾘｴﾁﾚﾝ管
配水管呼び径75㎜ 給水管呼び径20㎜
1-4-2

名　称	規　格	単位	数　量	単　価	金　額	雑	摘　要
配管工		人					RA180
普通作業員		人					RA010
諸雑費		%					
合　計		箇所	1				
配水管呼び径	A = 02　75㎜		給水管呼び径	B = 01　20㎜			

第76号 JS20610 J04

ポリエチレン管据付工 10m当たり単価表

呼び径20mm
2-6-1,2

名　称	規　格	単位	数　量	単　価	金　額	雑	摘　要
配管工		人					RA180
普通作業員		人					RA010
合　計		m	10				
単位当り		m	1				
呼び径	A = 02　20mm						

第77号 JS20610 J05

ポリエチレン管据付工 10m当たり単価表

呼び径25mm
2-6-1,2

名　　称	規　　格	単位	数　　量	単　　価	金　　額	雑	摘　　要
配管工		人					RA180
普通作業員		人					RA010
合　計		m	10				
単位当り		m	1				
呼び径	A = 03　25mm						

第78号 JS20610 J06

ポリエチレン管据付工 10m当たり単価表

呼び径40mm
2-6-1,2

名　称	規　格	単位	数　量	単　価	金　額	雑	摘　要
配管工		人					RA180
普通作業員		人					RA010
合　計		m	10				
単位当り		m	1				
呼び径	A = 05　40mm						

第79号 JS20612 J06

ポリエチレン管継手工 1口当たり単価表

呼び径13mm
2-6-1,2

名　称	規　格	単位	数　量	単　価	金　額	雑	摘　要
配管工		人					RA180
普通作業員		人					RA010
合　計		口	1				
呼び径 A = 01 13mm 融着接合 B = 01 融着接合を行わない			継手口数C = 01 1口				

第80号 JS20612 J07

ポリエチレン管継手工 1口当たり単価表

呼び径20mm
2-6-1,2

名　称	規　格	単位	数　量	単　価	金　額	雑	摘　要
配管工		人					RA180
普通作業員		人					RA010
合　計		口	1				
呼び径 A = 02　20mm 融着接合 B = 01　融着接合を行わない			継手口数C = 01　1口				

ポリエチレン管継手工 1口当たり単価表

第81号 JS20612 J10

呼び径25mm
2-6-1,2

名　称	規　格	単位	数　量	単　価	金　額	雑	摘　要
配管工		人					RA180
普通作業員		人					RA010
合　計		口	1				
呼び径 融着接合	A = 03　25mm B = 01　融着接合を行わない		継手口数C = 01　1口				

ポリエチレン管継手工 1口当たり単価表

第82号 JS20612 J09

呼び径40mm
2-6-1,2

名　称	規　格	単位	数　量	単　価	金　額	雑	摘　要
配管工		人					RA180
普通作業員		人					RA010
合　計		口	1				
呼び径 融着接合	A = 05　40mm B = 01　融着接合を行わない		継手口数C = 01　1口				

TS継手工 1口当たり単価表

第83号 JS20512 J02

呼び径13mm
2-5-1

名称	規格	単位	数量	単価	金額	雑	摘要
配管工		人					RA180
普通作業員		人					RA010
合　計		口	1				
呼び径	A = 01　13mm			単位B = 01　1口当たり			

TS継手工 1口当たり単価表

第84号 JS20512 J03

呼び径20mm
2-5-1

名称	規格	単位	数量	単価	金額	雑	摘要
配管工		人					RA180
普通作業員		人					RA010
合　計		口	1				
呼び径	A = 03　20mm			単位B = 01　1口当たり			

ポリエチレン管切断工 1口当たり単価表

第85号 JS20870 J04

呼び径13mm
2-8-7

名　称	規　格	単位	数　量	単　価	金　額	雑	摘　要
配管工		人					RA180
普通作業員		人					RA010
諸雑費		%					
合　計		口	1				
呼び径	A = 01　13mm						

第86号 JS20870 J05

ポリエチレン管切断工 1口当たり単価表

呼び径20mm
2-8-7

名　称	規　格	単位	数　量	単　価	金　額	雑	摘　要
配管工		人					RA180
普通作業員		人					RA010
諸雑費		%					
合　計		口	1				
呼び径	A = 02　20mm						

ポリエチレン管切断工 1口当たり単価表

第87号 JS20870 J06

呼び径25mm
2-8-7

名称	規格	単位	数量	単価	金額	雑	摘要
配管工		人					RA180
普通作業員		人					RA010
諸雑費		%					
合 計		口	1				
呼び径	A = 03 25mm						

第88号 JS20870 J07

ポリエチレン管切断工 1口当たり単価表

呼び径40mm
2-8-7

名　称	規　格	単位	数　量	単　価	金　額	雑	摘　要
配管工		人					RA180
普通作業員		人					RA010
諸雑費		%					
合　計		口	1				
呼び径	A = 05　40mm						

第89号 JS20860 J02

硬質塩化ビニル管切断工 1口当たり単価表

呼び径13mm
2-8-6

名　称	規　格	単位	数　量	単　価	金　額	雑	摘　要
配管工		人					RA180
普通作業員		人					RA010
諸雑費		%					
合　計		口	1				
呼び径	A = 01　13mm						

第90号 JS20860 J03

硬質塩化ビニル管切断工 1口当たり単価表

呼び径20mm
2-8-6

名　称	規　格	単位	数　量	単　価	金　額	雑	摘　要
配管工		人					RA180
普通作業員		人					RA010
諸雑費		%					
合　計		口	1				
呼び径	A = 03　20mm						

第91号 JS53300 J03

止水栓取付け工 1箇所当たり単価表

PP用 止水栓及び止水栓筐の取付
呼び径20mm
1-4-4

名　称	規　格	単位	数　量	単　価	金　額	雑	摘　要
配管工		人					RA180
普通作業員		人					RA010
合　計		箇所	1				
種別	A = 04　PP用		取付補正区分C = 03　止水栓及び止水栓筐の取付				
呼び径	B = 02　20mm						

第92号 JS53300 J04

止水栓取付け工 1箇所当たり単価表

PP用 止水栓及び止水栓筐の取付
呼び径25mm
1-4-4

名　称	規　格	単位	数　量	単　価	金　額	雑	摘　要
配管工		人					RA180
普通作業員		人					RA010
合　計		箇所	1				
種別	A = 04　PP用		取付補正区分C = 03　止水栓及び止水栓筐の取付				
呼び径	B = 03　25mm						

第93号 JS80040 J06

路盤工 100㎡当たり単価表

舗装幅 1.8m未満
再生ｸﾗｯｼｬｰﾗﾝ RC-40 路盤厚34cm(3層)
1-1-4

名称	規格	単位	数量	単価	金額	雑	摘要
普通作業員		人					RA010
再生クラッシャラン	ＲＣ－４０	ｍ３	43.18				TCF04
タンパ運転(賃料)	60～80kg	日					第101号単価表
諸雑費		式	1				
合　計		㎡	100				
単位当り		㎡	1				
施工幅 A = 01 1.8m未満 路盤材料 B = 05 再生ｸﾗｯｼｬｰﾗﾝ RC-40				路盤厚C = 34 路盤種別D = 01 上層路盤			

第94号 SA063 J01

交通誘導警備員Ａ 1人・日当たり単価表

昼間勤務 交替要員なし

名称	規格	単位	数量	単価	金額	雑	摘要
交通誘導警備員A		人					
合 計		人・日	1				
作業区分	A = 01 昼間勤務 交替要員なし		交通誘導警備員	区分B = 01	交通誘導警備員Ａ		

第95号 SA063 J02

交通誘導警備員Ｂ 1人・日当たり単価表

昼間勤務 交替要員なし

名称	規格	単位	数量	単価	金額	雑	摘要
交通誘導警備員B		人					
合 計		人・日	1				
作業区分	A = 01 昼間勤務 交替要員なし		交通誘導警備員区分B = 02		交通誘導警備員Ｂ		

第96号 SX115 J01

トラック運転 1時間当たり単価表

クレーン装置付

名称	規格	単位	数量	単価	金額	雑	摘要
トラック［クレーン装置付］		時間					MA443
運転手（特殊）		人					RA070
軽油	１．２号	L	5.7				TSX24
合　計		時間	1				
規格	A = 05　クレーン装置付		豪雪割増C = 02　豪雪割増なし				

第97号 JS80002 J01

バックホウ運転 1時間当たり単価表

1-1-2

名称	規格	単位	数量	単価	金額	雑	摘要
運転手（特殊）		人					RA070
軽油	１．２号	L	6.3				TSX24
バックホウ（クローラ型）［標準型］	排ガス１次	時間					MA191
諸雑費		式	1				
合　計		時間	1				
ﾊﾞｯｸﾎｳ規格 運転労務数量	A = 13　山積0.28m3(平積0.20m3) B =		燃料消費量C = 6.3				

タンパ運転(賃料) 1日当たり単価表

第98号 JS80014 J01

60～80kg
1-1-2

名　称	規　格	単位	数　量	単　価	金　額	雑	摘　要
特殊作業員		人					RA005
ガソリン	レギュラー　スタンド	L	5				TSX32
タンパ賃料		供用日					
諸雑費		式	1				
合　計		日	1				
タンパ規格 A = 01　60～80kg 運転労務数量 B =			燃料消費量C = 5 機械賃料数量D =				

発生土運搬費 10m3当たり単価表

第99号 JS80022 J02

DID区間有り 運搬距離4km
1-1-6

名称	規格	単位	数量	単価	金額	雑	摘要
ダンプトラック運転	割増なし 4t積級 良好	日					第108号単価表
合 計		m3	10				
単位当り		m3	1				
規格	A = 04 BH山積0.28m3 ﾀﾞﾝﾌﾟ4t積			路面状態D = 01 良好			
運搬距離(km)	B = 4			種別E = 01 発生土			
DID区間	C = 02 DID区間有り						

ｱｽﾌｧﾙﾄ塊運搬費 10m3当たり単価表

第100号 JS80022 J01

DID区間有り 運搬距離3km
1-1-6

名称	規格	単位	数量	単価	金額	雑	摘要
ダンプトラック運転	割増なし 4t積級 良好	日					第108号単価表
合 計		m3	10				
単位当り		m3	1				
規格	A = 04 BH山積0.28m3 ﾀﾞﾝﾌﾟ4t積			路面状態D = 01 良好			
運搬距離(km)	B = 3			種別E = 02 ｱｽﾌｧﾙﾄ塊			
DID区間	C = 02 DID区間有り						

タンパ運転(賃料) 1日当たり単価表

第101号 JS80014 J02

60～80kg
1-1-2

名　称	規　格	単位	数　量	単　価	金　額	雑	摘　要
特殊作業員		人					RA005
ガソリン	レギュラー　スタンド	L	4				TSX32
タンパ賃料		供用日					
諸雑費		式	1				
合　計		日	1				
タンパ規格 A = 01　60～80kg 運転労務数量 B =			燃料消費量C = 4 機械賃料数量D =				

第102号 JS20930 J01

消火栓設置工 1箇所当たり単価表

機械施工 地下式 単口消火栓

2-9-3

名称	規格	単位	数量	単価	金額	雑	摘要
配管工		人					RA180
普通作業員		人					RA010
トラック運転	クレーン装置付	時間					第96号単価表
諸雑費		%					
合　計		箇所	1				
工種 A = 01 機械施工 種別 B = 01 地下式 単口消火栓			設置撤去C = 01 設置				

第103号 JS20950 J01

仕切弁･空気弁ボックス設置工 1個当たり単価表

鉄蓋
円形4号
2-9-5

名　称	規　格	単位	数　量	単　価	金　額	雑	摘　要
普通作業員		人					RA010
合　計		個	1				
種類	A = 04　円形4号		設置撤去C = 01　設置				
無収縮ﾓﾙﾀﾙ単価(円/m3)	B =						

第104号 JS20952 J01

仕切弁・空気弁ボックス設置工 1個当たり単価表

ﾚｼﾞﾝｺﾝｸﾘｰﾄ製ﾎﾞｯｸｽ
円形4号 調整ﾘﾝｸﾞ 高さ50㎜
2-9-5

名　称	規　格	単位	数　量	単　価	金　額	雑	摘　要
普通作業員		人					RA010
合　計		個	1				
種類	A = 30　円形4号 調整ﾘﾝｸﾞ 高さ50㎜		接合材単価(円/g)C =				
接合材使用量(g/個)	B =		設置撤去D = 01　設置				

第105号 JS20952 J02

仕切弁・空気弁ボックス設置工 1個当たり単価表

ﾚｼﾞﾝｺﾝｸﾘｰﾄ製ﾎﾞｯｸｽ
円形4号 上部壁 高さ200mm
2-9-5

名称	規格	単位	数量	単価	金額	雑	摘要
普通作業員		人					RA010
合 計		個	1				
種類	A = 31 円形4号 上部壁 高さ200mm		接合材単価(円/g)C =				
接合材使用量(g/個)	B =		設置撤去D = 01 設置				

第106号 JS20952 J03

仕切弁・空気弁ボックス設置工 1個当たり単価表

ﾚｼﾞﾝｺﾝｸﾘｰﾄ製ﾎﾞｯｸｽ
円形4号 下部壁 高さ200mm
2-9-5

名称	規格	単位	数量	単価	金額	雑	摘要
普通作業員		人					RA010
合 計		個	1				
種類	A = 35 円形4号 下部壁 高さ200mm		接合材単価(円/g)C =				
接合材使用量(g/個)	B =		設置撤去D = 01 設置				

第107号 JS20952 J04

仕切弁・空気弁ボックス設置工 1個当たり単価表

ﾚｼﾞﾝｺﾝｸﾘｰﾄ製ﾎﾞｯｸｽ
円形4号 底版 高さ40mm
2-9-5

名称	規格	単位	数量	単価	金額	雑	摘要
普通作業員		人					RA010
合 計		個	1				
種類	A = 38 円形4号 底版 高さ40mm		接合材単価(円/g)C =				
接合材使用量(g/個)	B =		設置撤去D = 01 設置				

第108号 JS80026 J01

ダンプトラック運転 1日当たり単価表

割増なし
4t積級 良好
1-1-6

名称	規格	単位	数量	単価	金額	雑	摘要
運転手（一般）		人					RA075
軽油	１．２号	L	34				TSX24
ダンプトラック［オンロード・ディーゼル］		供用日					MA402
タイヤ損耗費	ダンプトラック	供用日					KP110
諸雑費		式	1				
合　計		日	1				
規格	A = 02　4t積級		燃料消費量E = 34				
損料割増	B = 01　割増なし		機械損料数量(ﾀﾞﾝﾌﾟﾄﾗｯｸ) F =				
路面状態	C = 01　良好		機械損料数量(ﾀｲﾔ損耗費) G =				
運転労務数量	D =						

第109号 JS51000 J01

通水試験工 1日当たり単価表

給水車不要
5-1

名　称	規　格	単位	数　量	単　価	金　額	雑	摘　要
配管工		人					RA180
普通作業員		人					RA010
器具損料及諸雑費		%					
合　計		日	1				
給水車	A = 02　不要						

給　水　一　覧　表

番号	名　称	管種口径			車道（市道 B）	車道（1級市道）	IR	宅内土砂	宅内As	計	備　考
		分岐口径	取出口径	既設管							
1	朝日町散水栓	PPφ75	PPφ20	PPφ20	1.000					1.000	ソケット接続
2	サンデュエル鹿沼	PPφ75	PPφ50	PPφ50	1.000					1.000	ソケット接続
3	旭寿司	PPφ75	PPφ20	PPφ13	1.000					1.000	止水栓新設
4	荒井薬局	PPφ75	PPφ20	VPφ13	1.000					1.000	止水栓新設
5	十一屋商店	PPφ75	PPφ20	VPφ20	8.000					8.000	ソケット接続
6	裕鮨会館	PPφ150	PPφ40	PPφ40	2.500					2.500	ソケット接続
7	富田　訓夫	PPφ150	PPφ20	PPφ13	2.500					2.500	止水栓新設
8	柳　百合子	PPφ150	PPφ20	PPφ13	2.500					2.500	ソケット接続
9	斎藤　サクエ	PPφ150	PPφ20	PPφ13	2.500					2.500	止水栓新設
10	亀山　久	PPφ150	PPφ20	PPφ13	2.500					2.500	止水栓新設
11	唐紙　孝雄	PPφ150	PPφ20	PPφ13	2.500					2.500	止水栓新設
12	日下田　昭江	PPφ150	PPφ20	VPφ13	2.500					2.500	止水栓新設
13	宇賀神　育代	PPφ150	PPφ20	VPφ13	2.500					2.500	止水栓新設
14	シマダヤビル	PPφ150	PPφ20	VPφ13	2.500					2.500	止水栓交換
15	駐車場	PPφ150	PPφ20	VPφ13	1.000					1.000	ソケット接続
16	唐紙　勲	PPφ150	PPφ20	PPφ20	2.000					2.000	ソケット接続
17	塩澤　ハツ	PPφ150	PPφ20	PPφ13	4.500					4.500	止水栓新設
18	(有)兆海	PPφ150	PPφ25	PPφ25	4.500				1.000	5.500	止水栓新設
19	(有)カラカミ	PPφ150	PPφ20	PPφ20	1.000					1.000	ソケット接続
20	高橋	PPφ150	PPφ20	VPφ13	1.000					1.000	ソケット接続
21	嶋田屋酒店	PPφ150	PPφ20	VPφ13	4.500					4.500	止水栓新設
22	増渕　正	PPφ150	PPφ20	PPφ13	4.500					4.500	止水栓交換
23	駐車場	PPφ150	PPφ20	VPφ13		0.500	3.600			4.100	止水栓新設
24	南星電機	PPφ150	PPφ20	PPφ20		0.500				0.500	ソケット接続
合計					57.500	1.000	3.600	0.000	1.000	63.100	

※既設管が不明な部分は各々VPφ13、VPφ20で設計し、現場が違った場合は設計変更とする

給水材料一覧表

		サドル分水栓					給水管				止水栓			止水栓筐	ソケット						エルボ	パイプエンド						
		PP					PP				PxP	PxP	PxV		PP				PxV		PP	PPエンド					TSキャップ	
		150x20	150x25	150x40	75x20	75x50	20	25	40	50	20x13	25	20x13	13･20･25	20	40	50	20x13	20	20x13	20	13	20	25	40	50	13	20
1	朝日町散水栓				1.0		1.0								1.0								1.0					
2	サンデュエル鹿沼					1.0				1.0							1.0									1.0		
3	旭寿司				1.0		1.0				1.0			1.0								1.0						
4	荒井薬局				1.0		1.0						1.0	1.0													1.0	
5	十一屋商店				1.0		8.0												1.0		2.0							1.0
6	裕鮨会館			1.0					2.5							1.0									1.0			
7	富田　訓夫	1.0					2.5				1.0			1.0								1.0						
8	柳　百合子	1.0					2.5											1.0				1.0						
9	斎藤　サクエ	1.0					2.5				1.0			1.0								1.0						
10	亀山　久	1.0					2.5				1.0			1.0								1.0						
11	唐紙　孝雄	1.0					2.5				1.0			1.0								1.0						
12	日下田　昭江	1.0					2.5						1.0	1.0													1.0	
13	宇賀神　育代	1.0					2.5						1.0	1.0													1.0	
14	シマダヤビル	1.0					2.5						1.0	1.0							1.0						1.0	
15	駐車場	1.0					1.0													1.0							1.0	
16	唐紙　勲	1.0					2.0								1.0								1.0					
17	塩澤　ハツ	1.0					4.5				1.0			1.0								1.0						
18	(有)兆海		1.0					5.5				1.0		1.0										1.0				
19	(有)カラカミ	1.0					1.0								1.0								1.0					
20	高橋	1.0					1.0													1.0							1.0	
21	嶋田屋酒店	1.0					4.5						1.0	1.0													1.0	
22	増渕　正	1.0					4.5				1.0			1.0								1.0						
23	駐車場	1.0					4.1						1.0	1.0													1.0	
24	南星電機	1.0					0.5								1.0								1.0					
合計		17.0	1.0	1.0	4.0	1.0	54.1	5.5	2.5	1.0	7.0	1.0	6.0	14.0	4.0	1.0	1.0	1.0	1.0	2.0	3.0	8.0	4.0	1.0	1.0	1.0	8.0	1.0

東末広町外老朽鋳鉄管更新工事

管布設工・明示シート

管種		延長				制水弁数			布設延長
DIP	φ75		m－(	0.24 ×		)＝	m		m
	φ100		m－(	0.25 ×		)＝	m		m
	φ150		m－(	0.28 ×		)＝	m		m
	φ200		m－(	0.3 ×		)＝	m		m
	φ250		m－(	0.38 ×		)＝	m		m
	φ300		m－(	0.4 ×		)＝	m		m
	φ350		m－(	0.43 ×		)＝	m		m
PP	φ75	34	m－(	0.42 ×	1	)＝	33.6	m	33.6 m
	φ100		m－(	0.25 ×		)＝	m		m
	φ150	148	m－(	0.53 ×	4	)＝	145.9	m	145.9 m
PP	φ50		m－(	0.158 ×		)＝	m		m
PP(排泥)									1.0 m
VP(排泥)	φ50								4.0 m
合計		182			5		179.5	m	m

排泥弁(2箇所)　PPφ50　L=1.0m、VPφ50　L=4.0m

明示テープ

DIP	φ75	m×	0.33	＝	m	
	φ100	m×	0.42	＝	m	
	φ150	m×	0.64	＝	m	
	φ200	m×	0.83	＝	m	
	φ250	m×	1.02	＝	m	
	φ300	m×	1.22	＝	m	
	φ350	m×	1.18	＝	m	
PP	φ75	33.6 m×	0.34	＝	11.424 m	
	φ150	145.9 m×	0.68	＝	99.212 m	
PP	φ50	m×	0.14	＝	m	

マーカーピン

A路線	9	箇所	(変化点　4箇所　+　148m/25m)
B路線	6	箇所	(変化点　5箇所　+　34/25m)
合計	**15**	**箇所**	

土工数量計算　集計表（本管）

種　　別	1級市道(車道) A路線 PPφ150 舗装(t=10cm)	1級市道(車道) A路線 PPφ150 舗装(t=10cm)	市道 B A路線 PPφ150 舗装(t=5cm)	市道 B A路線 PPφ150 舗装(t=5cm)	市道 B A･B路線 排泥弁 舗装(t=5cm)	国･県道(車道) B路線 PPφ75 舗装(t=17cm)	市道 B B路線 PPφ75 舗装(t=5cm)	小　計	単　位
舗装版切断工 （t≦10cm）	2.000	94.000	2.000	198.000	10.000		2.000	308.000	m
舗装版切断工 （t≦20cm）						5.000		5.000	m
舗装版直接掘･積込 (t≦10cm･BH0.20m3)	0.600	28.200	0.600	59.400	2.750		0.550	92.100	m2
舗装版直接掘･積込 (t≦20cm･BH0.20m3)						1.375		1.375	m2
ﾊﾞｯｸﾎｳ掘削積込 (BH0.20m3)	0.828	29.046	0.858	64.152	2.640	1.678	0.737	99.939	m3
砂埋戻工 (BH0.20m3)	0.233	10.951	0.233	23.067	0.838	0.453	0.181	35.956	m3
発生土埋戻工 (BH0.2m3)	0.150		0.360	14.850	0.688	0.454	0.330	16.832	m3
残土処理 (4t車･BH0.20m3積込)	0.678	29.046	0.498	49.302	1.952	1.224	0.407	83.107	m3
As塊運搬･処理工 (4t車･BH0.20m3積込)	0.060	2.820	0.030	2.970	0.138	0.234	0.028	6.280	m3
車道路盤工 (t=70cm)	0.600							0.600	m2
車道路盤工 (t=60cm)		28.200						28.200	m2
車道路盤工 (t=55cm)						1.375		1.375	m2
車道路盤工 (t=40cm)			0.600	59.400	2.750		0.550	63.300	m2
車道路盤工 (t=35cm)									m2
再生As安定処理 (As安定処理, t=7cm)						1.375		1.375	m2
基層 (Tｺｰﾄ、t=5cm)						1.375		1.375	m2
基層 (Pｺｰﾄ、t=5cm)	0.600	28.200						28.800	m2
表層 (Tｺｰﾄ, t=5cm)	0.600	28.200				1.375		30.175	m2
表層 (Pｺｰﾄ, t=5cm)			0.600	59.400	2.750		0.550	63.300	m2
砂基礎工 (t=5cm)									m2
IR撤去再設置工 (t=6cm)									m2

土工数量計算　集計表（本管）

種　　別	小　計	市道 B B路線 PPφ75 舗装(t=5cm)	1級市道(車道) 試掘 舗装(t=10cm)	市道 B 試掘 舗装(t=5cm)	1級市道(車道) 弁筐撤去 舗装(t=10cm)	市道 B 弁筐撤去 舗装(t=5cm)	1級市道(歩道) 弁筐撤去 IR	小　計	単　位
舗装版切断工 （t≦10cm）	308.000	61.000	4.000	10.000	4.000	16.000	6.800	409.800	m
舗装版切断工 （t≦20cm）	5.000							5.000	m
舗装版直接掘・積込 (t≦10cm・BH0.20m3)	92.100	16.775	1.500	3.000	1.000	4.000		118.375	m2
舗装版直接掘・積込 (t≦20cm・BH0.20m3)	1.375							1.375	m2
ﾊﾞｯｸﾎｳ掘削積込 (BH0.20m3)	99.939	16.607	1.350	2.850	1.100	4.600	5.814	132.260	m3
砂埋戻工 (BH0.20m3)	35.956	5.521						41.477	m3
発生土埋戻工 (BH0.2m3)	16.832	4.194	0.300	1.650	0.400	3.000	3.774	30.150	m3
残土処理 (4t車・BH0.20m3積込)	83.107	12.413	1.050	1.200	0.700	1.600	2.040	102.110	m3
As塊運搬・処理工 (4t車・BH0.20m3積込)	6.280	0.839	0.150	0.150	0.100	0.200		7.719	m3
車道路盤工 (t=70cm)	0.600		1.500		1.000			3.100	m2
車道路盤工 (t=60cm)	28.200							28.200	m2
車道路盤工 (t=55cm)	1.375							1.375	m2
車道路盤工 (t=40cm)	63.300	16.775		3.000		4.000		87.075	m2
車道路盤工 (t=35cm)							5.100	5.100	m2
再生As安定処理 (As安定処理, t=7cm)	1.375							1.375	m2
基層 (Tコート、t=5cm)	1.375							1.375	m2
基層 (Pコート、t=5cm)	28.800		1.500		1.000			31.300	m2
表層 (Tｺｰﾄ, t=5cm)	30.175		1.500		1.000			32.675	m2
表層 (Pｺｰﾄ, t=5cm)	63.300	16.775		3.000		4.000		87.075	m2
砂基礎工 (t=5cm)							5.100	5.100	m2
IR撤去再設置工 (t=6cm)							5.100	5.100	m2

土工数量計算　集計表（本管）

種　　別	小　計	国・県道(歩道) 弁筐撤去 IR	国・県道(歩道) 弁筐撤去 IR					合　計	単　位
舗装版切断工 （ t≦10cm ）	409.800	4.000	4.000					417.800	m
舗装版切断工 （ t≦20cm）	5.000							5.000	m
舗装版直接掘・積込 (t≦10cm・BH0.20m3)	118.375							118.375	m2
舗装版直接掘・積込 (t≦20cm・BH0.20m3)	1.375							1.375	m2
ﾊﾞｯｸﾎｳ掘削積込 (BH0.20m3)	132.260	1.440	1.340					135.040	m3
砂埋戻工 (BH0.20m3)	41.477							41.477	m3
発生土埋戻工 (BH0.2m3)	30.150	1.040	0.940					32.130	m3
残土処理 (4t車・BH0.20m3積込)	102.110	0.400	0.400					102.910	m3
As塊運搬・処理工 (4t車・BH0.20m3積込)	7.719							7.719	m3
車道路盤工 (t=70cm)	3.100							3.100	m2
車道路盤工 (t=60cm)	28.200							28.200	m2
車道路盤工 (t=55cm)	1.375							1.375	m2
車道路盤工 (t=40cm)	87.075							87.075	m2
車道路盤工 (t=35cm)	5.100	1.000	1.000					7.100	m2
再生As安定処理 (As安定処理, t=7cm)	1.375							1.375	m2
基層 (Tコート、t=5cm)	1.375							1.375	m2
基層 (Pコート、t=5cm)	31.300							31.300	m2
表層 (Tｺｰﾄ, t=5cm)	32.675							32.675	m2
表層 (Pｺｰﾄ, t=5cm)	87.075							87.075	m2
砂基礎工 (t=5cm)	5.100	1.000	1.000					7.100	m2
IR撤去再設置工 (t=6cm)	5.100	1.000	1.000					7.100	m2

土工数量計算書　（1級市道（車道））　PPφ150　土被り L＝ 1.200m　舗装(t=10cm)仕上げ　A路線

土 工 延 長 L　1.00m

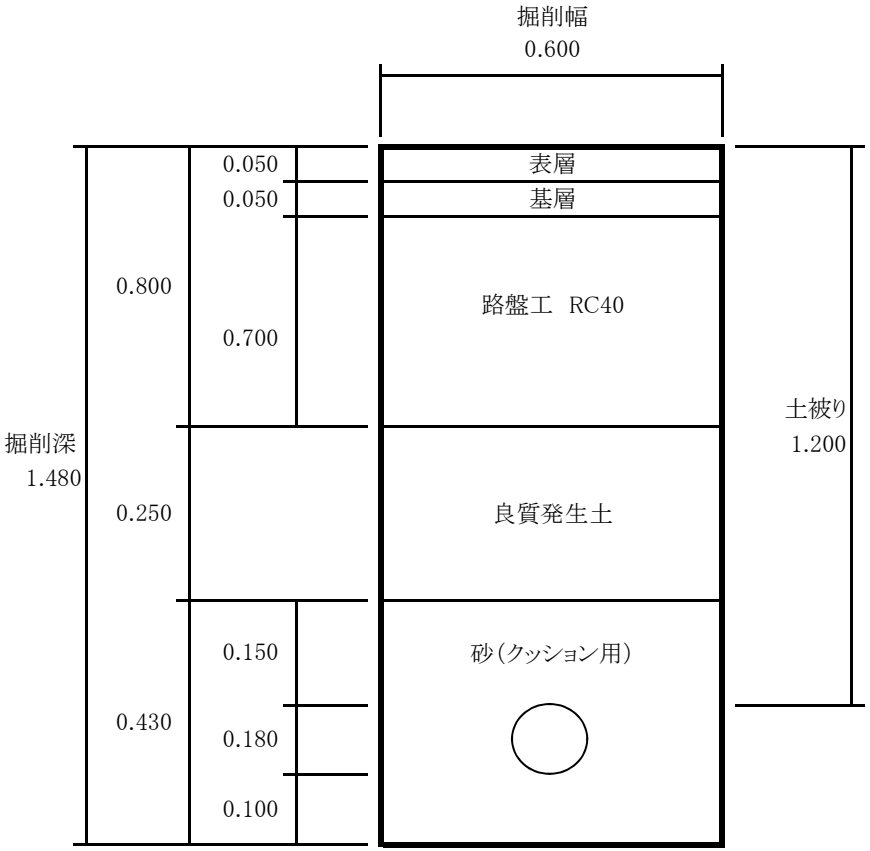

種　別		数　量	単　位
舗装版切断工 （ t= 10cmまで ）	1.000 × 2.000	2.000	m
舗装版直接掘削・積込 (t=10cm以下・BH0.20m^3)	0.600 × 1.000	0.600	m^2
ﾊﾞｯｸﾎｳ掘削積込 (BH0.20m^3)	(1.480 − 0.100)× 0.600 × 1.000	0.828	m^3
人力床拵え工	0.600 × 1.000	0.600	m^2
砂埋戻工(BH0.20m^3)	(0.600 × 0.430 − 0.025)× 1.000	0.233	m^3
掘削土埋戻工(BH0.20m^3)	0.600 × 0.250 × 1.000	0.150	m^3
ダンプトラック土砂運搬 (4tﾀﾞﾝﾌﾟ)	0.828 − 0.150	0.678	m^3
アスファルト殻運搬・処理 (4tﾀﾞﾝﾌﾟ)	0.600 × 0.100	0.060	m^3
路盤工 (t=70cm)	0.600 × 1.000	0.600	m^2
基層 (t=5cm)	0.600 × 1.000	0.600	m^2
表層 (t=5cm)	0.600 × 1.000	0.600	m^2

土工数量計算書　（1級市道（車道））　PPφ150　土被り L＝ 0.850m　舗装(t=10cm)仕上げ　A路線

土 工 延 長 L　47.00m

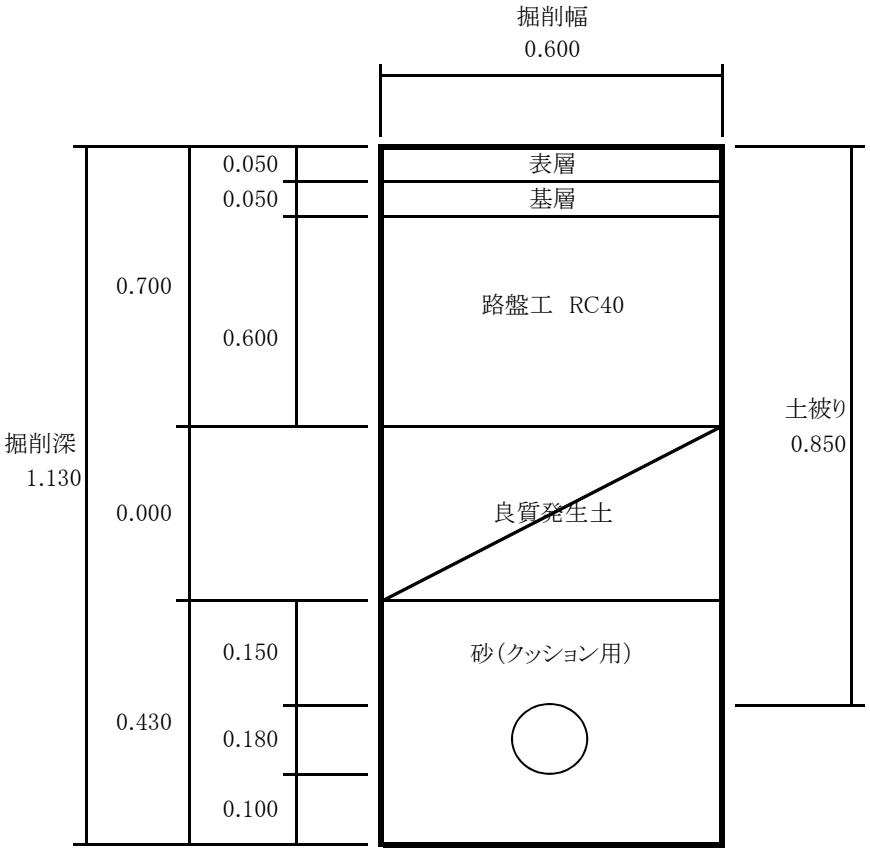

種　別		数　量	単　位
舗装版切断工（t= 10cmまで）	47.000 × 2.000	94.000	m
舗装版直接掘削・積込 (t=10cm以下・BH0.20m^3)	0.600 × 47.000	28.200	m^2
ﾊﾞｯｸﾎｳ掘削積込 (BH0.20m^3)	(1.130 － 0.100)× 0.600 × 47.000	29.046	m^3
人力床拵え工	0.600 × 47.000	28.200	m^2
砂埋戻工(BH0.20m^3)	(0.600 × 0.430 － 0.025)× 47.000	10.951	m^3
ダンプトラック土砂運搬 (4tﾀﾞﾝﾌﾟ)	29.046 － 0.000	29.046	m^3
アスファルト殻運搬・処理 (4tﾀﾞﾝﾌﾟ)	28.200 × 0.100	2.820	m^3
路盤工 (t=60cm)	0.600 × 47.000	28.200	m^2
基層 (t=5cm)	0.600 × 47.000	28.200	m^2
表層 (t=5cm)	0.600 × 47.000	28.200	m^2

土工数量計算書　（市道B（車道））　PPφ150　土被り L＝ 1.200m　舗装(t=5cm)仕上げ　A路線

土 工 延 長 L ＝ 1.00m

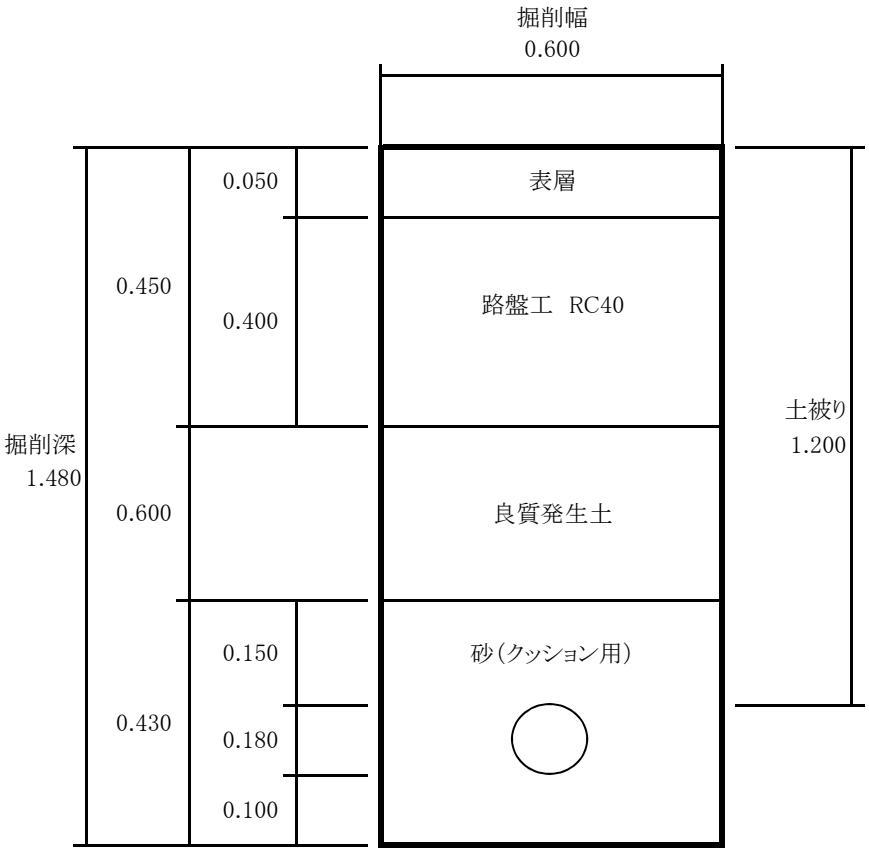

種　別		数　量	単　位
舗装版切断工 （ t= 10cmまで ）	1.000 × 2.000	2.000	m
舗装版直接掘削・積込 (t=5cm以下・BH0.20m^3)	0.600 × 1.000	0.600	m^2
ﾊﾞｯｸﾎｳ掘削積込 (BH0.20m^3)	(1.480 － 0.050)× 0.600 × 1.000	0.858	m^3
人力床拵え工	0.600 × 1.000	0.600	m^2
砂埋戻工(BH0.20m^3)	(0.600 × 0.430 － 0.025)× 1.000	0.233	m^3
掘削土埋戻工(BH0.20m^3)	0.600 × 0.600 × 1.000	0.360	m^3
ダンプトラック土砂運搬 (4tﾀﾞﾝﾌﾟ)	0.858 － 0.360	0.498	m^3
アスファルト殻運搬・処理 (4tﾀﾞﾝﾌﾟ)	0.600 × 0.050	0.030	m^3
路盤工 (t=40cm)	0.600 × 1.000	0.600	m^2
表層工 (t=5cm)	0.600 × 1.000	0.600	m^2

土工数量計算書　（市道B（車道））　PPφ150　土被り L＝ 0.850m　舗装(t=5cm)仕上げ　A路線

土 工 延 長 L = 99.00m

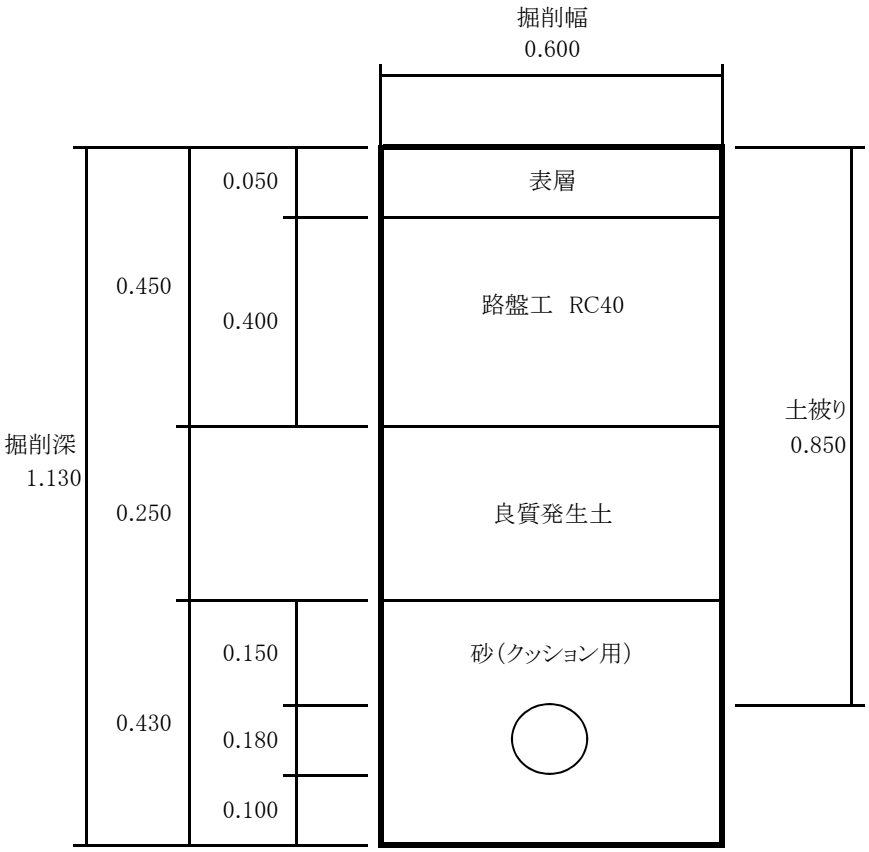

種　別		数　量	単　位
舗装版切断工 （ t= 10cmまで ）	99.000 × 2.000	198.000	m
舗装版直接掘削・積込 (t=5cm以下・BH0.20m^3)	0.600 × 99.000	59.400	m^2
ﾊﾞｯｸﾎｳ掘削積込 (BH0.20m^3)	(1.130 － 0.050)× 0.600 × 99.000	64.152	m^3
人力床拵え工	0.600 × 99.000	59.400	m^2
砂埋戻工(BH0.20m^3)	(0.600 × 0.430 － 0.025)× 99.000	23.067	m^3
掘削土埋戻工(BH0.20m^3)	0.600 × 0.250 × 99.000	14.850	m^3
ダンプトラック土砂運搬 (4tﾀﾞﾝﾌﾟ)	64.152 － 14.850	49.302	m^3
アスファルト殻運搬・処理 (4tﾀﾞﾝﾌﾟ)	59.400 × 0.050	2.970	m^3
路盤工 (t=40cm)	0.600 × 99.000	59.400	m^2
表層工 (t=5cm)	0.600 × 99.000	59.400	m^2

土工数量計算書　（市道B（車道））　排泥弁　土被り L＝ 0.850m　舗装(t=5cm)仕上げ　A･B路線

土 工 延 長 L ＝　5.00m　　排泥弁 x2箇所

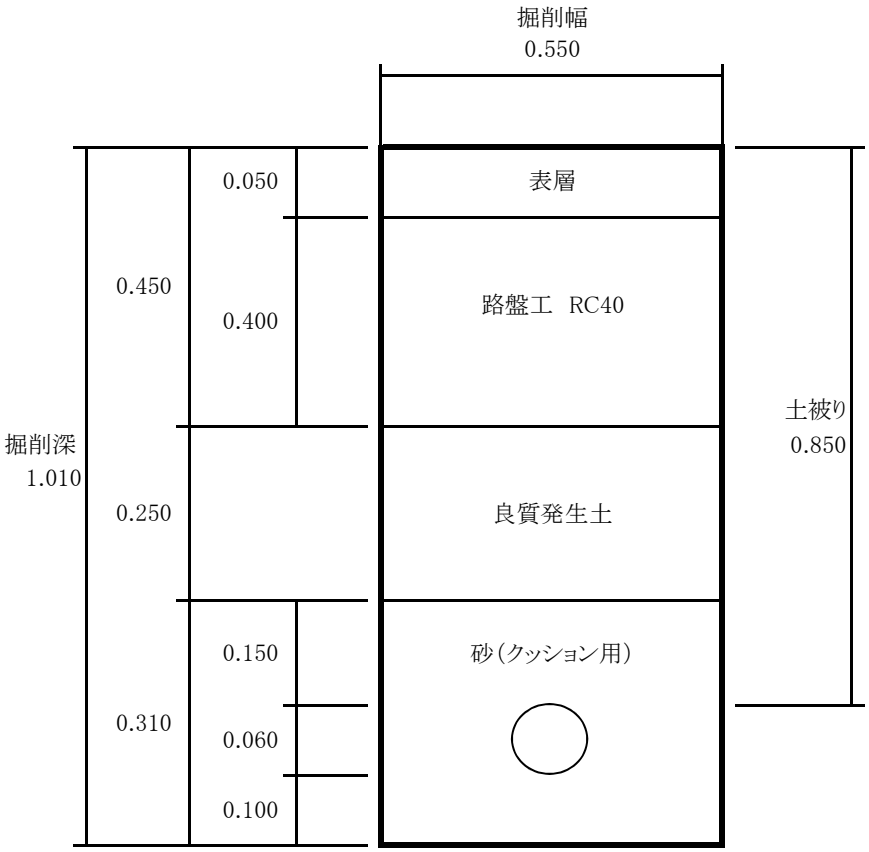

種　別		数　量	単　位
舗装版切断工 （ t= 10cmまで ）	5.000 × 2.000	10.000	m
舗装版直接掘削･積込 (t=5cm以下･BH0.20m^3)	0.550 × 5.000	2.750	m^2
ﾊﾞｯｸﾎｳ掘削積込 (BH0.20m^3)	(1.010 － 0.050)× 0.550 × 5.000	2.640	m^3
人力床拵え工	0.550 × 5.000	2.750	m^2
砂埋戻工(BH0.20m^3)	(0.550 × 0.310 － 0.003)× 5.000	0.838	m^3
掘削土埋戻工(BH0.20m^3)	0.550 × 0.250 × 5.000	0.688	m^3
ダンプトラック土砂運搬 (4tﾀﾞﾝﾌﾟ)	2.640 － 0.688	1.952	m^3
アスファルト殻運搬･処理 (4tﾀﾞﾝﾌﾟ)	2.750 × 0.050	0.138	m^3
路盤工 (t=40cm)	0.550 × 5.000	2.750	m^2
表層工 (t=5cm)	0.550 × 5.000	2.750	m^2

土工数量計算書　（国・県（車道））　PPφ75　土被り L＝ 1.200m　舗装(t=17cm)仕上げ　B路線

土工延長 L　2.50m

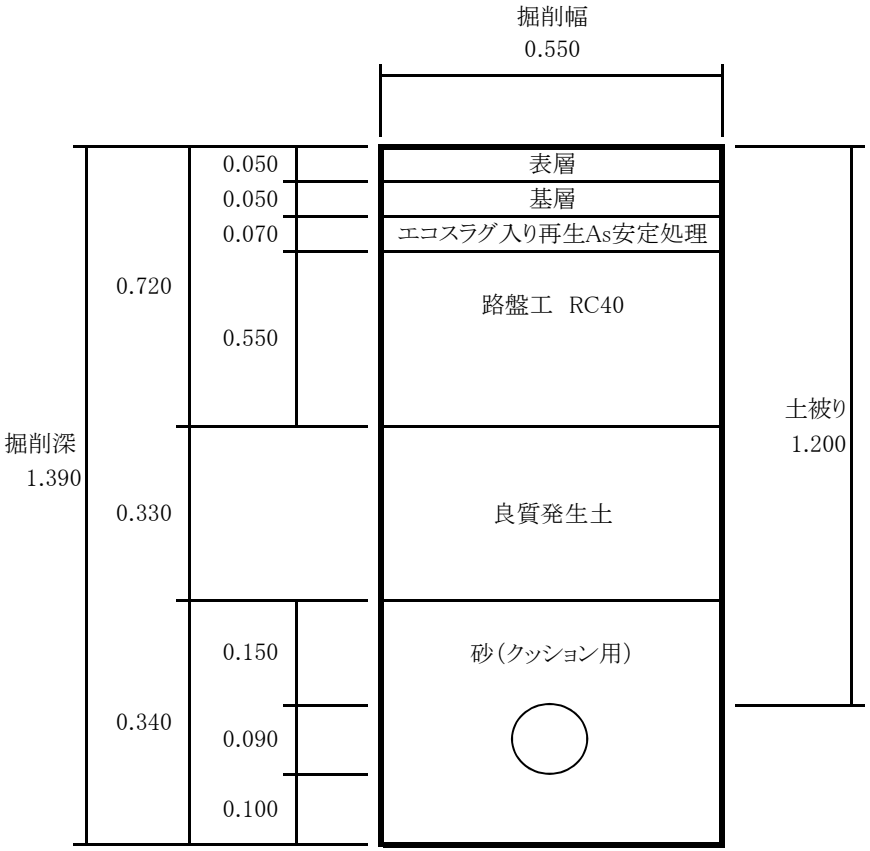

種別		数量	単位
舗装版切断工（t= 20cmまで）	2.500 × 2.000	5.000	m
舗装版直接掘削・積込 (t=20cm以下・BH0.20m^3)	0.550 × 2.500	1.375	m^2
ﾊﾞｯｸﾎｳ掘削積込 (BH0.20m^3)	(1.390 − 0.170)× 0.550 × 2.500	1.678	m^3
人力床拵え工	0.550 × 2.500	1.375	m^2
砂埋戻工(BH0.20m^3)	(0.550 × 0.340 − 0.006)× 2.500	0.453	m^3
掘削土埋戻工(BH0.20m^3)	0.550 × 0.330 × 2.500	0.454	m^3
ダンプトラック土砂運搬 (4tﾀﾞﾝﾌﾟ)	1.678 − 0.454	1.224	m^3
アスファルト殻運搬・処理 (4tﾀﾞﾝﾌﾟ)	1.375 × 0.170	0.234	m^3
路盤工 (t=55cm)	0.550 × 2.500	1.375	m^2
再生As安定処理 (t=7cm	0.550 × 2.500	1.375	m^2
基層 (t=5cm)	0.550 × 2.500	1.375	m^2
表層 (t=5cm)	0.550 × 2.500	1.375	m^2

土工数量計算書　（市道B（車道））　PPφ75　土被り L＝ 1.200m　舗装(t=5cm)仕上げ　B路線

土 工 延 長 L ＝ 1.00m

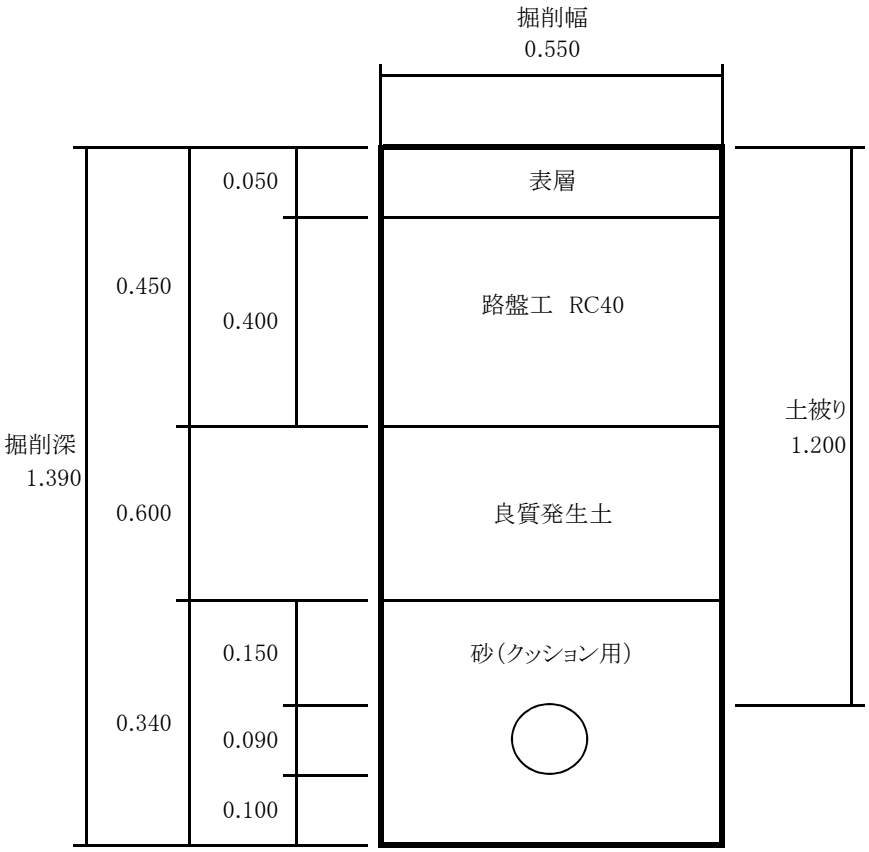

種　別		数　量	単　位
舗装版切断工 （ t= 10cmまで ）	1.000 × 2.000	2.000	m
舗装版直接掘削・積込 (t=5cm以下・BH0.20m^3)	0.550 × 1.000	0.550	m^2
ﾊﾞｯｸﾎｳ掘削積込 (BH0.20m^3)	(1.390 − 0.050)× 0.550 × 1.000	0.737	m^3
人力床拵え工	0.550 × 1.000	0.550	m^2
砂埋戻工(BH0.20m^3)	(0.550 × 0.340 − 0.006)× 1.000	0.181	m^3
掘削土埋戻工(BH0.20m^3)	0.550 × 0.600 × 1.000	0.330	m^3
ダンプトラック土砂運搬 (4tﾀﾞﾝﾌﾟ)	0.737 − 0.330	0.407	m^3
アスファルト殻運搬・処理 (4tﾀﾞﾝﾌﾟ)	0.550 × 0.050	0.028	m^3
路盤工 (t=40cm)	0.550 × 1.000	0.550	m^2
表層工 (t=5cm)	0.550 × 1.000	0.550	m^2

土工数量計算書　（市道B（車道））　PPφ75　土被り L＝ 0.850m　舗装(t=5cm)仕上げ　B路線

土 工 延 長 L = 30.50m

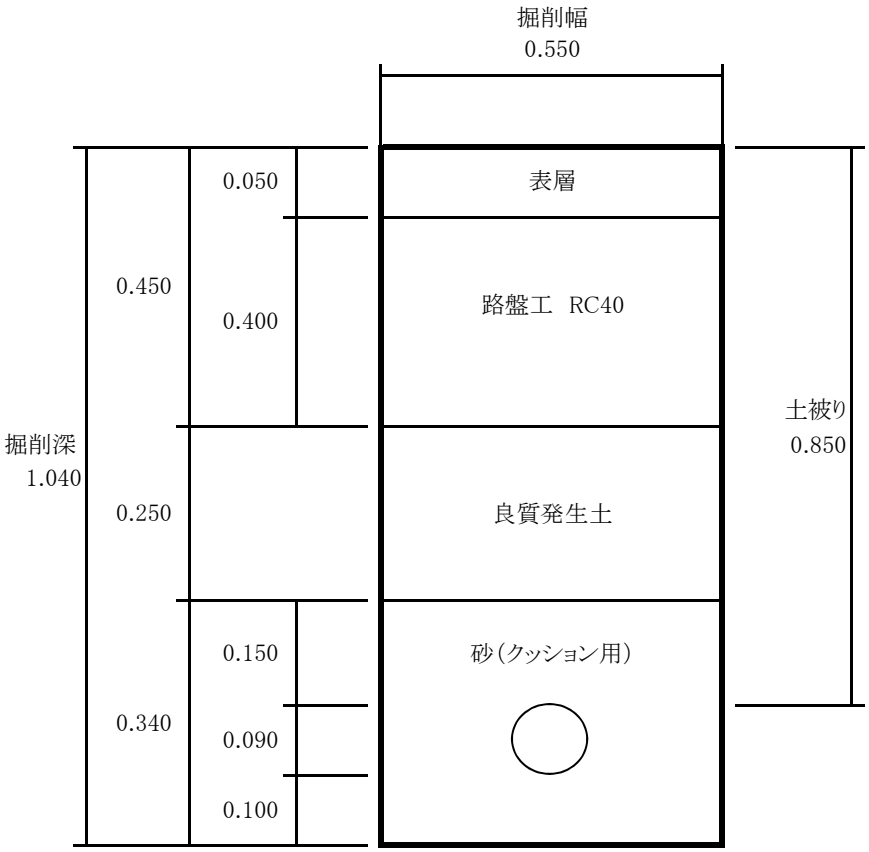

種　別		数　量	単　位
舗装版切断工 （ t= 10cmまで ）	30.500 × 2.000	61.000	m
舗装版直接掘削・積込 (t=5cm以下・BH0.20m^3)	0.550 × 30.500	16.775	m^2
ﾊﾞｯｸﾎｳ掘削積込 (BH0.20m^3)	(1.040 － 0.050)× 0.550 × 30.500	16.607	m^3
人力床拵え工	0.550 × 30.500	16.775	m^2
砂埋戻工(BH0.20m^3)	(0.550 × 0.340 － 0.006)× 30.500	5.521	m^3
掘削土埋戻工(BH0.20m^3)	0.550 × 0.250 × 30.500	4.194	m^3
ダンプトラック土砂運搬 (4tﾀﾞﾝﾌﾟ)	16.607 － 4.194	12.413	m^3
アスファルト殻運搬・処理 (4tﾀﾞﾝﾌﾟ)	16.775 × 0.050	0.839	m^3
路盤工 (t=40cm)	0.550 × 30.500	16.775	m^2
表層工 (t=5cm)	0.550 × 30.500	16.775	m^2

土工数量計算書　（1級市道（車道））　試掘　土被り L＝ 1.000m　舗装(t=10cm)仕上げ

土 工 延 長 L　1.50m　試掘(1500x1000) x1箇所

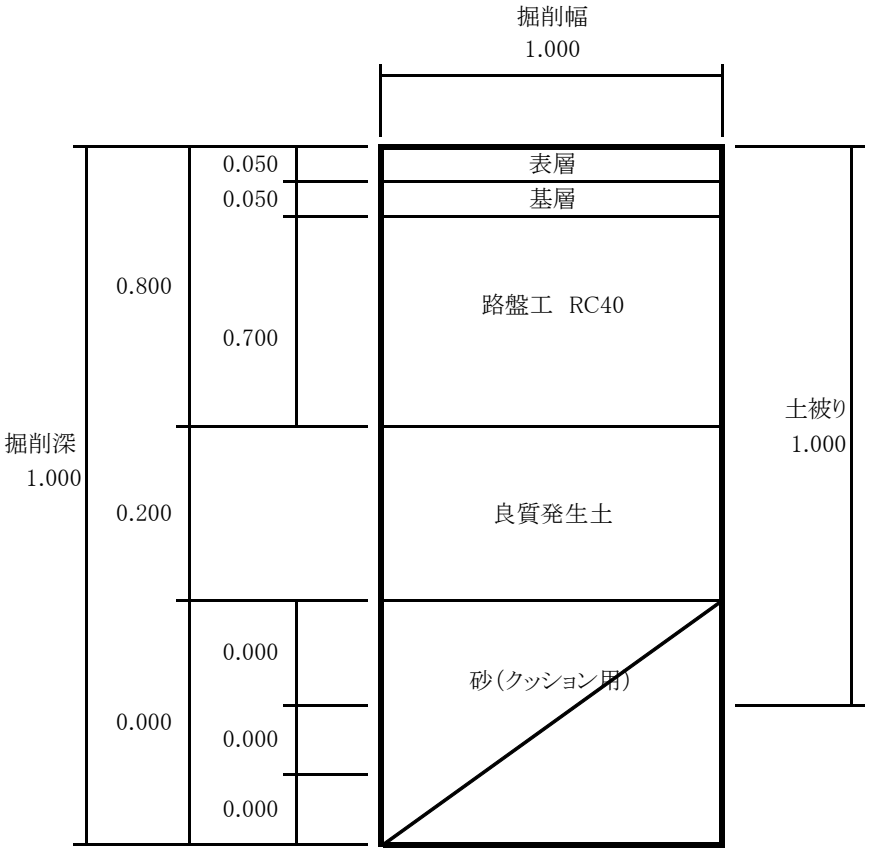

種　別		数　量	単　位
舗装版切断工 （ t= 10cmまで ）	(1.5m x 2.0本) + 1.0m	4.000	m
舗装版直接掘削・積込 (t=10cm以下・BH0.20m^3)	1.000 × 1.500	1.500	m^2
ﾊﾞｯｸﾎｳ掘削積込 (BH0.20m^3)	(1.000 - 0.100)× 1.000 × 1.500	1.350	m^3
人力床拵え工	1.000 × 1.500	1.500	m^2
掘削土埋戻工(BH0.20m^3)	1.000 × 0.200 × 1.500	0.300	m^3
ダンプトラック土砂運搬 (4tﾀﾞﾝﾌﾟ)	1.350 - 0.300	1.050	m^3
アスファルト殻運搬・処理 (4tﾀﾞﾝﾌﾟ)	1.500 × 0.100	0.150	m^3
路盤工 (t=70cm)	1.000 × 1.500	1.500	m^2
基層 (t=5cm)	1.000 × 1.500	1.500	m^2
表層 (t=5cm)	1.000 × 1.500	1.500	m^2

土工数量計算書　（市道B（車道））　試掘　土被り L＝ 1.000m　舗装(t=5cm)仕上げ

土 工 延 長 L ＝ 3.00m　　試掘(1500x1000) x2箇所

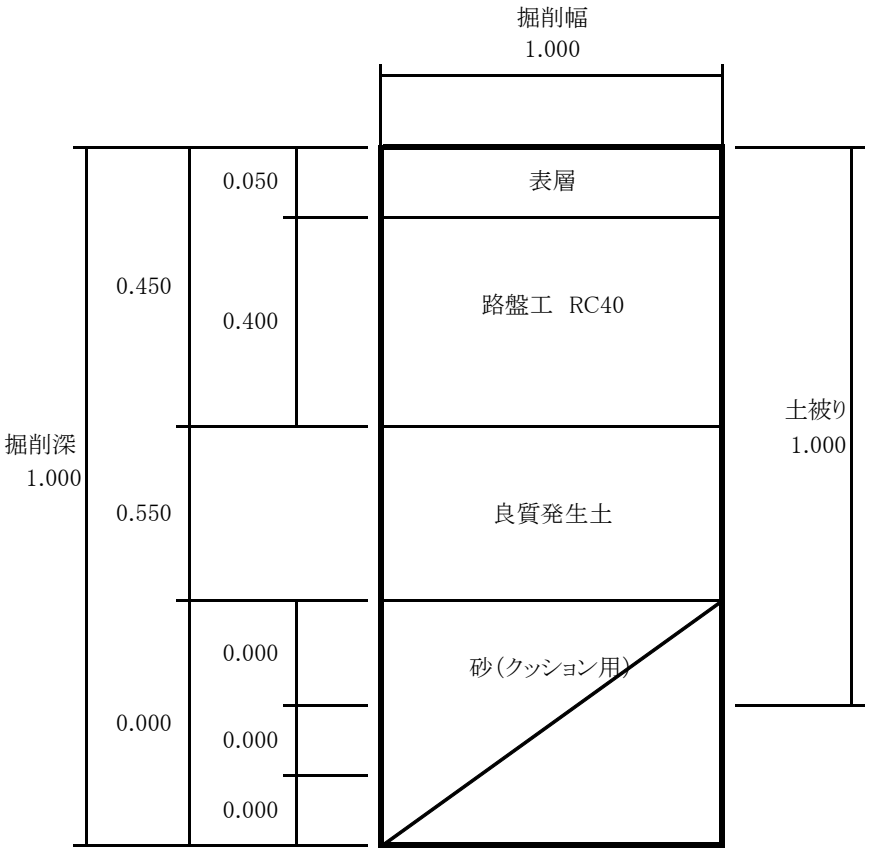

種　別		数 量	単 位
舗装版切断工 （ t= 10cmまで ）	(1.5m x 2本 + 1.0m x 2本) x2箇所	10.000	m
舗装版直接掘削・積込 (t=5cm以下・BH0.20m^3)	1.000 × 3.000	3.000	m^2
ﾊﾞｯｸﾎｳ掘削積込 (BH0.20m^3)	(1.000 － 0.050)× 1.000 × 3.000	2.850	m^3
人力床拵え工	1.000 × 3.000	3.000	m^2
掘削土埋戻工(BH0.20m^3)	1.000 × 0.550 × 3.000	1.650	m^3
ダンプトラック土砂運搬 (4tﾀﾞﾝﾌﾟ)	2.850 － 1.650	1.200	m^3
アスファルト殻運搬・処理 (4tﾀﾞﾝﾌﾟ)	3.000 × 0.050	0.150	m^3
路盤工 (t=40cm)	1.000 × 3.000	3.000	m^2
表層工 (t=5cm)	1.000 × 3.000	3.000	m^2

土工数量計算書　（1級市道（車道））　弁筐撤去　土被り L＝ 1.200m　舗装(t=10cm)仕上げ

土 工 延 長 L　1.00m　　弁筐撤去 x1箇所

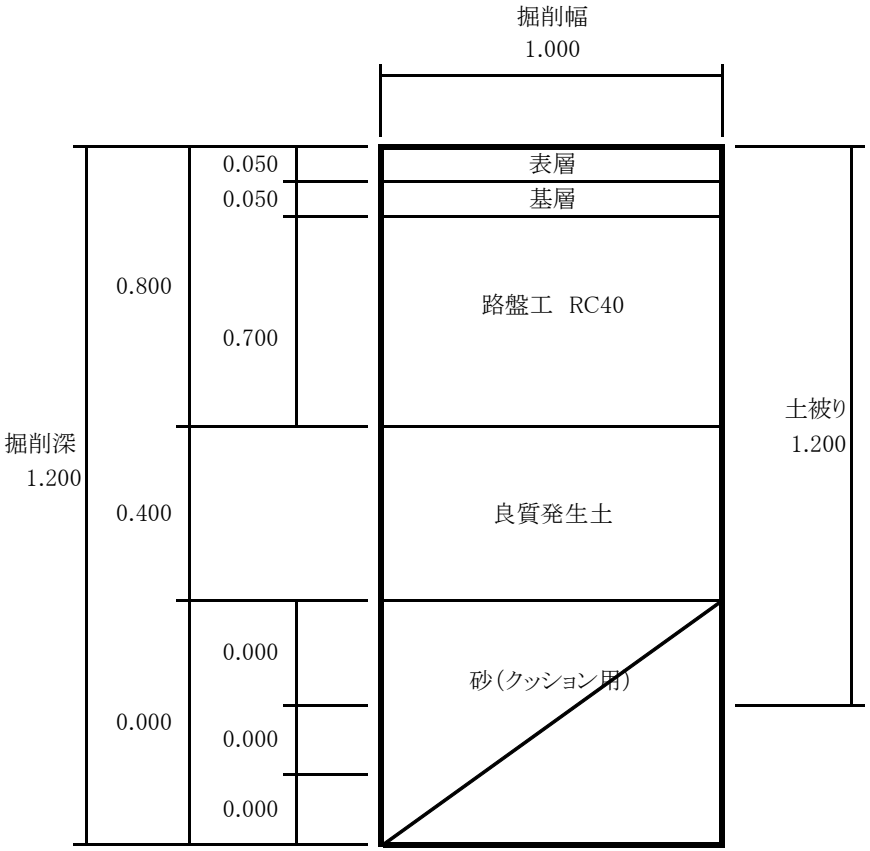

種　別		数　量	単　位
舗装版切断工 （t=10cmまで）	1.000 × 4.000	4.000	m
舗装版直接掘削・積込 (t=10cm以下・BH0.20m^3)	1.000 × 1.000	1.000	m^2
ﾊﾞｯｸﾎｳ掘削積込 (BH0.20m^3)	(1.200 − 0.100)× 1.000 × 1.000	1.100	m^3
人力床拵え工	1.000 × 1.000	1.000	m^2
掘削土埋戻工(BH0.20m^3)	1.000 × 0.400 × 1.000	0.400	m^3
ダンプトラック土砂運搬 (4tﾀﾞﾝﾌﾟ)	1.100 − 0.400	0.700	m^3
アスファルト殻運搬・処理 (4tﾀﾞﾝﾌﾟ)	1.000 × 0.100	0.100	m^3
路盤工 (t=70cm)	1.000 × 1.000	1.000	m^2
基層 (t=5cm)	1.000 × 1.000	1.000	m^2
表層 (t=5cm)	1.000 × 1.000	1.000	m^2

土工数量計算書　（市道B（車道））　弁筐撤去　土被り L＝ 1.200m　舗装(t=5cm)仕上げ

土 工 延 長 L = 4.00m　弁筐撤去(移設含む) x3箇所、消火栓筐撤去

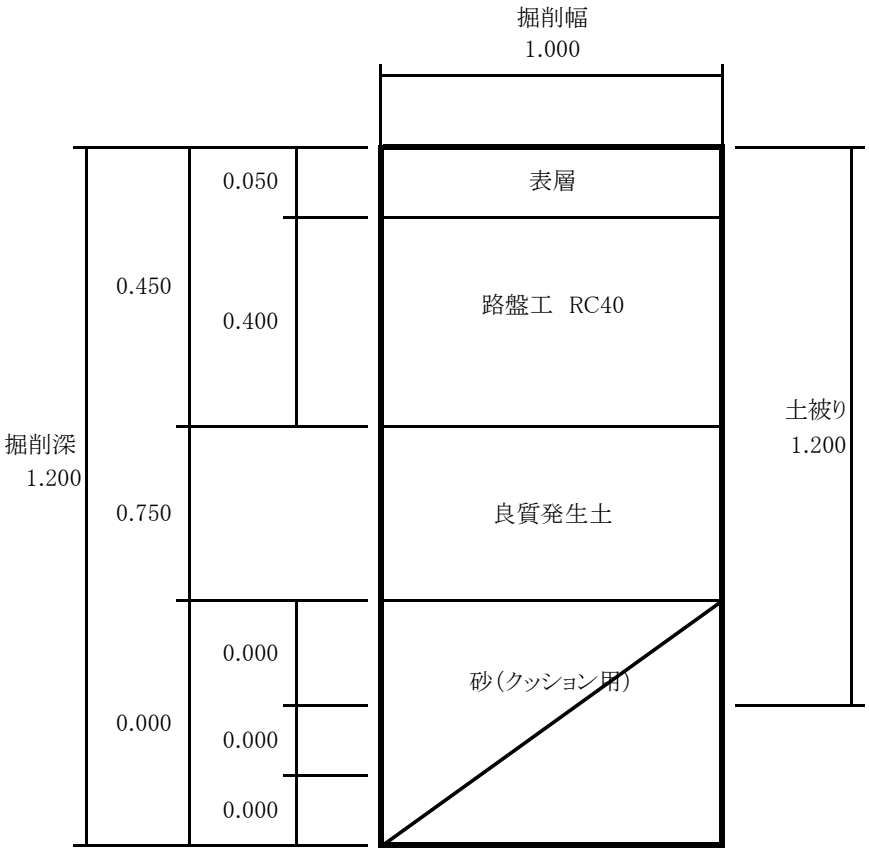

種　別		数　量	単　位
舗装版切断工 (t= 10cmまで)	(1.0m x 4本) x4箇所	16.000	m
舗装版直接掘削・積込 (t=5cm以下・BH0.20m^3)	1.000 × 4.000	4.000	m^2
ﾊﾞｯｸﾎｳ掘削積込 (BH0.20m^3)	(1.200 - 0.050)× 1.000 × 4.000	4.600	m^3
人力床拵え工	1.000 × 4.000	4.000	m^2
掘削土埋戻工(BH0.20m^3)	1.000 × 0.750 × 4.000	3.000	m^3
ダンプトラック土砂運搬 (4tﾀﾞﾝﾌﾟ)	4.600 - 3.000	1.600	m^3
アスファルト殻運搬・処理 (4tﾀﾞﾝﾌﾟ)	4.000 × 0.050	0.200	m^3
路盤工 (t=40cm)	1.000 × 4.000	4.000	m^2
表層工 (t=5cm)	1.000 × 4.000	4.000	m^2

土工数量計算書　（1級市道(歩道)）　弁筐撤去　土被り L＝ 1.200m　インターロッキング仕上げ

土 工 延 長 L　1.50m　弁筐撤去 x2箇所

※インターロッキング撤去再設置

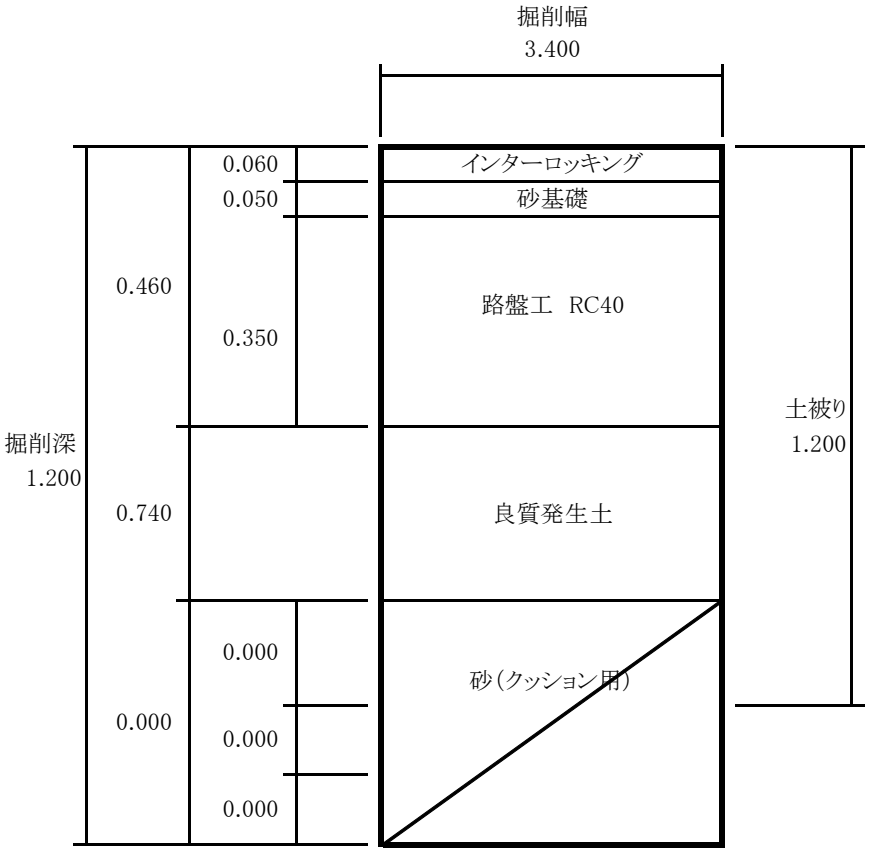

種　別		数　量	単　位
舗装版切断工 (t= 10cmまで)	3.400 × 2.000	6.800	m
インターロッキング取り外し工	3.400 × 1.500	5.100	m^2
ﾊﾞｯｸﾎｳ掘削積込 (BH0.20m^3)	(1.200 − 0.060)× 3.400 × 1.500	5.814	m^3
人力床拵え工	3.400 × 1.500	5.100	m^2
掘削土埋戻工(BH0.20m^3)	3.400 × 0.740 × 1.500	3.774	m^3
ダンプトラック土砂運搬 (4tﾀﾞﾝﾌﾟ)	5.814 − 3.774	2.040	m^3
路盤工 (t=35cm)	3.400 × 1.500	5.100	m^2
砂基礎工 (t=5cm)	3.400 × 1.500	5.100	m^2
インターロッキング再設置工 (t=6cm)	3.400 × 1.500	5.100	m^2

土工数量計算書　（国道（歩道））　弁筐撤去　土被り L＝ 1.500m　インターロッキング仕上げ

土 工 延 長 L　1.00m　フランジ蓋φ300

※インターロッキング撤去再設置

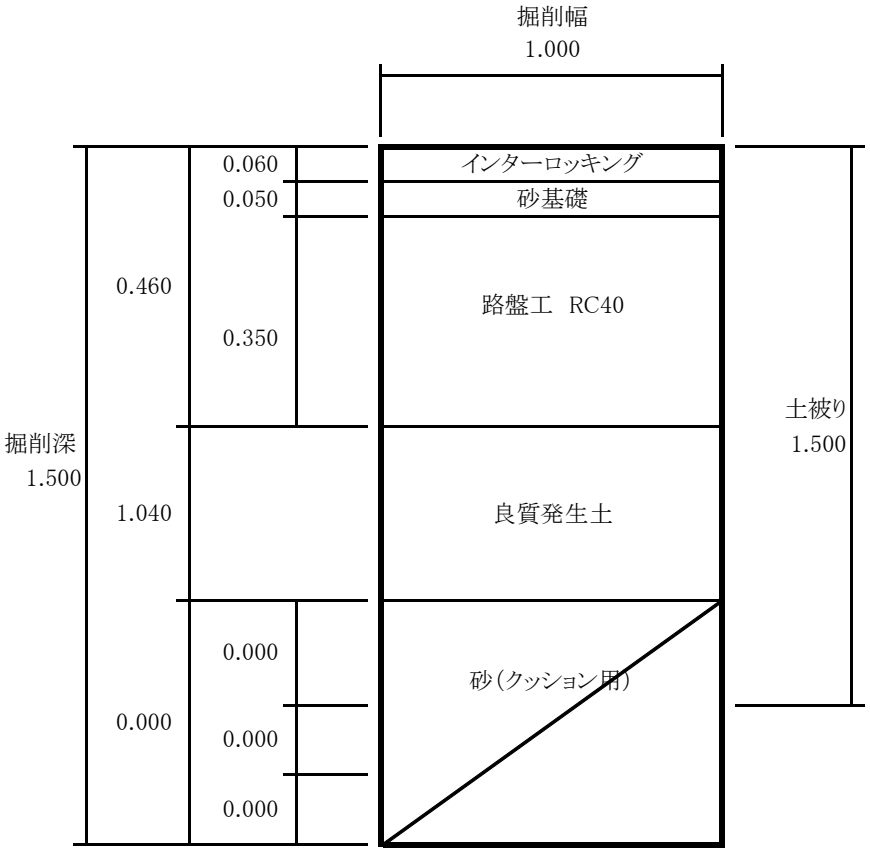

種　別		数　量	単　位
舗装版切断工（t= 10cmまで）	1.0m x 4本	4.000	m
インターロッキング取り外し工	1.000 × 1.000	1.000	m^2
ﾊﾞｯｸﾎｳ掘削積込 (BH0.20m^3)	(1.500 － 0.060)× 1.000 × 1.000	1.440	m^3
人力床拵え工	1.000 × 1.000	1.000	m^2
掘削土埋戻工(BH0.20m^3)	1.000 × 1.040 × 1.000	1.040	m^3
ダンプトラック土砂運搬 (4tﾀﾞﾝﾌﾟ)	1.440 － 1.040	0.400	m^3
路盤工 (t=35cm)	1.000 × 1.000	1.000	m^2
砂基礎工 (t=5cm)	1.000 × 1.000	1.000	m^2
インターロッキング再設置工 (t=6cm)	1.000 × 1.000	1.000	m^2

土工数量計算書　（国道（歩道））　弁筐撤去　土被り L＝ 1.400m　インターロッキング仕上げ

土 工 延 長 L　1.00m　弁筐撤去・フランジ蓋φ200

※インターロッキング撤去再設置

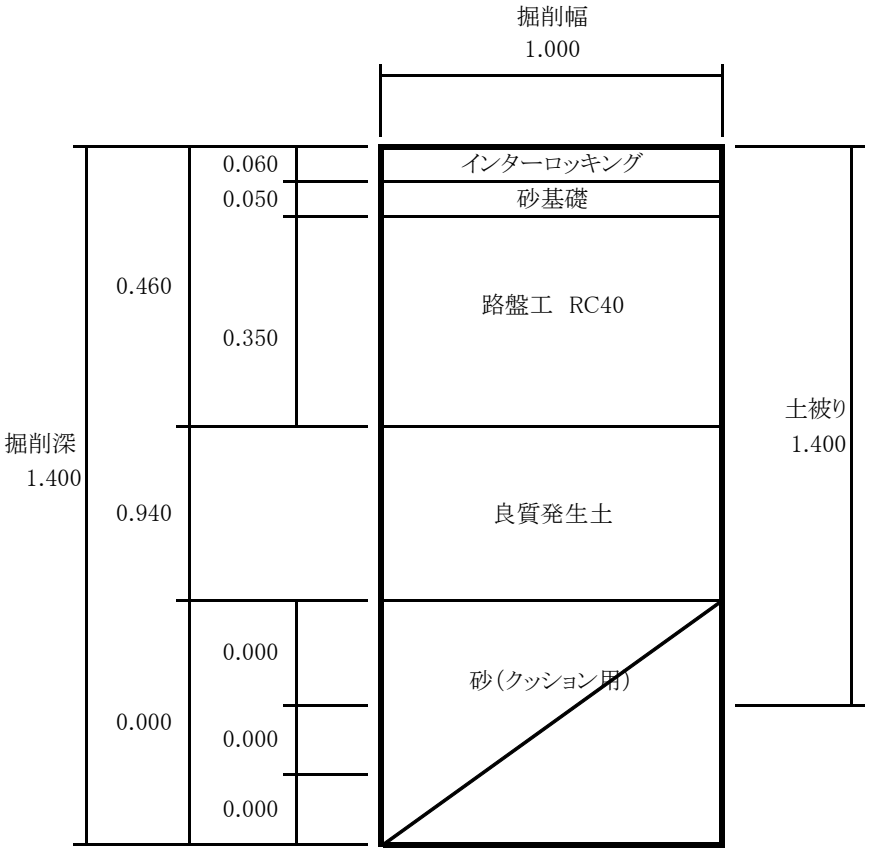

種　別		数　量	単　位
舗装版切断工（t= 10cmまで）	1.0m x 4本	4.000	m
インターロッキング取り外し工	1.000 × 1.000	1.000	m^2
ﾊﾞｯｸﾎｳ掘削積込（BH0.20m^3）	(1.400 − 0.060)× 1.000 × 1.000	1.340	m^3
人力床拵え工	1.000 × 1.000	1.000	m^2
掘削土埋戻工(BH0.20m^3)	1.000 × 0.940 × 1.000	0.940	m^3
ダンプトラック土砂運搬（4tﾀﾞﾝﾌﾟ）	1.340 − 0.940	0.400	m^3
路盤工 (t=35cm)	1.000 × 1.000	1.000	m^2
砂基礎工 (t=5cm)	1.000 × 1.000	1.000	m^2
インターロッキング再設置工（t=6cm）	1.000 × 1.000	1.000	m^2

土工数量計算　集計表（給水）

種　　別	市道B(車道)	1級市道(車道)	1級市道(歩道)	宅内As				合　計	単　位
	給 水 管	給 水 管	給 水 管	給 水 管					
	舗装(t=5cm)	舗装(t=10cm)	IR	舗装(t=5cm)					
舗装版切断工 （ t≦10cm ）	115.000	2.000	7.200	2.000				126.200	m
舗装版直接掘・積込 (t≦10cm・BH0.20m3)	31.625	0.550		0.550				32.725	m2
ﾊﾞｯｸﾎｳ掘削積込 (BH0.20m3)	29.316	0.482	1.321	0.317				31.436	m3
砂埋戻工 (BH0.20m3)	8.703	0.151	0.545	0.096				9.495	m3
発生土埋戻工 (BH0.2m3)	7.906							7.906	m3
残土処理 (4t車・BH0.20m3積込)	21.410	0.482	1.321	0.317				23.530	m3
As塊運搬・処理工 (4t車・BH0.20m3積込)	1.581	0.050		0.028				1.659	m3
車道路盤工 (t=60cm)		0.550						0.550	m2
車道路盤工 (t=40cm)	31.625			0.550				32.175	m2
車道路盤工 (t=34cm)			1.980					1.980	m2
基層 (Pコート、t=5cm)		0.550						0.550	m2
表層 (Tｺｰﾄ, t=5cm)		0.550						0.550	m2
表層 (Pｺｰﾄ, t=5cm)	31.625			0.550				32.175	m2
砂基礎工 (t=5cm)			1.980					1.980	m2
IR撤去再設置工 (t=6cm)			1.980					1.980	m2

土工数量計算書　（市道B（車道））　給 水　土被り L＝ 0.850m　舗装(t=5cm)仕上げ

土 工 延 長 L = 57.50m

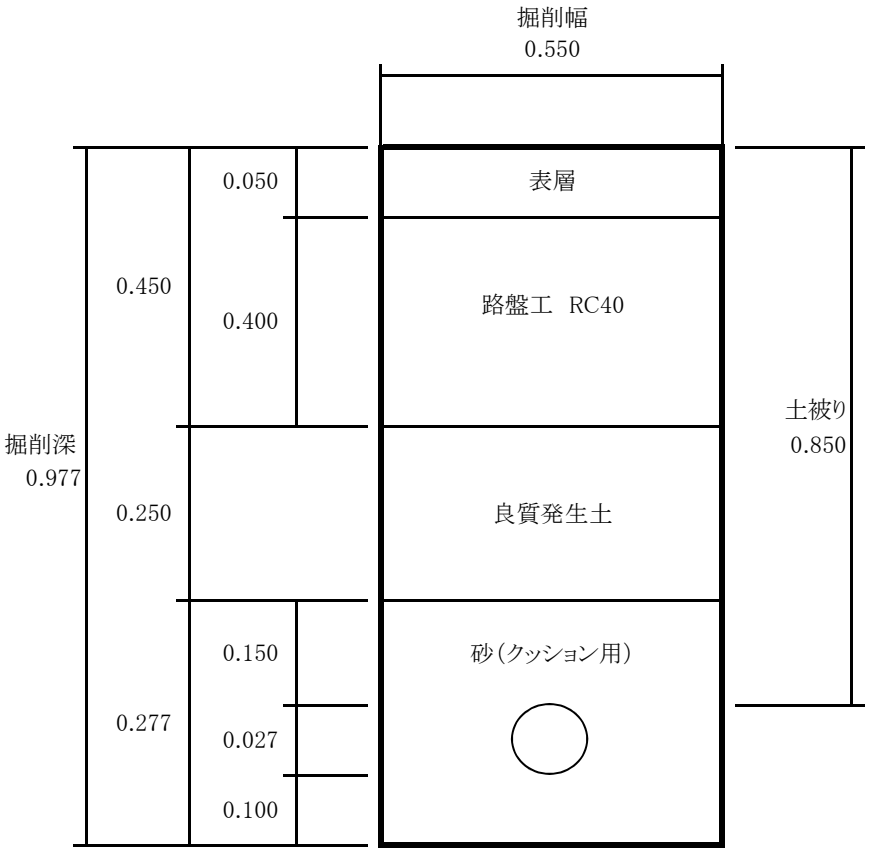

種　別		数 量	単 位
舗装版切断工 （ t= 10cmまで ）	57.500 × 2.000	115.000	m
舗装版直接掘削・積込 (t=5cm以下・BH0.20m^3)	0.550 × 57.500	31.625	m^2
ﾊﾞｯｸﾎｳ掘削積込 (BH0.20m^3)	(0.977 － 0.050)× 0.550 × 57.500	29.316	m^3
人力床拵え工	0.550 × 57.500	31.625	m^2
砂埋戻工(BH0.20m^3)	(0.550 × 0.277 － 0.001)× 57.500	8.703	m^3
掘削土埋戻工(BH0.20m^3)	0.550 × 0.250 × 57.500	7.906	m^3
ダンプトラック土砂運搬 (4tﾀﾞﾝﾌﾟ)	29.316 － 7.906	21.410	m^3
アスファルト殻運搬・処理 (4tﾀﾞﾝﾌﾟ)	31.625 × 0.050	1.581	m^3
路盤工 (t=40cm)	0.550 × 57.500	31.625	m^2
表層工 (t=5cm)	0.550 × 57.500	31.625	m^2

土工数量計算書　（1級市道（車道））　給 水　土被り L＝ 0.850m　舗装(t=10cm)仕上げ

土 工 延 長 L　1.00m

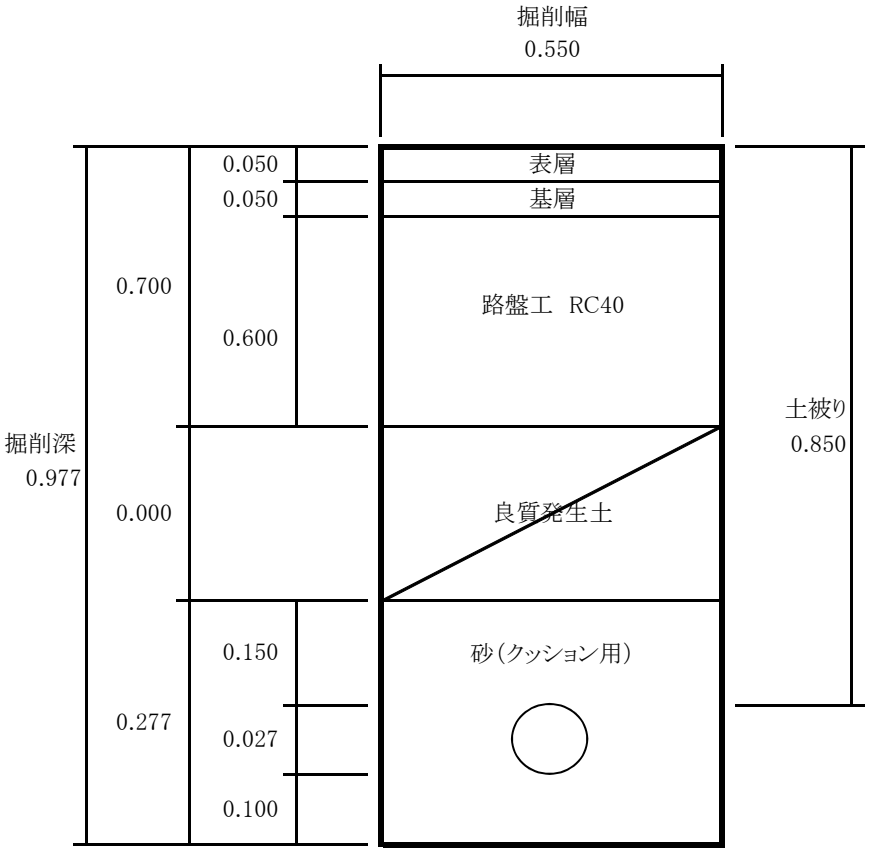

種　別		数　量	単　位
舗装版切断工 （ t= 10cmまで ）	1.000 × 2.000	2.000	m
舗装版直接掘削・積込 (t=10cm以下・BH0.20m^3)	0.550 × 1.000	0.550	m^2
ﾊﾞｯｸﾎｳ掘削積込 (BH0.20m^3)	(0.977 － 0.100)× 0.550 × 1.000	0.482	m^3
人力床拵え工	0.550 × 1.000	0.550	m^2
砂埋戻工(BH0.20m^3)	(0.550 × 0.277 － 0.001)× 1.000	0.151	m^3
ダンプトラック土砂運搬 (4tﾀﾞﾝﾌﾟ)	0.482 － 0.000	0.482	m^3
アスファルト殻運搬・処理 (4tﾀﾞﾝﾌﾟ)	0.550 × 0.100	0.055	m^3
路盤工 (t=60cm)	0.550 × 1.000	0.550	m^2
基層 (t=5cm)	0.550 × 1.000	0.550	m^2
表層 (t=5cm)	0.550 × 1.000	0.550	m^2

土工数量計算書　（1級市道(歩道)）　給 水　土被り L＝ 0.600m　インターロッキング仕上げ

土 工 延 長 L　3.60m

※インターロッキング撤去再設置

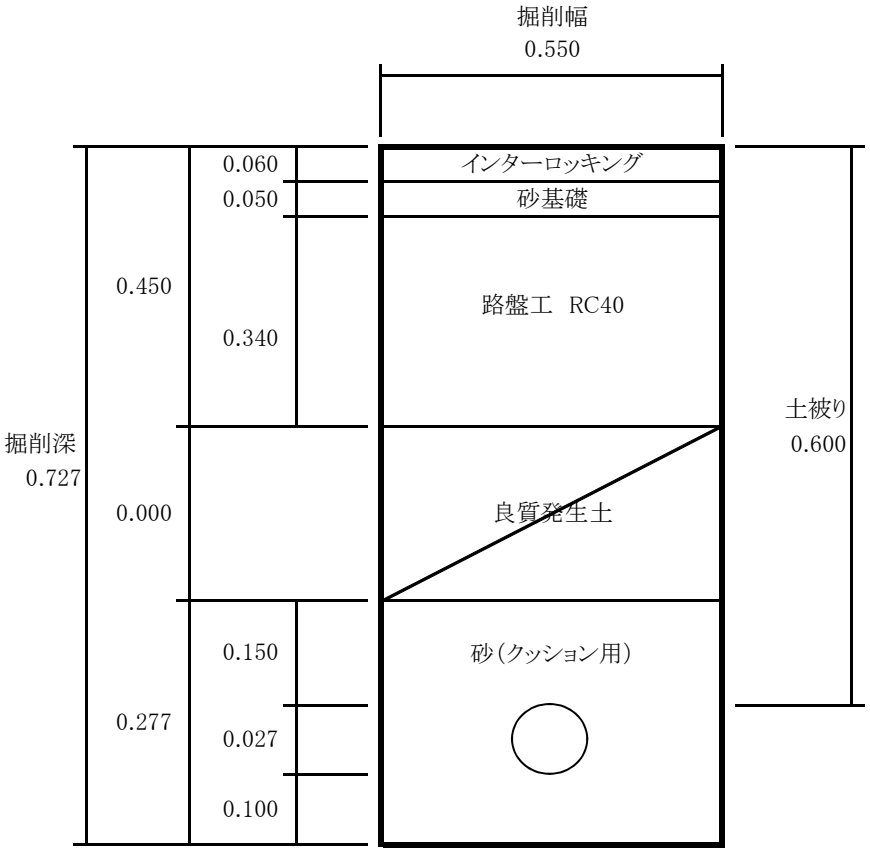

種　別		数　量	単　位
舗装版切断工 (t= 10cmまで)	3.600 × 2.000	7.200	m
インターロッキング取り外し工	0.550 × 3.600	1.980	m^2
ﾊﾞｯｸﾎｳ掘削積込 (BH0.20m^3)	(0.727 − 0.060)× 0.550 × 3.600	1.321	m^3
人力床拵え工	0.550 × 3.600	1.980	m^2
砂埋戻工(BH0.20m^3)	(0.550 × 0.277 − 0.001)× 3.600	0.545	m^3
ダンプトラック土砂運搬 (4tﾀﾞﾝﾌﾟ)	1.321 − 0.000	1.321	m^3
路盤工 (t=34cm)	0.550 × 3.600	1.980	m^2
砂基礎工 (t=5cm)	0.550 × 3.600	1.980	m^2
インターロッキング再設置工 (t=6cm)	0.550 × 3.600	1.980	m^2

土工数量計算書　　（宅　内（　As　））　　給　水　　土被り L＝ 0.600m　　舗装(t=5cm)仕上げ

土 工 延 長 L = 1.00m

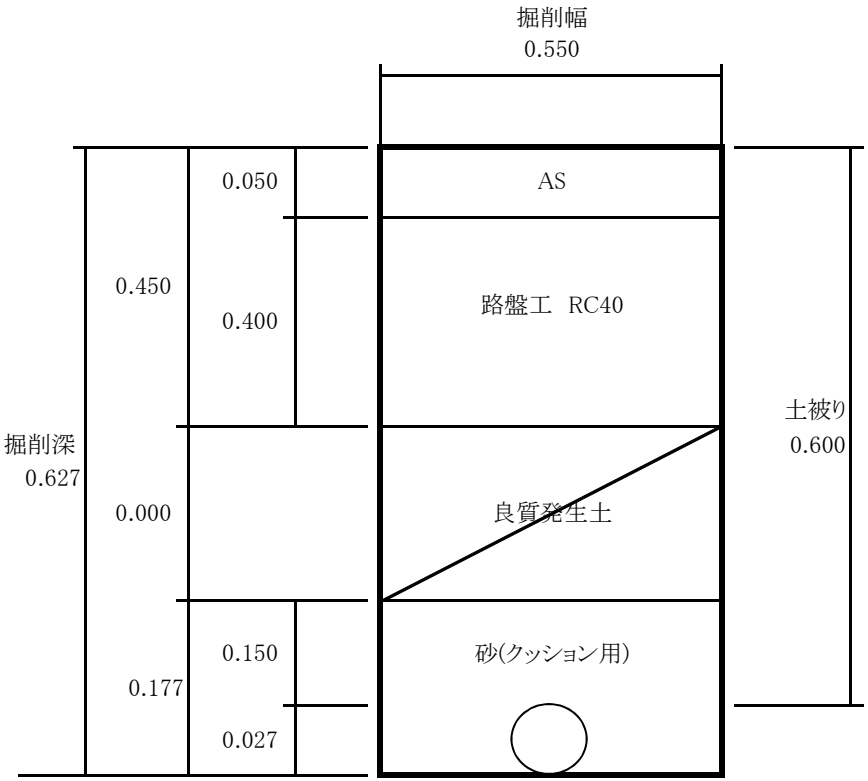

種　別		数　量	単　位
舗装版切断工 (t= 10cmまで)	1.000 × 2.000	2.000	m
舗装版直接掘削・積込 (t=5cm以下・BH0.20m^3)	0.550 × 1.000	0.550	m^2
ﾊﾞｯｸﾎｳ掘削積込 (BH0.20m^3)	(0.627 − 0.050)× 0.550 × 1.000	0.317	m^3
人力床拵え工	0.550 × 1.000	0.550	m^2
砂埋戻工(BH0.20m^3)	(0.550 × 0.177 − 0.001)× 1.000	0.096	m^3
ダンプトラック土砂運搬 (4tﾀﾞﾝﾌﾟ)	0.317 − 0.000	0.317	m^3
アスファルト殻運搬・処理 (4tﾀﾞﾝﾌﾟ)	0.550 × 0.050	0.028	m^3
路盤工 (t=40cm)	0.550 × 1.000	0.550	m^2
表層工 (t=5cm)	0.550 × 1.000	0.550	m^2

東末広町外老朽鋳鉄管更新工事　位置図

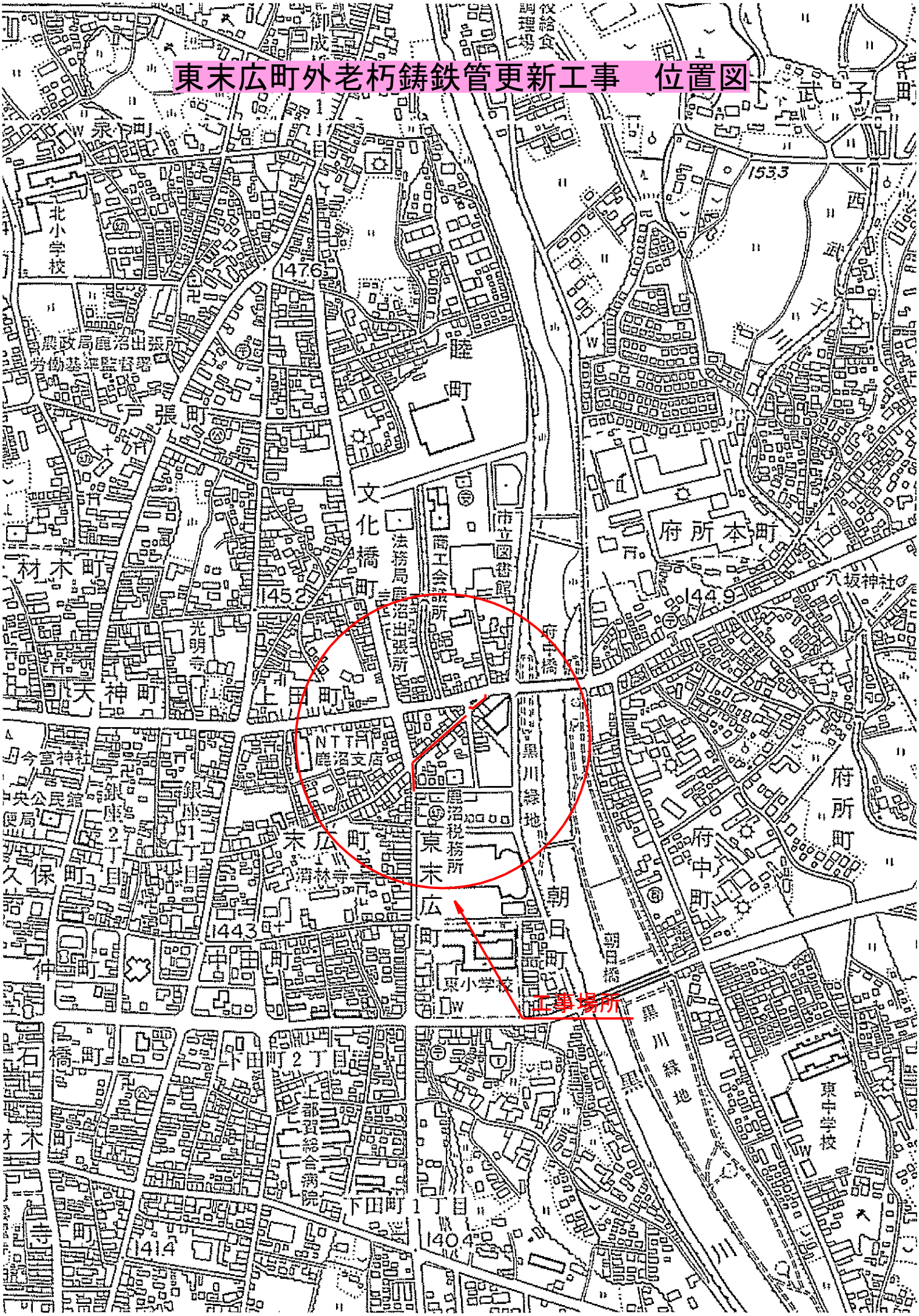

平面図

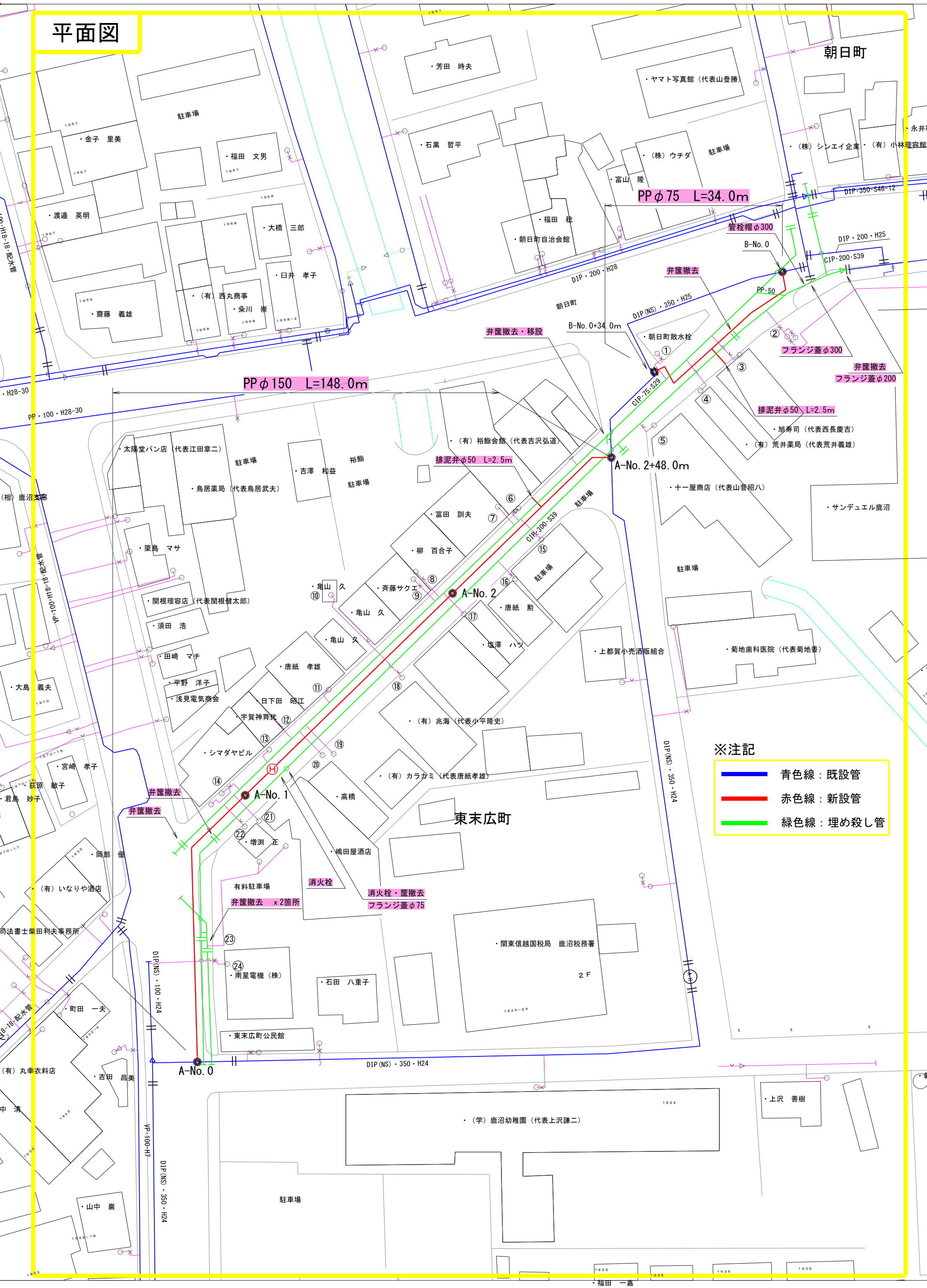

朝日町
PPφ75　L=34.0m
PPφ150　L=148.0m
管栓帽φ300
B-No.0
弁筐撤去
弁筐撤去・移設
B-No.0+34.0m
フランジ蓋φ300
弁筐撤去
フランジ蓋φ200
排泥弁φ50　L=2.5m
排泥弁φ50　L=2.5m
A-No.2+48.0m
A-No.2
A-No.1
A-No.0
東末広町
弁筐撤去
弁筐撤去
消火栓
消火栓・筐撤去
フランジ蓋φ75
弁筐撤去　x2箇所
DIP・200・H28
DIP(NS)・350・H25
DIP・200・H25
CIP・200・S39
CIP・75・S29
CIP・300・S39
DIP(NS)・350・H24
DIP(NS)・100・H24
VP・100・H7
PP・100・H28-30
PP・50
駐車場
・芳田　時夫
・ヤマト写真館（代表山登勝）
・石黒　哲平
・（株）ウチダ
・富山　隆
・福田　稔
・朝日町自治会館
・金子　里美
・福田　文男
・渡邉　英明
・大橋　三郎
・臼井　孝子
・（有）西丸商事
・粂川　崇
・齋藤　義雄
・（株）シンエイ企業
・（有）小林理容館
・朝日町散水栓
・旭寿司（代表西長慶吉）
・（有）荒井薬局（代表荒井義雄）
・十一屋商店（代表山菅昭八）
・サンデュエル鹿沼
・（有）裕鮨会館（代表吉沢弘道）
・太陽堂パン店（代表江田章二）
・吉澤　和益
・鳥居薬局（代表鳥居武夫）
・富田　訓夫
・柳　百合子
・築島　マサ
・関根理容店（代表関根健太郎）
・須田　浩
・田崎　マチ
・平野　洋子
・浅見電気商会
・亀山　久
・斉藤サクエ
・唐紙　勲
・塩澤　ハツ
・上都賀小売酒販組合
・菊地歯科医院（代表菊地香）
・唐紙　孝雄
・日下田　昭江
・宇賀神育代
・シマダヤビル
・（有）兆海（代表小平隆史）
・（有）カラカミ（代表唐紙孝雄）
・高橋
・増渕　正
・嶋田屋酒店
・関東信越国税局　鹿沼税務署
・南星電機（株）
・石田　八重子
・東末広町公民館
・大島　義夫
・宮崎　孝子
・荻原　敏子
・君島　妙子
・岡部　優
・（有）いなりや酒店
・町田　一夫
・吉田　昌美
・山中　巌
・（学）鹿沼幼稚園（代表上沢謙二）
・上沢　善樹
・福田　一嘉
※注記
青色線：既設管
赤色線：新設管
緑色線：埋め殺し管

配管図

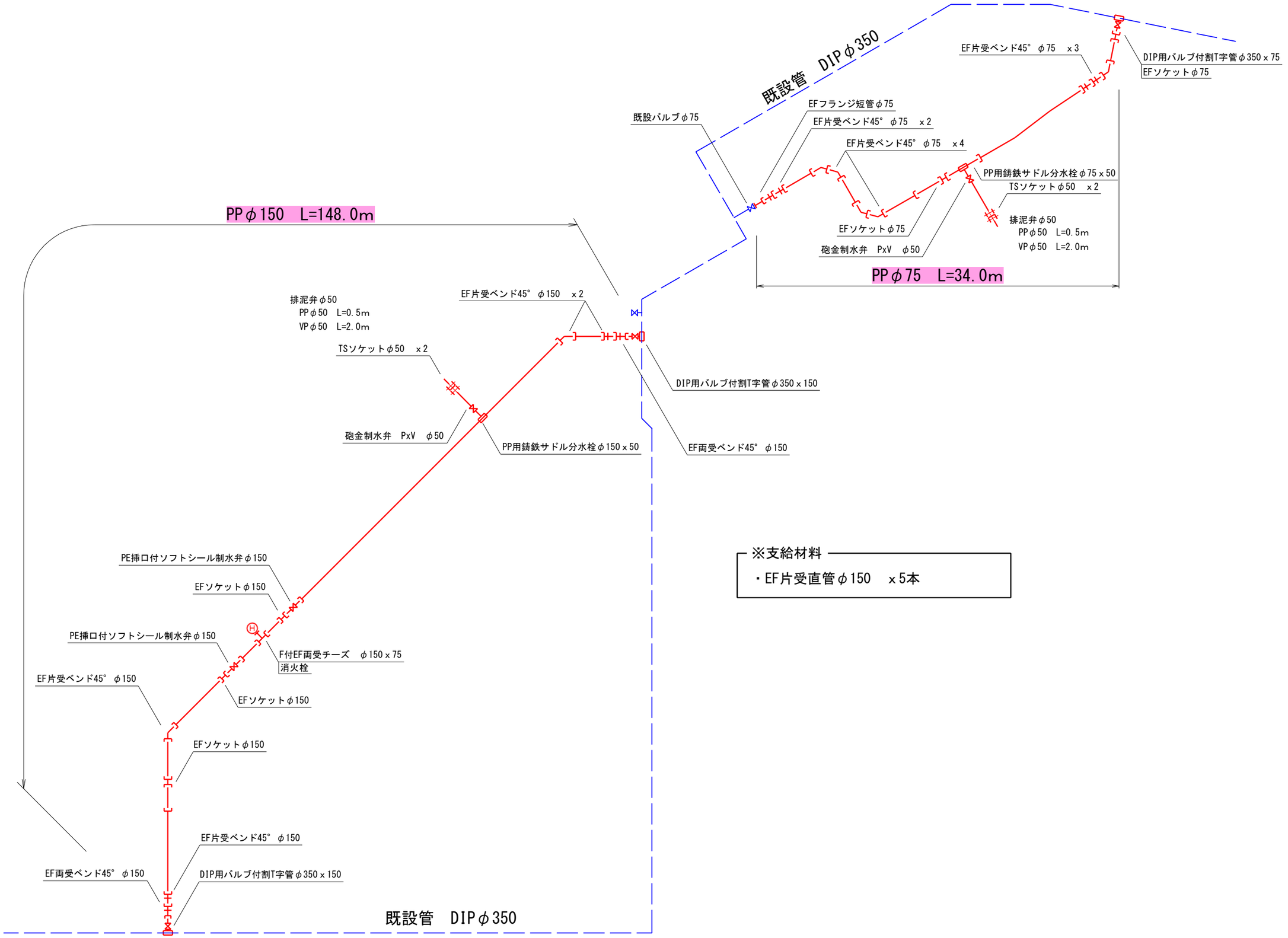

※支給材料

・EF片受直管φ150　x5本

区画線図

朝日町

東末広町

・芳田　時夫
・ヤマト写真館（代表山登勝）
・石黒　哲平
・（株）ウチダ
・富山　隆
・福田　稔
・朝日町自治会館
・永井靴
・（株）シンエイ企業
・（有）小林理容館
駐車場
・金子　里美
・福田　文男
・渡邉　英明
・大橋　三郎
・臼井　孝子
・（有）西丸商事
・粂川　崇
・齋藤　義雄
・太陽堂パン店（代表江田章二）
・鳥居薬局（代表鳥居武夫）
・吉澤　和益
裕鮨
・（有）裕鮨会館（代表吉沢弘道）
・富田　訓夫
・築島　マサ
・関根理容店（代表関根健太郎）
・須田　浩
・田崎　マチ
・平野　洋子
・浅見電気商会
・亀山　久
・斉藤サクエ
・柳　百合子
・唐紙　孝雄
・日下田　昭江
・宇賀神育代
・シマダヤビル
・唐紙　勲
・塩澤　ハツ
・上都賀小売酒販組合
・菊地歯科医院（代表菊地香）
・朝日町散水栓
・旭寿司（代表西長慶吉）
・（有）荒井薬局（代表荒井義雄）
・十一屋商店（代表山菅昭八）
・サンデュエル鹿沼
・（有）兆海（代表小平隆史）
・（有）カラカミ（代表唐紙孝雄）
・嶋田屋酒店
・増渕　正
・大島　義夫
・宮崎　孝子
・荻原　敏子
・君島　妙子
・（有）いなりや酒店
・司法書士柴田利夫事務所
・町田　一夫
・（有）丸幸衣料店
・吉田　昌美
・山中　巌
・南星電機（株）
・石田　八重子
・東末広町公民館
・関東信越国税局　鹿沼税務署
２Ｆ
・（学）鹿沼幼稚園（代表上沢謙二）
・上沢　善樹
駐車場
有料駐車場
裕鮨
駐車場
駐車場
駐車場
駐車場
駐車場
45W　L=4.0m
45W　L=8.0m
45W　L=0.6m
15W換算　L=13.5m
45W　L=4.0m
45W　L=4.0m
VP-100-H18-18-配水管
食（相）鹿沼支部

区画線集計

- 45W　L=20.6m
- 15W換算　L=13.5m

消火栓蓋設置方向仕様

消火栓蓋の開閉方向は車道の
進行方向に対し、平行に蓋が
開くように設置すること。
※　歩道に消火栓を設置する
　　場合も同様とする。

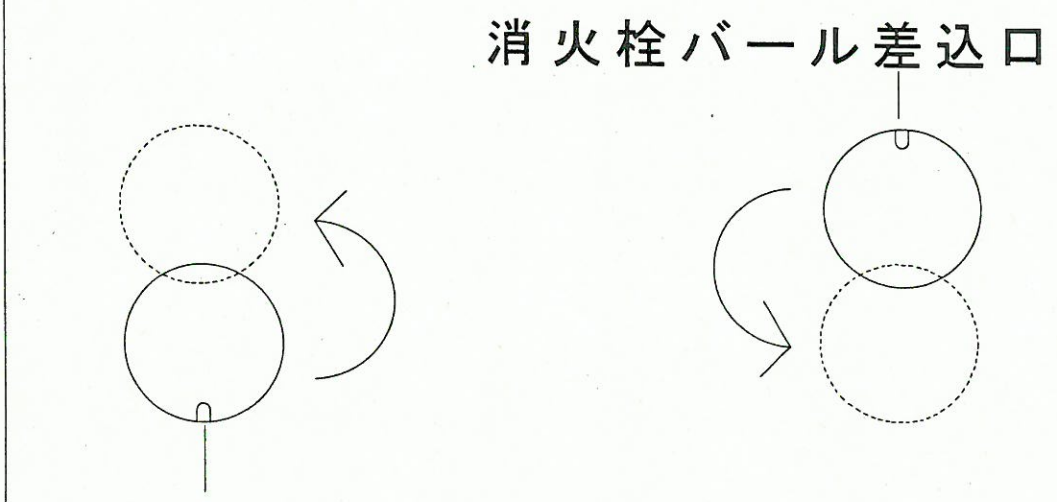

車道

消火栓設置工図(土被り850㎜/950㎜/1200㎜)

補修弁付、短管あり

H＝１２００

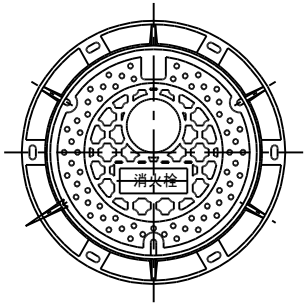

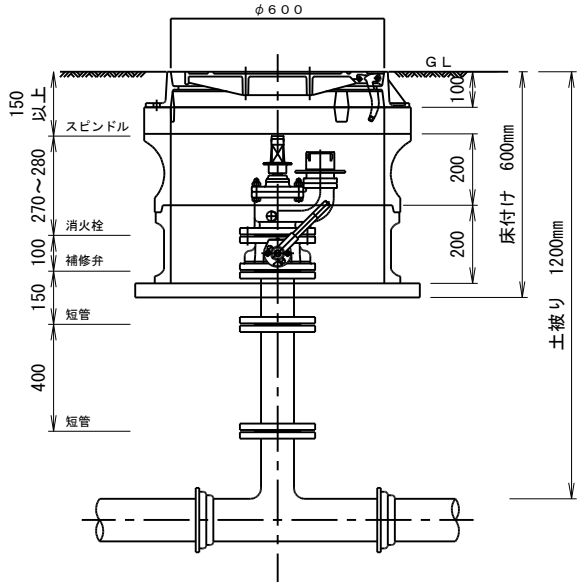

H＝９５０

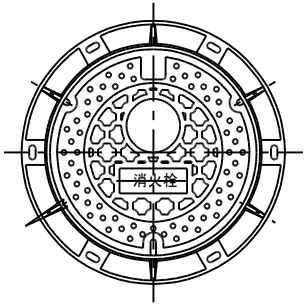

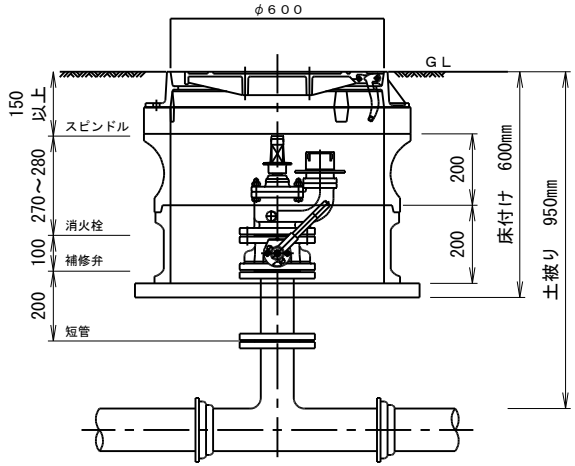

H＝８５０

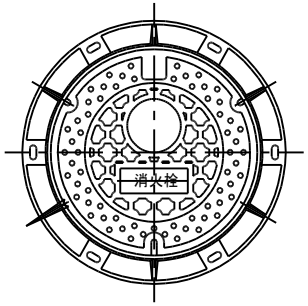

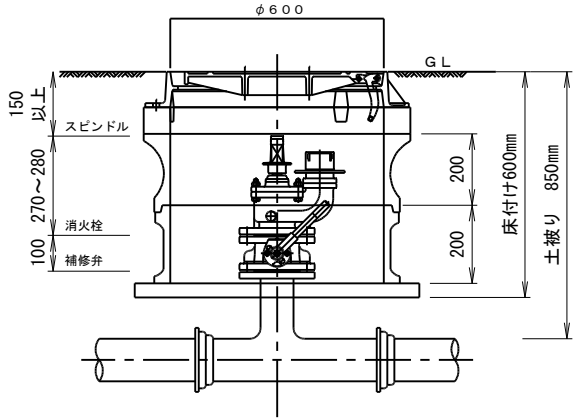

※消火栓蓋は鹿沼市仕様を採用とする

参考図

消火栓／空気弁BOX設置図

丸型φ600

一次施工

二次施工

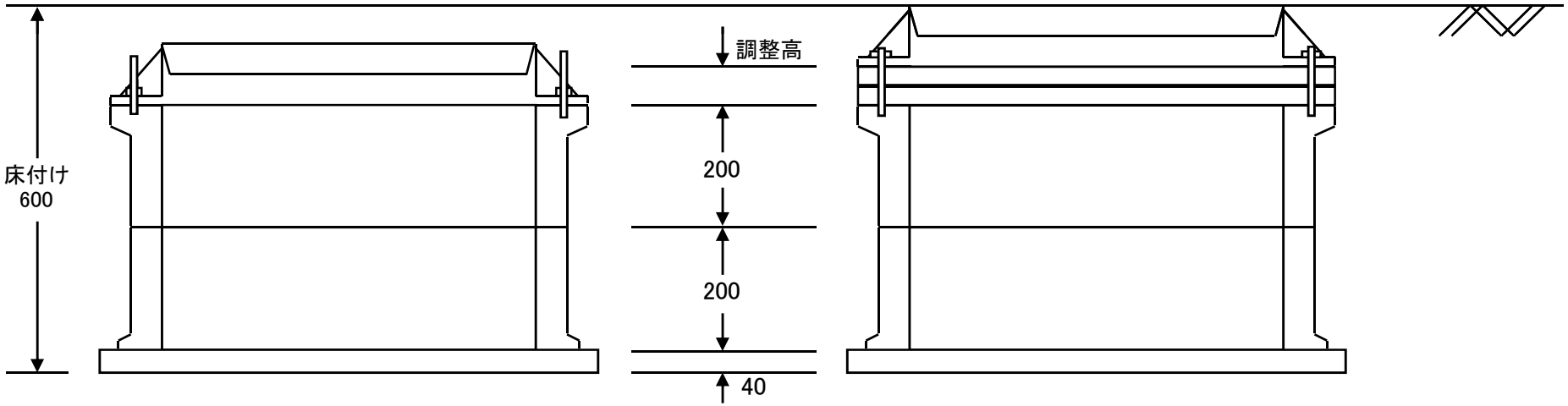

施工手順

1．床付け600にてBOXを設置し、地盤高まで埋戻した後、10日以上の養生期間を設ける。（ボルトは必ずとめること）

止水栓設置施工図

P×Pφ20

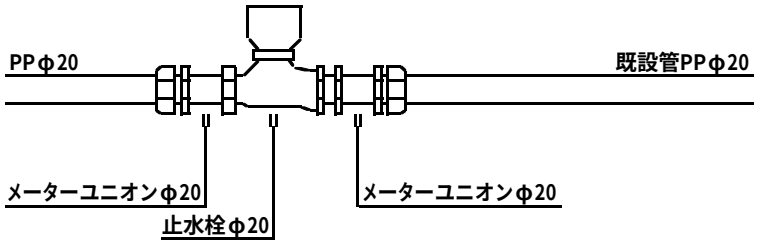

P×Pφ20×13

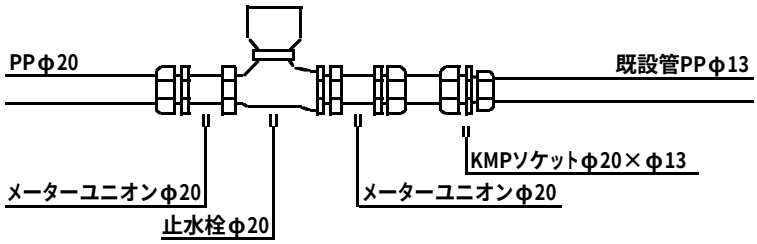

P×Vφ20

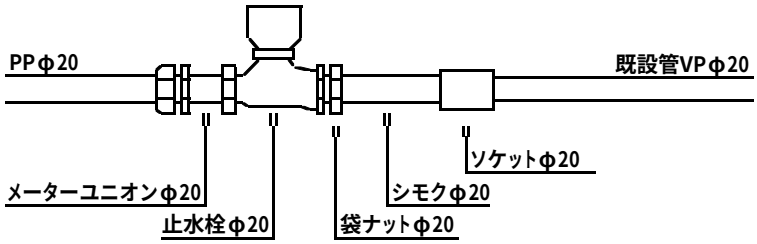

P×Vφ20×φ13

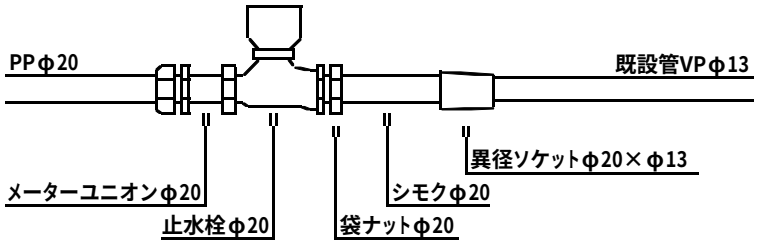

止水栓設置施工図

P×Pφ25

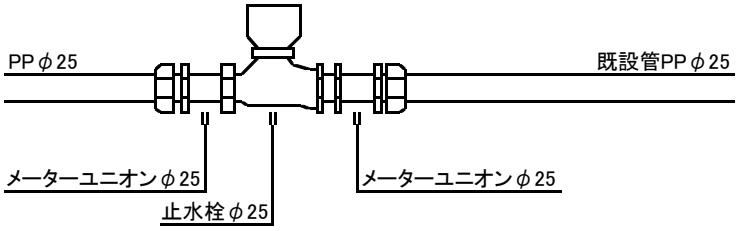

P×Pφ25×13

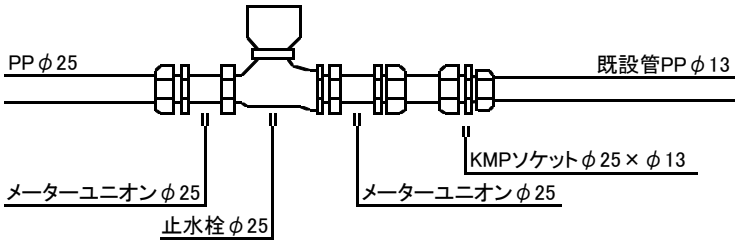

P×Pφ25×20

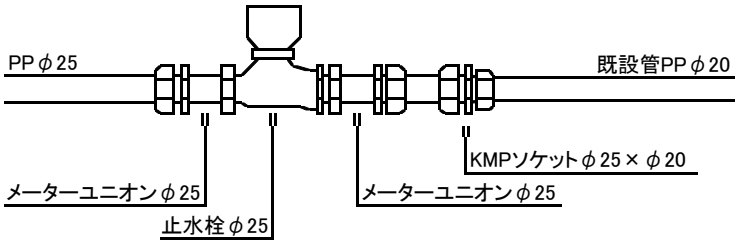

P×Vφ25

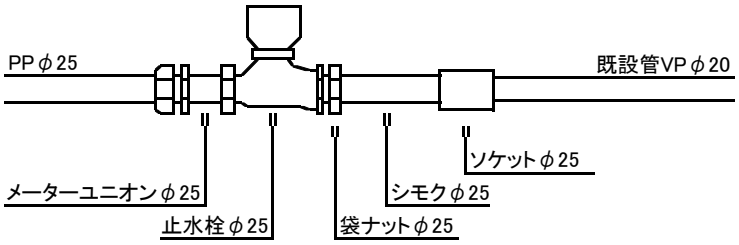

P×Vφ25×φ13

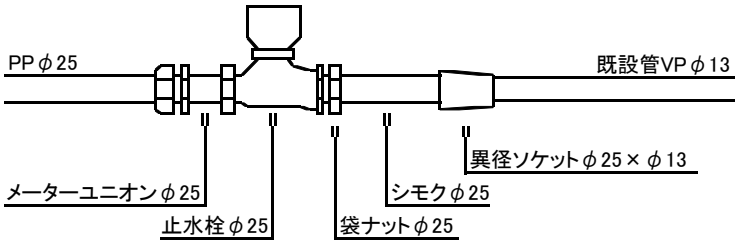

P×Vφ25×φ20

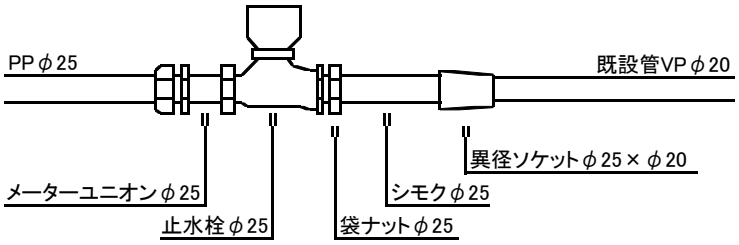

砲金制水弁設置施工図

P×Pφ30

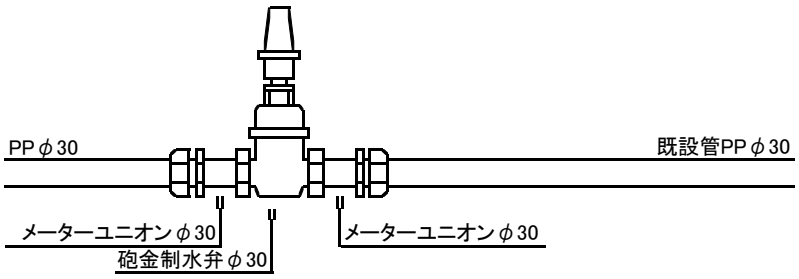

P×Pφ30×φ20

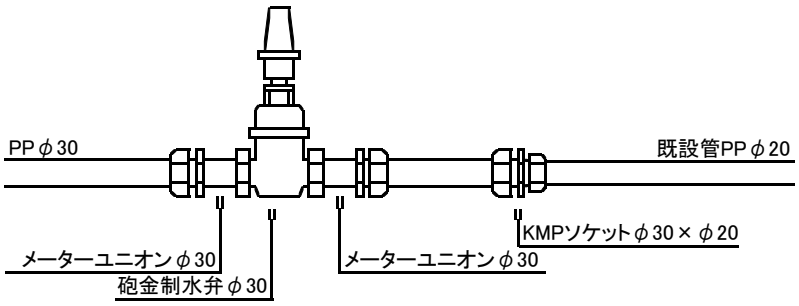

P×Pφ30×φ25

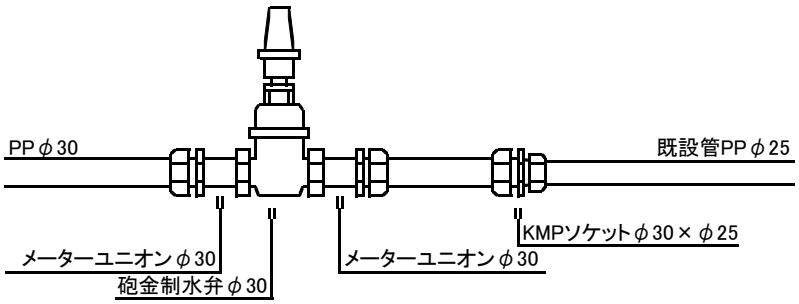

P×Vφ30

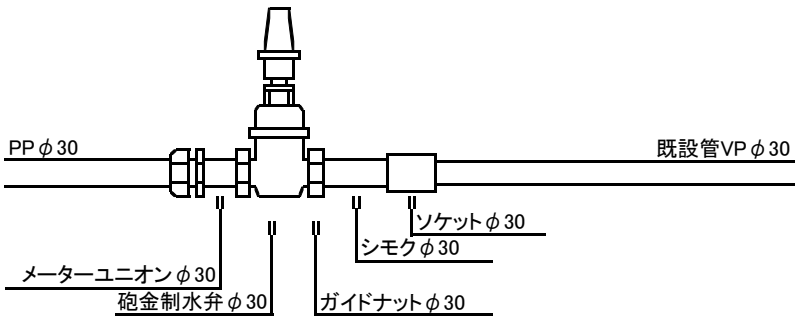

P×Vφ30×20

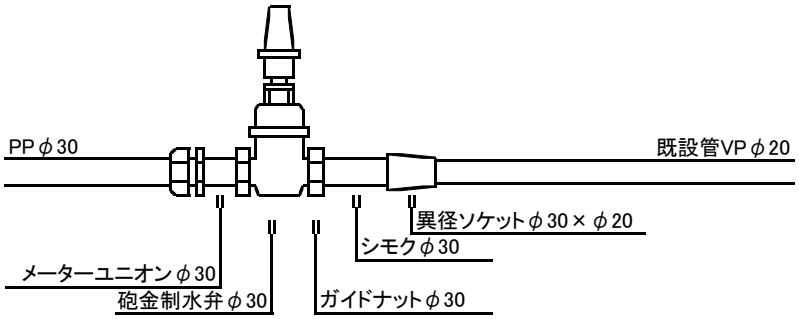

P×Vφ30×25

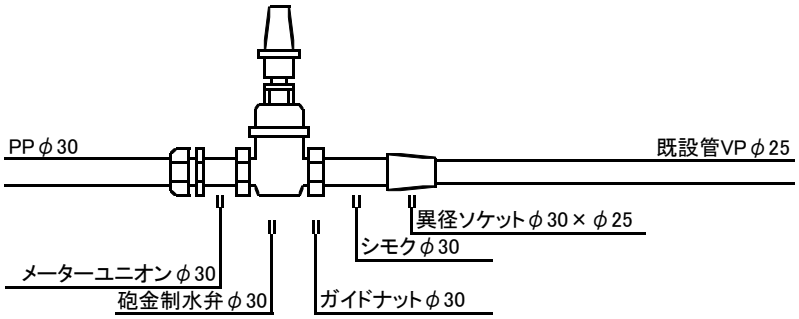

砲金制水弁設置施工図

P×Pφ40

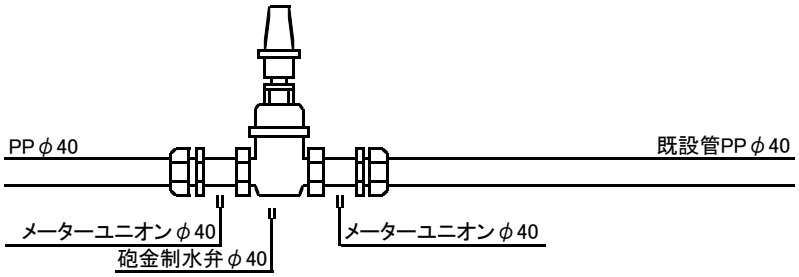

P×Pφ40×φ25

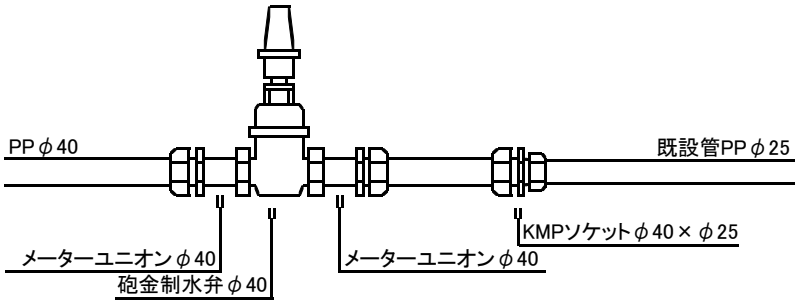

P×Pφ40×φ30

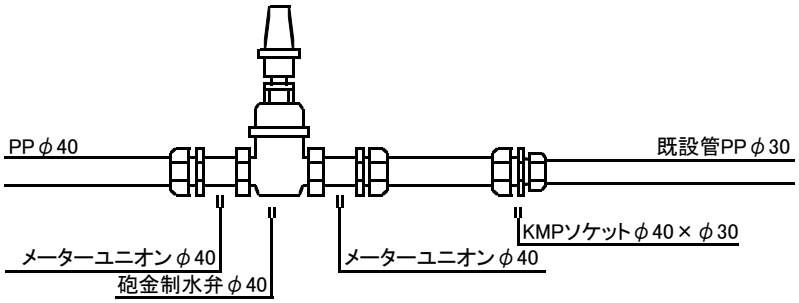

P×Vφ40

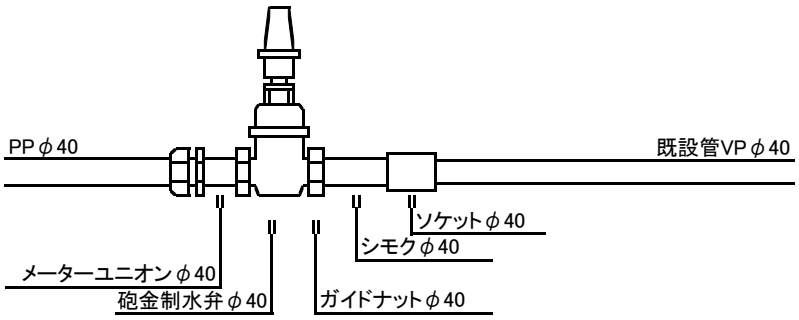

P×Vφ40×25

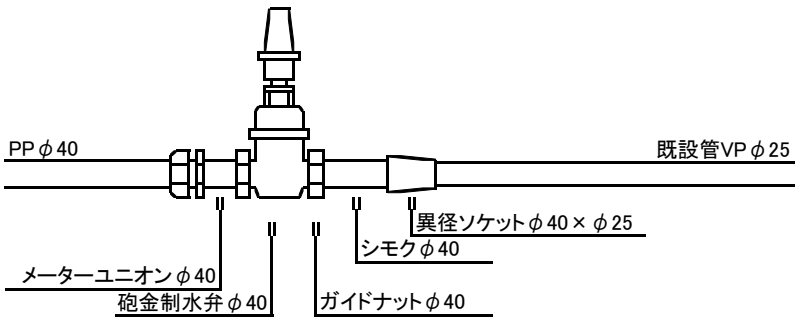

P×Vφ40×30

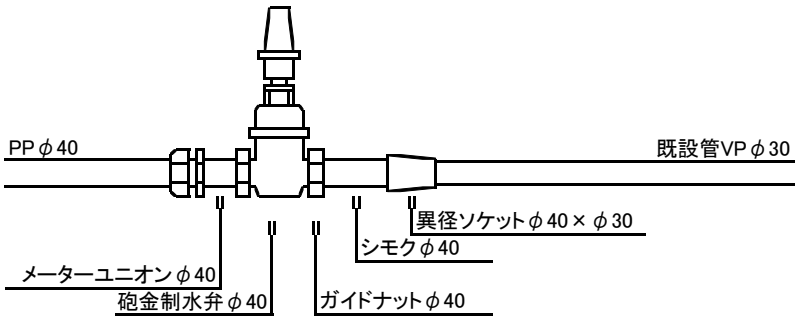

砲金制水弁設置施工図

P×Pφ50

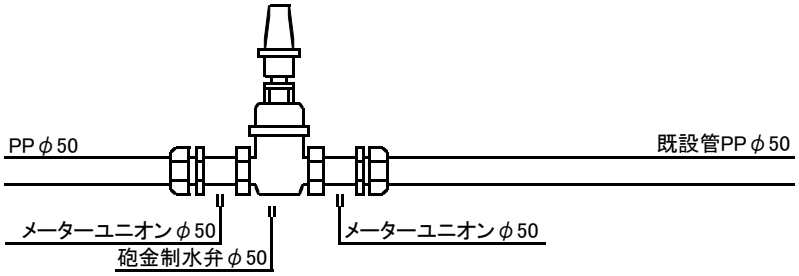

P×Pφ50×φ30

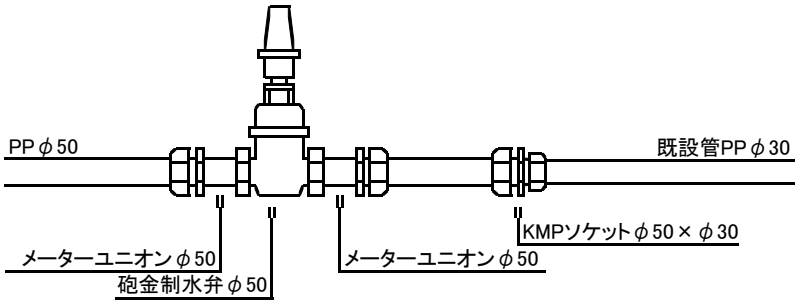

P×Pφ50×φ40

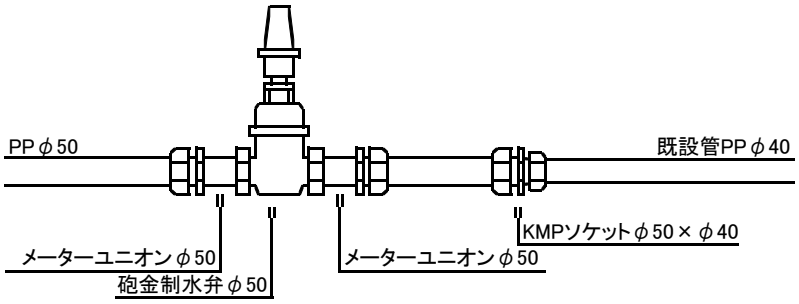

P×Vφ50

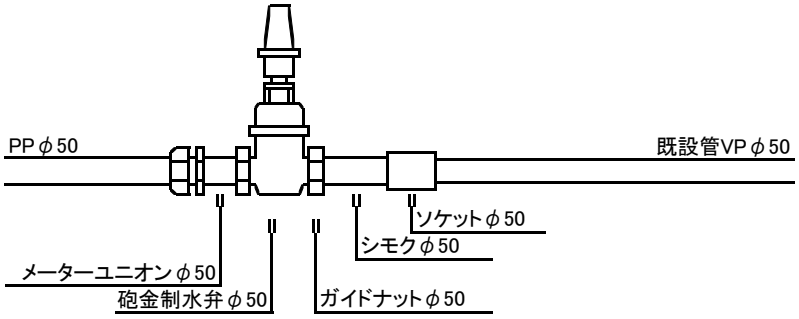

P×Vφ50×30

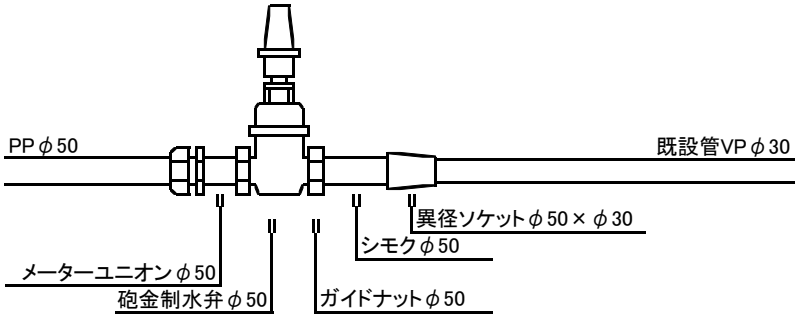

P×Vφ50×40

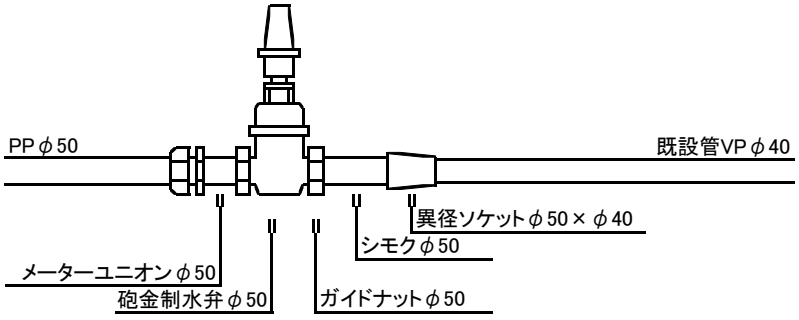

1 管明示テープ(胴巻テープ)施工数量

管種	口径	直管の長さ(m)	直管1本当り(m)	施工延長1m当り(m)
DIP	φ75	4.0	1.31	0.33
	φ100	4.0	1.67	0.42
	φ150	5.0	3.19	0.64
	φ200	5.0	4.15	0.83
	φ250	5.0	5.12	1.02
	φ300	5.0	6.08	1.22
	φ300	6.0	6.08	1.01
	φ350	6.0	7.05	1.17
	φ400	6.0	14.02	2.34
	φ450	6.0	14.99	2.50
VP	φ75	5.0	1.68	0.34
	φ100	5.0	2.15	0.43
	φ150	5.0	3.11	0.62
PP	φ50	40.0	28(1箇所/2.0m)	0.14
PE	φ50	5.0	1.19	0.24
	φ75	5.0	1.70	0.34
	φ100	5.0	2.36	0.47

2 管明示テープ施工方法

直管1本当り4.0mの場合

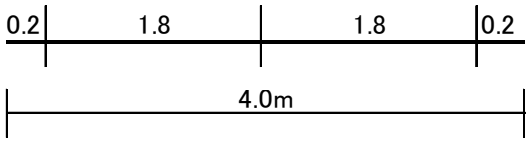

直管1本当り5.0mの場合

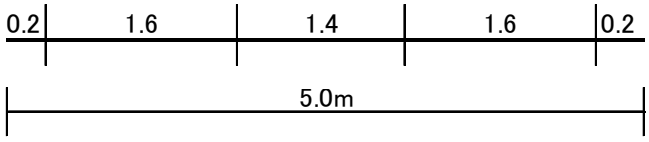

直管1本当り6.0mの場合

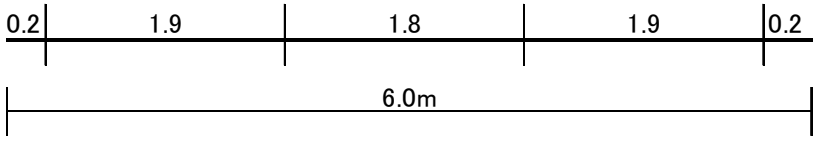

3 注意事項

1) 明示テープは、1箇所当り1.5周(1巻半)巻き付ける。
2) 明示テープの施工間隔は、上記施工方法のとおりとする。
3) ポリエチレンスリーブ被覆工を施工する場合は、管に明示テープを直接巻き付け、スリーブは専用テープ又は専用バンドで固定する。
4) 上記の施工方法は、直管1本当りの場合であり、曲管については、中間に1箇所、T字管・十字管については、その全口数(全方向数)施工する。
5) ポリエチレン管φ50については2.0mに1箇所、施工する。
6) φ400以上の場合、管に巻き付けると共に天端にも施工する。

別紙様式２－２

まわり道標示板

備　考

（１）色彩は、矢印、起終点の記号、通行止区間を赤色、緑の余白は赤色、その他の文字、記号、地図、迂回路を青色、下地を白色とする。

（２）緑の余白は２cm、緑線の太さは１cm とする。