設　　計　　書

公共下水道汚水管布設替工事 第50工区

鹿沼市 坂田山4丁目

工　　期　　75　　日

設　　計　　概　　要

施工延長　L=48.1m

・管布設工　φ200VU　　L=46.3m

・管撤去工　φ250HP　　L=34.8m

・1号マンホール設置工　　2箇所

・公共桝設置工　　1箇所

検算者
設計者

鹿　沼　市　役　所

（甲－1）

設　　計　　書

事業費

内　訳

工 事 費（内消費税相当額　　）

本工事費

用 地 費

補 償 費

委 託 費

事 務 費

変更前回実施			変更今回		
設計額	工事価格		設計額	工事価格	
	消費税			消費税	
	請負工事費			請負工事費	
請負額	請負価格		請負額	請負価格	
	消費税			消費税	
	請負代金			請負代金	
請負率			増減額		

変更理由

鹿　沼　市　役　所　　（甲－2）

土 木 工 事 仕 様 書

令和６年６月１日適用

Ⅰ　共通仕様

１．工事仕様については下記の通りとする

（1）河川工事、砂防工事、道路工事、公園工事及びこれらに類する工事は下記の共通仕様書に準拠し施工する。

栃木県県土整備部発行の土木工事共通仕様書

http://www.pref.tochigi.lg.jp/h02/h30kyoutuusiyousyo.html

（2）下水道工事その他これらに類する工事は下記の共通仕様書に準拠し施工する。

①日本下水道協会発行の下水道土木工事共通仕様書（案）

https://www.jswa.jp/

②栃木県県土整備部発行の土木工事共通仕様書

http://www.pref.tochigi.lg.jp/h02/h30kyoutuusiyousyo.html

（3）土地改良工事、農道整備工事、農業集落排水工事、農村公園工事及びこれらに類する工事は下記の共通仕様書に準拠し施工する。

①栃木県農政部発行の土木工事共通仕様書

http://www.pref.tochigi.lg.jp/g02/kyotuusiyousyo2019.html

②栃木県県土整備部発行の土木工事共通仕様書

http://www.pref.tochigi.lg.jp/h02/h30kyoutuusiyousyo.html

（4）治山工事、林道工事、自然公園等施設工事その他これらに類する工事または森林整備業務にかかわる工事は下記の共通仕様書に準拠し施工する。

①栃木県環境森林部発行の土木工事共通仕様書

http://www.pref.tochigi.lg.jp/d08/documents/2020042.html

②栃木県県土整備部発行の土木工事共通仕様書

http://www.pref.tochigi.lg.jp/h02/h30kyoutuusiyousyo.html

（5）水道工事（導水管、送水管、及び配水管）その他これらに類する工事は下記の共通仕様書に準拠し施工する。

①栃木県県土整備部発行の土木工事共通仕様書

http://www.pref.tochigi.lg.jp/h02/h30kyoutuusiyousyo.html

②日本水道協会の発行する水道工事標準仕様書

http://www.jwwa.or.jp/

なお、最新情報及び改訂版等の管理は表記 URL を参照し、内容等に疑義が生じた場合は、監督職員と協議すること。

2. 資材の購入及び下請負業者の選定について

（1）本工事において、市内で産出、生産又は製造される資材等の規格品質等が設計図書の仕様に適合すると認められる場合は優先して使用するよう努めること。また、資材購入についても市内業者より購入するよう努めること。

（2）下請負業者の選定に当っては、市内業者を優先的に使用するよう努めること。

（3）一次下請業者に対する工事代金の支払いは、速やかに現金又は90日以内の手形で行うものとする。

3. 成果品の電子納品について

請負者は、原則として成果品の電子納品を実施しなければならない。電子納品に当っては、『鹿沼市電子納品運用ガイドライン』を遵守すること。

4. 工事看板の設置基準について

本工事看板の設置は鹿沼市財務部契約検査課 HP 更新履歴（2007 年 12 月 18 日付）を参照すること。

5. 建設発生土の処分について

請負者は、建設発生土については前記1の工事仕様に定めることのほか、次のことに注意し施工しなければならない。

（1）残土運搬・残土処理する場合は関連する諸法令に充分注意し、関係機関と協議するとともに、その旨を監督職員に書面にて報告しなければならない。

（2）土質試験項目等については、『鹿沼市土砂等の埋立て等による土壌の汚染及び災害の発生の防止に関する条例』及び『鹿沼市土砂等の埋立て等による土壌の汚染及び災害の発生の防止に関する施行規則』による。

Ⅱ　特記仕様

1.　工事資料の提出について

請負者は、工事資料の作成にあたって別紙の鹿沼市工事資料一覧表を参照すること。

2. 法定外の労災保険の付保

本工事において、受注者は法定外の労災保険に付さなければならない。

※法定外の労災保険とは、業務や通勤に起因した労働者の負傷、疾病、障害、死亡などに対して、労働者災害補償保険法（労災保険法）による労災補償給付とは別に、企業が独自の立場から補償給付の上積みを行うための保険

3. 週休2日制工事

本工事は、「鹿沼市週休2日制工事試行要領」の対象とならない。

４. 舗装版の切断時に発生する濁水の適切な処理について

本工事におけるカッター切断作業により発生する濁水については、「廃棄物の処理及び清掃に関する法律（昭和 45 年法律第 137 号）に基づき適正に処理しなければならない。また、下記の処理施設は積算上の条件を明示するものであり、処理施設を指定するものではない。なお、舗装版切断時に発生する濁水の処理量は設計変更の対象とする。

積算上の処理施設 ： 株式会社セルクリーンセンター（宇都宮市平出工業団地 45-17）

５. 建設発生土処理場所

設計上、発生土の処理場所は、４㎞の範囲内に処理すると見込んでいるが、発注後、監督職員と協議する。

６. 熱中症対策に資する現場管理費の補正について

（1）本工事は、熱中症対策に資する現場管理費補正の対象工事である。

（2）試行にあたっては、「熱中症対策に資する現場管理費補正の試行について（令和元（2019）年度 7 月 19 日付け技管第 159 号）に基づき行うものとする。

（3）「熱中症対策に資する現場管理費補正の施行について（令和元（2019）年度 7 月 19 日付け技管第 159 号）」は、栃木県ホームページから取得できる。

（県 HP ： https://www.pref.tochigi.lg.jp/h02/20190718.html）

７. 交通誘導員の配置について

別紙特記仕様書による。

８. 危険有害作業主任者の配置について

下水道工事にあたり、『酸素欠乏・硫化水素危険作業主任者技能講習』を修了した者の中から作業主任者を選任し、その主任者の指揮のもと作業を実施すること。

９. 発生土埋戻し及び路盤工について

発生土埋戻しは、一層の仕上がり厚を 20cm 以下とし、タンパ等で十分締固めることまた、路盤工については、一層の仕上がり厚を 15cm 以下とし、所定の機械にて締固めること。

特　記　仕　様　書

1. 交通誘導員について

交通誘導員については、警備業法による警備員とし配置場所は監督員と協議するものとする。なお警備員は、下記のとおり延べ　7　人見込んでいるが、警察等の協議により変更が生じた場合等は別途協議する。

区分	現場条件	交通誘導員A			交通誘導員B		
		日数	配置	人数	日数	配置	人数
1	昼間勤務(8:00～17:00) 実働8時間(交代要員無し)				7	1	7
2	昼間勤務(8:00～17:00) 実働9時間(交代要員有り)						
3	夜間勤務(20:00～5:00) 実働8時間(交代要員無し)						
4	夜間勤務(20:00～5:00) 実働9時間(交代要員有り)						
5	24時間勤務 実働22時間(交代要員無し)						
6	24時間勤務 実働22時間(交代要員有り)						

鹿沼市工事資料一覧表

R2. 2. 1

※1　**1. 提出書類**

No.	工　事　資　料　名	500万円未満※4	検査資料	500万円以上	検査資料	備　　考
1	施工体系図	△	△	△	△	建24の7、建則14の6、仕1-1-1-10
2	施工体制台帳	△	△	△	△	建24の7、建則14の6、仕1-1-1-10
3	再生資源利用・利用促進(実施)書(計画書は施工計画書)、データ※6	○ ※3	●	○	●	仕1-1-1-18、栃木県建設副産物管理基準
4	建設副産物処理承認申請書・同処理調書(産廃処理業者及び収集運搬業者の許可証と契約書写し、処理場等書類と写真添付)	－	－	○	●	仕1-1-1-18、栃木県建設副産物管理基準
5	設計図書照査表	△	△	○※2	●	契19、仕1-1-1-3
6	工事履行報告書(工事実施工程表含む):毎月	－	－	○	●	契13、仕1-1-1-24
7	工事打合せ簿総括表、工事打合せ簿(指示・協議・通知・承諾・提出・報告・その他)	○※7	●	○※7	●	契11Ⅱ④
8	確認・立会願・段階確認書(状況写真添付)	－	－	○	●	契11Ⅱ③、仕3-1-1-6
9	工事写真(電子データ)※8	○	●	○	●	契約16、鹿沼市電子納品ガイドライン
10	使用材料報告書(承認願)(再生ｸﾗｯｼｬｰﾗﾝ(RC材)骨材品質確認状況報告書含む)	○	●	○	●	契15、再生材の利用基準
11	施工計画書(再生資源利用・利用促進計画書含む)	○※3	●	○	●	仕1-1-1-4、土木工事施工計画書作成の手引き
12	施工管理報告書(品質管理、出来形管理)	○	●	○	●	仕1-1-1-23(出来形・品質)
13	台帳関係(舗装・橋梁・照明・標識等)、工事完成図	該当がある場合				仕1-1-1-19、特記仕様書
14	電子納品成果品(事前協議チェックシート、電子媒体納品書含む)	電子納品範囲については監督員との協議による				鹿沼市電子納品ガイドライン
15	その他	監督員が必要と認める資料				
		○:作成資料 ●:検査で確認する資料 △:該当する場合に作成する資料(検査で確認)				

・様式については栃木県土木工事共通仕様書様式集を参照する。

※5　**2. 請負者手持ち資料(検査を受けた年度の翌年から5年間保存)**

No.	工　事　資　料　名	検査資料	備　　考
1	安全教育実施記録簿(写真添付)		仕1-1-1-26
2	産業廃棄物マニフェスト	△	廃掃12の3、仕1-1-1-18
3	建退共証紙購入報告書・建退共証紙受払簿		仕1-1-1-40
4	有資格者証写し一覧表(元請け、下請け)		安4、安則16
5	新規入場者教育実施記録簿(状況写真添付)		安則15
6	KY 活動等実施記録簿(状況写真添付)		安則24の11
7	重機等の検査証写し及び点検記録簿(自主点検票写真)		安則169
8	重機作業における誘導員及び人との分離措置状況写真		安則158
9	作業員名簿(自社・下請)		労基107
10	社内パトロール実施記録簿(状況写真添付)		考査
11	保安施設記録資料		土指針2-2,3
12	山留め、仮締切等の設置後点検記録		安則375
13	足場、支保工等の設置後点検記録		安則567
14	安全協議会等の実施記録簿(状況写真添付)		考査
15	各種安全パトロール指摘事項是正報告書		考査
16	舗装切取りコア等(500㎡未満で異常が認められない場合には不要、確認は納入伝票等で行うものとする。)	△	仕1-1-1-23(出来形・品質)
17	工事カルテ(請負額500 万円以上)		仕1-1-1-5
18	交通整理員集計表及び伝票	△	仕1-1-1-23(出来形・品質)
19	創意工夫提案資料(状況写真添付)		考査
20	各機関等許可証等		仕1-1-1-35
21	地域ｺﾐｭﾆｹｰｼｮﾝ、ボランティア活動記録(状況写真添付)	△	考査
			△該当がある場合は(検査で確認する資料)

※1　提出書類とは、施工に伴い作成する資料であって、完成時には現場とともに引き渡す書類である。

※2　様式総ー3のうち、『栃木県建設工事(変更)請負契約書第19条第1項及び』の記載を削除する。

※3　500万未満の施工計画書に記載する事項
1　工事概要
2　現場組織表
3　緊急時の施工体制及び対応
4　再生資源利用・利用促進(計画)書
5　その他(請負者・発注者が工事施工上必要な事項)

※4　請負額100万円未満の工事資料については、工事写真と出来形のわかる資料とする。(施工計画書等は不要)

※5　請負者手持ち資料とは、発注者に提出を要しないもの。ただし、施工段階あるいは完成検査時に、必要に応じて確認を求めることがあるもの。(原本・原稿等提示)

注)

建	建設業法
建則	建設業法施工規則
廃掃	廃棄物処理法
安	労動安全衛生法
安則	労動安全衛生規則
労基	労動基準法
土指針	土木工事安全施工技術指針
契	鹿沼市建設工事請負契約書
仕	栃木県土木工事共通仕様書
考査	考査項目別運用表

※6　建設副産物情報交換システム(COBRIS)を利用して登録した場合は、電子データの提出不要。
電子データで提出する場合、国土交通省のホームページより配布している様式(Excel版)で作成する。

※7　「通知」「提出」「報告」「届出」は、電子メールでの提出も可とする。この場合、メール文を印刷することで発議者の押印は省略する。(処理・回答の決裁は必要)提出の頻度は、月に2回程度を標準とし、監督職員との協議により決定する。「指示」「協議」に関する工事打合せ簿は、従来通りの扱いとする。

※8　インデックスプリントは監督員が指示した場合作成する。(省略する場合は、検査時に電子データ(写真等)を確認できる用意をする。)

総 括 情 報 表

事務所	05 鹿沼市
設計書名	実施設計書　　当初　　07-05001400000-40
変更回数	0
適用単価区分	1　実施単価
適用単価地区	21 鹿　沼土木事務所管内
単価適用日	0-071210(0)
諸経費体系	1　一般公共
ファイル名	公共下水道汚水管布設替工事第50工区.ES5

	当　世　代	前　世　代
前払率	40	
工種	31　下水道（２）工事	
現場環境改善費	00　計上しない	
市街地補正区分	11　市街地	
交通規制区分	02　一般交通影響あり（２）	
ゼロ債務工事に係る補正	01　補正なし	
週休二日補正区分	01　補正なし	
契約保証方法	01　金銭的保証	
ICT間接費率補正の有無	01　補正なし	
消費税等の率	06　１０％適用	

＊本工事費＊　　内訳表

費目・工種・施工名称など	数　量	単　位	単　価	金　額	備　考
＊＊本　工　事＊＊					X1000
管路		１式			Y10ZZ
管きょ工（開削）		１式			Y103W
管路土工		１式			Y103W2DV
管路掘削		１式			Y103W2DV51I
床掘り 土砂 小規模 全ての費用	43	ｍ３			SZA161　　0 施工　第0-0001号内訳表
機械掘削工（バックホウ）	73	ｍ３			SK005　　0 施工　第0-0002号内訳表
管路埋戻		１式			Y103W2DV51J
機械投入埋戻工（バックホウ） 発生土　砂質土（普通土）	31	ｍ３			SK025　　0 施工　第0-0004号内訳表

＊本工事費＊　　内訳表

費目・工種・施工名称など	数　量	単　位	単　価	金　額	備　考
埋戻し 最大埋戻幅1m未満	48	ｍ３			SZA181　0 施工　第0-0006号内訳表
発生土処理		１式			Y103W2DV51K
土砂等運搬 小規模 土砂(岩塊･玉石混り土含む) 1.0km以下	43	ｍ３			SZA105　0 施工　第0-0007号内訳表
発生土運搬工 運搬距離０．５ｋｍ　ＤＩＤ地区あり	73	ｍ３			SK035　0 施工　第0-0008号内訳表
積込（ルーズ） 土砂 土量50,000m3未満	117	ｍ３			SZA125　0 施工　第0-0010号内訳表
土砂等運搬 標準 土砂(岩塊･玉石混り土含む) 0.5km以下	88	ｍ３			SZA105　0 施工　第0-0011号内訳表
土砂等運搬 標準 土砂(岩塊･玉石混り土含む) 5.0km以下	29	ｍ３			SZA105　0 施工　第0-0012号内訳表
管布設工		１式			Y103W2DW
硬質塩化ビニル管		１式			Y103W2DW4T8

＊本工事費＊　　内訳表

費目・工種・施工名称など	数　量	単　位	単　価	金　額	備　考
硬質塩化ビニル管設置工 呼び径２００ｍｍ	46.3	m			SK980　0 施工　第0-0013号内訳表
ヒューム管（Ｂ形管） 撤去 250㎜ 全ての費用	34.8	m			SZA581　0 施工　第0-0014号内訳表
砂基礎工（機械施工）	17	ｍ３			SK985　0 施工　第0-0015号内訳表
管路土留工		１式			Y103W2E0
たて込み簡易土留		１式			Y103W2E052D
たて込み簡易土留材建込工（両側分） 掘削深　３．５ｍ以下	9	m			SK070　0 施工　第0-0016号内訳表
たて込み簡易土留材建込工（両側分） 掘削深　２．５ｍ以下	39.1	m			SK070　0 施工　第0-0018号内訳表
たて込み簡易土留材引抜工（両側分） 掘削深　３．５ｍ以下	9	m			SK070　0 施工　第0-0019号内訳表
たて込み簡易土留材引抜工（両側分） 掘削深　２．５ｍ以下	39.1	m			SK070　0 施工　第0-0020号内訳表

＊本工事費＊　　内訳表

費目・工種・施工名称など	数　量	単　位	単　価	金　額	備　考
土留め賃料	1	式			F0002　0
取付管及びます工		１式			Y103X
取付管布設工		１式			Y103X2E6
床掘り 土砂 小規模 全ての費用	2	ｍ３			SZA161　0 施工　第0-0001号内訳表
埋戻し 土砂 小規模 全ての費用	1	ｍ３			SZA181　0 施工　第0-0021号内訳表
ます設置工（塩化ビニル製） ます径　２００ｍｍ	1	箇所			SK990　0 施工　第0-0022号内訳表
公共桝用鉄蓋 φ200・T-8 ﾊｯﾄ型・市章入り 建設物価/積算資料	1	枚			F0005　0
取付管布設および支管取付工 管径　１００ｍｍ	1	箇所			SK992　0 施工　第0-0023号内訳表
マンホール用可とう継手 φ100VU　拡張バンド 建設物価/積算資料	1	個			F0004　0

＊本工事費＊　　内訳表

費目・工種・施工名称など	数　量	単　位	単　価	金　額	備　考
マンホール工		１式			Y1040
組立マンホール工		１式			Y10402FX
組立１号マンホール		１式			Y10402FX5AF
マンホール鉄蓋（デザイン品） T－２５　φ６００mm　H１１０mm 圧力開放型浮上防止タイプ	2	組			T5348　0
調整金具 調整高４５mmまで	2	個			T5555　0
調整リング（３号１５ｃｍ） H＝１５０mm	2	個			T5311　0
組立式１号マンホール（斜壁） 上φ６００×下φ９００×H４５０mm	1	個			T5502　0
組立式１号マンホール（斜壁） 上φ６００×下φ９００×H６００mm	1	個			T5503　0
組立式１号マンホール（直壁） φ９００×H１２００mm	1	個			T5507　0

＊本工事費＊　　内訳表

費目・工種・施工名称など	数　量	単　位	単　価	金　額	備　考
組立式１号マンホール（く体ブロック） φ９００×Ｈ９００ｍｍ	1	個			T5513　0
組立式１号マンホール（く体ブロック） φ９００×Ｈ１２００ｍｍ	1	個			T5514　0
組立式１号マンホール（底版） 有効高１３０ｍｍ	2	個			T5522　0
組立マンホール設置工 １号　マンホール深さ３ｍ超～４ｍ以下	1	箇所			SK994　0 施工　第0-0024号内訳表
組立マンホール設置工 １号　マンホール深さ３ｍ以下	1	箇所			SK994　0 施工　第0-0025号内訳表
砕石基礎工 1号マンホール RC40　t=20cm	2	箇所			V0100　0 施工　第0-0026号内訳表
インバート工 1号マンホール	2	箇所			V0200　0 施工　第0-0027号内訳表
マンホール削孔費 φ100　VU 建設物価/積算資料	1	箇所			F0001　0
マンホール削孔費 φ200　VU 建設物価/積算資料	1	箇所			F0003　0

＊本工事費＊　　内訳表

費目・工種・施工名称など		数　量	単　位	単　価	金　額	備　考
	マンホール用可とう継手 φ200VU　拡張バンド 建設物価/積算資料	3	個			F0000　0
付帯工			１式			Y1043
舗装版破砕工			１式			Y10432EY
	舗装版切断 ｱｽﾌｧﾙﾄ舗装版 15cm以下 全ての費用	96.2	m			SZD321　0 施工　第0-0030号内訳表
	舗装版破砕 ｱｽﾌｧﾙﾄ舗装版 騒音振動対策不要 全ての費用	46	ｍ２			SZD311　0 施工　第0-0031号内訳表
	殻運搬 舗装版破砕 6.0km以下 全ての費用	2	ｍ３			SZA961　0 施工　第0-0032号内訳表
	殻運搬 ｺﾝｸﾘｰﾄ(鉄筋)構造物とりこわし 5.7km以下 全ての費用	1	ｍ３			SZA961　0 施工　第0-0033号内訳表
	舗装版切断運搬費（汚泥） ２ｔ車　片道２５ｋｍまで	0.1	ｍ３			T8232　0
	処分費 アスファルト	2	ｍ３			S0020　0 施工　第0-0034号内訳表

＊本工事費＊　　内訳表

費目・工種・施工名称など		数　量	単　位	単　価	金　額	備　考
	処分費 コンクリート（鉄筋）	1	ｍ３			S0020　0 施工　第0-0035号内訳表
	処分費 舗装版切断汚泥	0.1	ｍ３			S0020　0 施工　第0-0036号内訳表
舗装復旧準備工			１式			Y10432J4
	路盤工（人力施工） 車道部下層路盤 仕上り厚４００ｍｍ	46	ｍ２			S1808　0 施工　第0-0037号内訳表
	表層（車道・路肩部） 1.4m未満(1層当り平均仕上り厚50mm以下) 平均仕上り厚５０ｍｍ 全ての費用	46	ｍ２			SZD023　0 施工　第0-0038号内訳表
区画線工			１式			Y10432F4
	区画線設置工 溶融式（手動） 実線　３０ｃｍ 全ての費用	1	ｍ			S4600　0 施工　第0-0039号内訳表
	区画線設置工 溶融式（手動） 実線　４５ｃｍ 全ての費用	1	ｍ			S4600　0 施工　第0-0040号内訳表
仮設工			１式			Y1000

＊本工事費＊　　内訳表

費目・工種・施工名称など	数　量	単　位	単　価	金　額	備　考
交通管理工		1式			Y1000232
交通誘導警備員の計上 交通誘導警備員Ｂ	1	式			S0914　0 施工　第0-0041号内訳表

＊本工事費＊　　内訳表

費目・工種・施工名称など		数　　量	単　位	単　　価	金　　額	備　　考
＊＊直接工事費＊＊						
運搬費			１式			Z0004
	仮設材等の運搬 製品長１２ｍ以内 運搬距離１．４ｋｍ（×往復）	4.4	t			SA005　　0 施工　第0-0043号内訳表
技術管理費			１式			Z0006
	産業廃棄物の分析　溶出試験 10検体まで 六価クロム化合物	1	検体			T9065　　0
共通仮設費（ 率分）			１式			
＊＊共通仮設費計＊＊						
＊＊純工事費＊＊						
現場管理費			１式			

＊本工事費＊　　内訳表

費目・工種・施工名称など	数　量	単　位	単　価	金　額	備　考
＊＊工事原価＊＊					
一般管理費等		1式			
契約保証費		1式			
＊＊一般管理費等計＊＊					
＊＊工事価格＊＊					
＊＊工事価格計＊＊					
消費税・地方消費税額		1式			
＊＊請負工事費＊＊					

施 工 内 訳 表

床掘り　SZA161　施工　第0-0001号内訳表

土砂　小規模　全ての費用　1　ｍ３　当り

機械構成比：　労務構成比：　材料構成比：　市場単価構成比：　標準単価：

代　表　機　労　材　規　格	構成比	単　　価	代　表　機　労　材　規　格(東京地区)	単価(東京地区)	備　考
バックホウ（クローラ型）［後方超小旋回］ 排ガス２次			バックホウ（クローラ型）［後方超小旋回］ 排ガス２次		MA204
運転手（特殊）			運転手（特殊）		RA070
普通作業員			普通作業員		RA010
軽油			軽油 パトロール給油		TSX24
積算単価			積算単価		EP001
小計					

機械掘削工（バックホウ）

施 工 内 訳 表

100　　ｍ３　　当り

名　称　・　規　格　な　ど	数　　量	単　位	単　　価	金　　額	備　　考
土木一般世話役		人			RA125
普通作業員		人			RA010
バックホウ運転 クローラ型・標準 排出ガス対策型２次基準		時間			SX040　　施工　第0-0003号内訳表
計	100	ｍ３			
小計	1	ｍ３			
A　バックホウ規格 C　豪雪割増	=1 =1		B　バックホウ機種		=2

施 工 内 訳 表

バックホウ運転
クローラ型・標準　　排出ガス対策型２次基準　　1　時間　当り

名称・規格など	数量	単位	単価	金額	備考
バックホウ（クローラ型）［標準型］ 排ガス２次		時間			MA181
運転手（特殊）		人			RA070
軽油	5.900	L			TSX24
小計	1	時間			
A　規格 C　岩石割増 E　豪雪割増	=1 =1 =1		B　機種 D　供用日当運転時間（標準＝省略） F　特殊運転手（人／ｈ）標準＝省略		=2 =0 =0.17
G　軽油（Ｌ／ｈ）標準＝省略	=5.9				

機械投入埋戻工（バックホウ）

施 工 内 訳 表

発生土　砂質土（普通土）　　100　　ｍ３　当り

名称・規格など	数量	単位	単価	金額	備考
土木一般世話役		人			RA125
普通作業員		人			RA010
バックホウ運転 クローラ型・標準 排出ガス対策型２次基準		時間			SX040　施工　第0-0003号内訳表
タンパ締固め	100.000	ｍ３			SZA185　施工　第0-0005号内訳表
計	100	ｍ３			
小計	1	ｍ３			
A　バックホウ規格 C　埋戻土種別 E　豪雪割増	=1 =1 =1		B　土質区分 D　バックホウ機種		=4 =2

タンパ締固め　SZA185

施 工 内 訳 表

施工　第0-0005号内訳表

全ての費用　1　ｍ３　当り

機械構成比：　労務構成比：　材料構成比：　市場単価構成比：　標準単価：

代　表　機　労　材　規　格	構成比	単　　価	代　表　機　労　材　規　格(東京地区)	単価(東京地区)	備　考
タンパ（ランマ）賃料			タンパ（ランマ）賃料		KQ632
特殊作業員			特殊作業員		RA005
普通作業員			普通作業員		RA010
ガソリン 　レギュラー　スタンド			ガソリン 　レギュラー　スタンド		TSX32
積算単価			積算単価		EP001
小計					

埋戻し　　SZA181　　# 施 工 内 訳 表　　施工　第0-0006号内訳表

最大埋戻幅1m未満　　1　　ｍ３　　当り

機械構成比：　　労務構成比：　　材料構成比：　　市場単価構成比：　　標準単価：

代　表　機　労　材　規　格	構成比	単　　価	代　表　機　労　材　規　格(東京地区)	単価(東京地区)	備　考
バックホウ（クローラ型）［後方超小旋回］ 超低・排ガス２０１４			バックホウ（クローラ型）［後方超小旋回］ 超低・排ガス２０１４		MA23A
タンパ（ランマ）賃料			タンパ（ランマ）賃料		KQ632
普通作業員			普通作業員		RA010
特殊作業員			特殊作業員		RA005
運転手（特殊）			運転手（特殊）		RA070
軽油			軽油 パトロール給油		TSX24

施 工 内 訳 表

当り

機械構成比：　　労務構成比：　　材料構成比：　　市場単価構成比：　　標準単価：

代　表　機　労　材　規　格	構成比	単　　価	代　表　機　労　材　規　格(東京地区)	単価(東京地区)	備　考
ガソリン 　レギュラー　スタンド			ガソリン 　レギュラー　スタンド		TSX32
積算単価			積算単価		EP001
小計					

施 工 内 訳 表

土砂等運搬　SZA105　施工　第0-0007号内訳表

小規模　土砂(岩塊･玉石混り土含む)　1.0km以下　1　ｍ３　当り

機械構成比：　労務構成比：　材料構成比：　市場単価構成比：　標準単価：

代　表　機　労　材　規　格	構成比	単　　価	代　表　機　労　材　規　格(東京地区)	単価(東京地区)	備　考
ダンプトラック［オンロード・ディーゼル］			ダンプトラック［オンロード・ディーゼル］		MA402
運転手（一般）			運転手（一般）		RA075
軽油			軽油 パトロール給油		TSX24
積算単価			積算単価		EP001
小計					

施 工 内 訳 表

発生土運搬工
運搬距離０．５ｋｍ　ＤＩＤ地区あり　　10　　ｍ３　当り

名称・規格など	数量	単位	単価	金額	備考
ダンプトラック運転 オンロード・ディーゼル		日			SX110　施工　第0-0009号内訳表
計	10	ｍ３			
小計	1	ｍ３			
A　ダンプトラック規格 C　運搬状況による区分 E　タイヤ損耗費区分（運搬路面状況）	=2 =2 =1		B　積込機種 D　運搬距離（ｋｍ） F　豪雪割増		=3 =0.5 =1

ダンプトラック運転
オンロード・ディーゼル

施 工 内 訳 表

1　　日　　当り

名称・規格など	数量	単位	単価	金額	備考
ダンプトラック［オンロード・ディーゼル］		供用日			MA402
運転手（一般）		人			RA075
軽油	32.000	L			TSX24
タイヤ損耗費 ダンプトラック		供用日			KP110
小計	1	日			
A　規格 C　岩石割増 E　豪雪割増	=2 =1 =1		B　タイヤ損耗費区分（運搬路面状況） D　供用日当運転時間（標準＝省略） F　ダンプトラック（供用日／日）		=1 =0 =1.29
G　一般運転手（人／日） I　タイヤ損耗費（供用日／日）	=1 =1.29		H　軽油（L／日）		=32

施 工 内 訳 表

積込（ルーズ）　SZA125　施工　第0-0010号内訳表

土砂　土量50,000m3未満　1　ｍ３　当り

機械構成比：　労務構成比：　材料構成比：　市場単価構成比：　標準単価：

代　表　機　労　材　規　格	構成比	単　　価	代　表　機　労　材　規　格(東京地区)	単価(東京地区)	備　考
バックホウ（クローラ型）［標準型］ 排ガス２０１４			バックホウ（クローラ型）［標準型］ 排ガス２０１４		MA19S
運転手（特殊）			運転手（特殊）		RA070
軽油			軽油 パトロール給油		TSX24
積算単価			積算単価		EP001
小計					

施 工 内 訳 表

土砂等運搬　SZA105　施工　第0-0011号内訳表

標準　土砂(岩塊･玉石混り土含む)　0.5km以下　1　ｍ３　当り

機械構成比：　労務構成比：　材料構成比：　市場単価構成比：　標準単価：

代　表　機　労　材　規　格	構成比	単　　価	代　表　機　労　材　規　格(東京地区)	単価(東京地区)	備　考
ダンプトラック［オンロード・ディーゼル］			ダンプトラック［オンロード・ディーゼル］		MA405
運転手（一般）			運転手（一般）		RA075
軽油			軽油 パトロール給油		TSX24
積算単価			積算単価		EP001
小計					

施 工 内 訳 表

土砂等運搬　SZA105　施工　第0-0012号内訳表

標準　土砂(岩塊･玉石混り土含む)　5.0km以下　1　ｍ３　当り

機械構成比：　労務構成比：　材料構成比：　市場単価構成比：　標準単価：

代　表　機　労　材　規　格	構成比	単　　価	代　表　機　労　材　規　格(東京地区)	単価(東京地区)	備　考
ダンプトラック［オンロード・ディーゼル］			ダンプトラック［オンロード・ディーゼル］		MA405
運転手（一般）			運転手（一般）		RA075
軽油			軽油 パトロール給油		TSX24
積算単価			積算単価		EP001
小計					

施 工 内 訳 表

硬質塩化ビニル管設置工
呼び径２００ｍｍ

1　　m　　当り

名　称　・　規　格　な　ど	数　　量	単　位	単　　価	金　　額	備　　考
硬質塩化ビニル管設置工 呼び径２００	1.000	m			RN304
小計	1	m			
A　規格・仕様 C　時間的制約の有無（Ｂ＝１時選択）	=2 =1		B　施工規模 D　夜間作業の有無		=1 =1

施 工 内 訳 表

ヒューム管（Ｂ形管）　SZA581　施工　第0-0014号内訳表

撤去　250mm　全ての費用　1　m　当り

機械構成比：　労務構成比：　材料構成比：　市場単価構成比：　標準単価：

代　表　機　労　材　規　格	構成比	単　　価	代　表　機　労　材　規　格(東京地区)	単価(東京地区)	備　考
バックホウ［クローラ・後方超小旋回］賃料 クレーン付き			バックホウ［クローラ・後方超小旋回］賃料 クレーン付き		KQ051
その他(機械)			その他(機械)		EK009
普通作業員			普通作業員		RA010
運転手（特殊）			運転手（特殊）		RA070
土木一般世話役			土木一般世話役		RA125
特殊作業員			特殊作業員		RA005

施 工 内 訳 表

全ての費用

当り

機械構成比：　　労務構成比：　　材料構成比：　　市場単価構成比：　　標準単価：

代　表　機　労　材　規　格	構成比	単　　価	代　表　機　労　材　規　格(東京地区)	単価(東京地区)	備　考
その他(労務)			その他(労務)		ER009
軽油			軽油 パトロール給油		TSX24
その他(材料)			その他(材料)		EZ009
積算単価			積算単価		EP001
小計					

砂基礎工（機械施工）

施 工 内 訳 表

1　　ｍ３　　当り

名　称　・　規　格　な　ど	数　　量	単　位	単　　価	金　　額	備　　考
再生砂	1.260	ｍ３			TCF18
砂基礎工 設置　機械施工	1.000	ｍ３			RN504
小計	1	ｍ３			
A　施工規模 C　夜間作業の有無 E　砂の種類（Ｄ＝１時選択）	=1 =1 =2		B　時間的制約の有無（Ａ＝１時選択） D　砂計上の有無 F　砂数量（ｍ３／ｍ３）（土量変化率考慮）		=1 =1 =1.26

たて込み簡易土留材建込工（両側分）

施 工 内 訳 表

掘削深　３．５ｍ以下　　10　　ｍ　　当り

名　称　・　規　格　な　ど	数　　量	単　位	単　　価	金　　額	備　　考
土木一般世話役		人			RA125
特殊作業員		人			RA005
普通作業員		人			RA010
バックホウ運転 クローラ型・標準 排出ガス対策型２次基準		時間			SX040　　施工　第0-0017号内訳表
計	10	m			
小計	1	m			
A　作業区分 C　バックホウ機種（Ａ＝１時選択）	=1 =2		B　掘削深 F　豪雪割増		=5 =1

施 工 内 訳 表

バックホウ運転
クローラ型・標準　　排出ガス対策型２次基準　　1　時間　当り

名称・規格など	数量	単位	単価	金額	備考
バックホウ（クローラ型）［標準型］ 排ガス２次		時間			MA181
運転手（特殊）		人			RA070
軽油	5.900	L			TSX24
小計	1	時間			
A　規格 C　岩石割増 E　豪雪割増	=1 =1 =1		B　機種 D　供用日当運転時間（標準＝省略） F　特殊運転手（人／ｈ）標準＝省略		=2 =0 =0
G　軽油（Ｌ／ｈ）標準＝省略	=0				

たて込み簡易土留材建込工（両側分）

施 工 内 訳 表

掘削深　２．５ｍ以下　　10　　ｍ　　当り

名称・規格など	数量	単位	単価	金額	備考
土木一般世話役		人			RA125
特殊作業員		人			RA005
普通作業員		人			RA010
バックホウ運転 クローラ型・標準 排出ガス対策型２次基準		時間			SX040　施工　第0-0017号内訳表
計	10	m			
小計	1	m			
A　作業区分 C　バックホウ機種（Ａ＝１時選択）	=1 =2		B　掘削深 F　豪雪割増		=3 =1

たて込み簡易土留材引抜工（両側分）

施 工 内 訳 表

掘削深　３．５ｍ以下　　10　　ｍ　　当り

名称・規格など	数量	単位	単価	金額	備考
土木一般世話役		人			RA125
特殊作業員		人			RA005
普通作業員		人			RA010
トラッククレーン［油圧伸縮ジブ型］賃料		日			KQ305
計	10	m			
小計	1	m			
A　作業区分 E　クレーン賃料補正係数（標準＝省略）	=2 =0		B　掘削深 F　豪雪割増		=5 =1

たて込み簡易土留材引抜工（両側分）
掘削深　２．５ｍ以下

施 工 内 訳 表

10　　ｍ　　当り

名称・規格など	数量	単位	単価	金額	備考
土木一般世話役		人			RA125
特殊作業員		人			RA005
普通作業員		人			RA010
トラッククレーン［油圧伸縮ジブ型］賃料		日			KQ305
計	10	m			
小計	1	m			
A　作業区分 E　クレーン賃料補正係数（標準＝省略）	=2 =0		B　掘削深 F　豪雪割増		=3 =1

施 工 内 訳 表

埋戻し　SZA181　施工　第0-0021号内訳表

土砂　小規模　全ての費用　1　ｍ３　当り

機械構成比：　労務構成比：　材料構成比：　市場単価構成比：　標準単価：

代　表　機　労　材　規　格	構成比	単　　価	代　表　機　労　材　規　格(東京地区)	単価(東京地区)	備　考
バックホウ（クローラ型）［後方超小旋回］ 排ガス２次			バックホウ（クローラ型）［後方超小旋回］ 排ガス２次		MA204
タンパ及びランマ［ランマ］			タンパ及びランマ［ランマ］		MC271
普通作業員			普通作業員		RA010
特殊作業員			特殊作業員		RA005
運転手（特殊）			運転手（特殊）		RA070
軽油			軽油 パトロール給油		TSX24

施 工 内 訳 表

全ての費用

当り

機械構成比：　　労務構成比：　　材料構成比：　　市場単価構成比：　　標準単価：

代　表　機　労　材　規　格	構成比	単　　価	代　表　機　労　材　規　格(東京地区)	単価(東京地区)	備　考
ガソリン 　レギュラー　スタンド			ガソリン 　レギュラー　スタンド		TSX32
積算単価			積算単価		EP001
小計					

ます設置工（塩化ビニル製）
ます径　２００ｍｍ

施 工 内 訳 表

1　　箇所　　当り

名称・規格など	数量	単位	単価	金額	備考
ます設置工（塩化ビニル製） ます径２００ｍｍ	1.000	箇所			RN004
ます設置工　鋳鉄製防護蓋設置費 手間のみ	1.000	箇所			RN022
小計	1	箇所			
A　規格・仕様 D　夜間作業の有無	=2 =1		B　施工規模 E　鋳鉄製防護蓋設置（手間のみ）の有無		=2 =2

施 工 内 訳 表

取付管布設および支管取付工
管径　１００ｍｍ　　1　　箇所　　当り

名　称　・　規　格　な　ど	数　　量	単　位	単　　価	金　　額	備　　考
取付管布設及び支管取付工 管径１００ｍｍ	1.000	箇所			RN032
取付管布設および支管取付工　加算額 可とう性支管設置費　管径１００	1.000	箇所			RN042
小計	1	箇所			
A　規格・仕様 D　夜間作業の有無 F　本管材質	=1 =1 =3		B　施工規模 E　取付管長 G　可とう性支管設置の有無		=2 =2 =2

施 工 内 訳 表

組立マンホール設置工
１号　マンホール深さ３ｍ超～４ｍ以下　　1　　箇所　　当り

名　称　・　規　格　な　ど	数　　量	単　位	単　　価	金　　額	備　　考
組立マンホール設置工 １号　深３ｍ超～４ｍ以下	1.000	箇所			RN114
小計	1	箇所			
A　規格・仕様 D　夜間作業の有無	=8 =1		B　施工規模		=2

施 工 内 訳 表

組立マンホール設置工
１号　マンホール深さ３ｍ以下　　1　　箇所　　当り

名　称　・　規　格　な　ど	数　　量	単　位	単　　価	金　　額	備　　考
組立マンホール設置工 １号　深３ｍ以下	1.000	箇所			RN112
小計	1	箇所			
A　規格・仕様 D　夜間作業の有無	=7 =1		B　施工規模		=2

施 工 内 訳 表

砕石基礎工
1号マンホール　　RC40　t=20cm　　1　箇所　当り

名称・規格など	数量	単位	単価	金額	備考
再生クラッシャラン ＲＣ－４０	0.23	ｍ３			TCF04
小計	1	箇所			

インバート工

施 工 内 訳 表

1号マンホール　　1　　箇所　　当り

名　称　・　規　格　な　ど	数　　量	単　位	単　　価	金　　額	備　　考
コンクリート 無筋･鉄筋構造物 ﾊﾞｯｸﾎｳ(ｸﾚｰﾝ機能付)打設	0.18	ｍ３			SZB401　施工　第0-0028号内訳表 全ての費用
モルタル上塗工 混合比　１：２ モルタル厚２０ｍｍ	0.79	ｍ２			SK141　施工　第0-0029号内訳表
小計	1	箇所			

施 工 内 訳 表

コンクリート　SZB401　施工　第0-0028号内訳表

無筋･鉄筋構造物　ﾊﾞｯｸﾎｳ(ｸﾚｰﾝ機能付)打設　全ての費用　1　ｍ３　当り

機械構成比：　労務構成比：　材料構成比：　市場単価構成比：　標準単価：

代　表　機　労　材　規　格	構成比	単　　価	代　表　機　労　材　規　格(東京地区)	単価(東京地区)	備　考
バックホウ［クローラ型・クレーン付］賃料			バックホウ［クローラ型・クレーン付］賃料		KQ024
その他(機械)			その他(機械)		EK009
特殊作業員			特殊作業員		RA005
普通作業員			普通作業員		RA010
土木一般世話役			土木一般世話役		RA125
運転手（特殊）			運転手（特殊）		RA070

施 工 内 訳 表

全ての費用

当り

機械構成比：　　労務構成比：　　材料構成比：　　市場単価構成比：　　標準単価：

代　表　機　労　材　規　格	構成比	単　　価	代　表　機　労　材　規　格(東京地区)	単価(東京地区)	備　考
その他(労務)			その他(労務)		ER009
生コンクリート（１８－８－２５） （W／C指定なし）			生コンクリート ２４－１２－２５　高炉　W／C５５％		T1101
軽油			軽油 パトロール給油		TSX24
その他(材料)			その他(材料)		EZ009
積算単価			積算単価		EP001
小計					

施 工 内 訳 表

モルタル上塗工
混合比　１：２　　モルタル厚２０ｍｍ　　1　ｍ２　当り

名称・規格など	数量	単位	単価	金額	備考
左官		人			RA175
普通作業員		人			RA010
モルタル練（配合１：２）別途計上	0.000				
小計	1	ｍ２			
A　混合比 C　モルタル厚（ｍｍ）	=1 =20		B　セメント種類		=2

施 工 内 訳 表

舗装版切断　SZD321　施工　第0-0030号内訳表

ｱｽﾌｧﾙﾄ舗装版　15cm以下　全ての費用　1　m　当り

機械構成比：　労務構成比：　材料構成比：　市場単価構成比：　標準単価：

代　表　機　労　材　規　格	構成比	単　　価	代　表　機　労　材　規　格(東京地区)	単価(東京地区)	備　考
コンクリートカッタ［バキューム式・湿式］ 超低騒音			コンクリートカッタ［バキューム式・湿式］ 超低騒音		MC448
その他(機械)			その他(機械)		EK009
特殊作業員			特殊作業員		RA005
土木一般世話役			土木一般世話役		RA125
普通作業員			普通作業員		RA010
その他(労務)			その他(労務)		ER009

施 工 内 訳 表

全ての費用

当り

機械構成比：　　労務構成比：　　材料構成比：　　市場単価構成比：　　標準単価：

代　表　機　労　材　規　格	構成比	単　　価	代　表　機　労　材　規　格(東京地区)	単価(東京地区)	備　考
ブレード（コンクリートカッタ） 径１８インチ（４５ｃｍ）			ブレード（コンクリートカッタ） 径１８インチ（４５ｃｍ）		TSD05
ガソリン レギュラー　スタンド			ガソリン レギュラー　スタンド		TSX32
その他(材料)			その他(材料)		EZ009
積算単価			積算単価		EP001
小計					

施 工 内 訳 表

舗装版破砕　SZD311　施工　第0-0031号内訳表

ｱｽﾌｧﾙﾄ舗装版　騒音振動対策不要　全ての費用　1　ｍ２　当り

機械構成比：　労務構成比：　材料構成比：　市場単価構成比：　標準単価：

代　表　機　労　材　規　格	構成比	単　　価	代　表　機　労　材　規　格(東京地区)	単価(東京地区)	備　考
バックホウ［クローラ・後方超小旋回］賃料			バックホウ［クローラ・後方超小旋回］賃料		KQ049
土木一般世話役			土木一般世話役		RA125
運転手（特殊）			運転手（特殊）		RA070
普通作業員			普通作業員		RA010
軽油			軽油 パトロール給油		TSX24
積算単価			積算単価		EP001

施 工 内 訳 表

全ての費用

当り

機械構成比：　　労務構成比：　　材料構成比：　　市場単価構成比：　　標準単価：

代　表　機　労　材　規　格	構成比	単　　価	代　表　機　労　材　規　格(東京地区)	単価(東京地区)	備　考
小計					

施 工 内 訳 表

殻運搬　　SZA961　　施工　第0-0032号内訳表

舗装版破砕　　6.0km以下　　全ての費用　　1　　ｍ３　　当り

機械構成比：　　労務構成比：　　材料構成比：　　市場単価構成比：　　標準単価：

代　表　機　労　材　規　格	構成比	単　　価	代　表　機　労　材　規　格(東京地区)	単価(東京地区)	備　考
ダンプトラック［オンロード・ディーゼル］			ダンプトラック［オンロード・ディーゼル］		MA405
運転手（一般）			運転手（一般）		RA075
軽油			軽油 パトロール給油		TSX24
積算単価			積算単価		EP001
小計					

施 工 内 訳 表

殻運搬　SZA961　施工　第0-0033号内訳表

ｺﾝｸﾘｰﾄ(鉄筋)構造物とりこわし　5.7km以下　全ての費用　1　ｍ３　当り

機械構成比：　労務構成比：　材料構成比：　市場単価構成比：　標準単価：

代　表　機　労　材　規　格	構成比	単　　価	代　表　機　労　材　規　格(東京地区)	単価(東京地区)	備　考
ダンプトラック［オンロード・ディーゼル］			ダンプトラック［オンロード・ディーゼル］		MA405
運転手（一般）			運転手（一般）		RA075
軽油			軽油 パトロール給油		TSX24
積算単価			積算単価		EP001
小計					

処分費

施 工 内 訳 表

アスファルト　　100　　ｍ３　　当り

名称・規格など	数量	単位	単価	金額	備考
アスファルト廃材処理費	100.000	ｍ３			T2604
計	100	ｍ３			
小計	1	ｍ３			
A　廃材種別	=3				

処分費

施 工 内 訳 表

コンクリート（鉄筋）　　100　　ｍ３　　当り

名称・規格など	数量	単位	単価	金額	備考
コンクリート廃材処理費 鉄筋構造物廃材	100.000	ｍ３			T2600
計	100	ｍ３			
小計	1	ｍ３			
A　廃材種別	=1				

施 工 内 訳 表

処分費
舗装版切断汚泥　　100　　ｍ３　　当り

名称・規格など	数量	単位	単価	金額	備考
舗装版切断汚泥処分費 汚泥比重　１．２０～１．１０	100.000	ｍ３			T8230
計	100	ｍ３			
小計	1	ｍ３			
A　廃材種別	=5				

路盤工（人力施工）

施 工 内 訳 表

車道部下層路盤　　仕上り厚４００ｍｍ　　100　ｍ２　当り

名称・規格など	数量	単位	単価	金額	備考
普通作業員		人			RA010 路盤材敷均し・小運搬
再生クラッシャラン ＲＣ－４０	51.600	ｍ３			TCF04 １００×仕上厚×１．２９
諸雑費		%			#01
計	100	ｍ２			
小計	1	ｍ２			
A　路盤種別 C　路盤材規格	=3 =2		B　施工幅 D　路盤厚さ（ｍｍ）		=1 =400

施 工 内 訳 表

表層（車道・路肩部）　SZD023　施工　第0-0038号内訳表

1.4m未満(1層当り平均仕上り厚50mm以下)　平均仕上り厚５０ｍｍ　全ての費用　1　ｍ２　当り

機械構成比：　労務構成比：　材料構成比：　市場単価構成比：　標準単価：

代　表　機　労　材　規　格	構成比	単　　価	代　表　機　労　材　規　格(東京地区)	単価(東京地区)	備　考
振動ローラ（舗装用）［ハンドガイド式］			振動ローラ（舗装用）［ハンドガイド式］		MC246
振動コンパクタ［前進型］			振動コンパクタ［前進型］		MC274
その他(機械)			その他(機械)		EK009
特殊作業員			特殊作業員		RA005
普通作業員			普通作業員		RA010
土木一般世話役			土木一般世話役		RA125

施 工 内 訳 表

全ての費用

当り

機械構成比：　　労務構成比：　　材料構成比：　　市場単価構成比：　　標準単価：

代　表　機　労　材　規　格	構成比	単　　価	代　表　機　労　材　規　格(東京地区)	単価(東京地区)	備　考
その他(労務)			その他(労務)		ER009
アスファルト混合物 　エコスラグ入り再生密粒度アスコン（２０）			アスファルト混合物 　密粒度（２０）		T1480
アスファルト乳剤 　ＰＫ－３　プライムコート用			アスファルト乳剤 　ＰＫ－３　プライムコート用		TG402
ガソリン 　レギュラー　スタンド			ガソリン 　レギュラー　スタンド		TSX32
軽油			軽油 　パトロール給油		TSX24
その他(材料)			その他(材料)		EZ009

施 工 内 訳 表

全ての費用

当り

機械構成比：　　労務構成比：　　材料構成比：　　市場単価構成比：　　標準単価：

代　表　機　労　材　規　格	構成比	単　　価	代　表　機　労　材　規　格(東京地区)	単価(東京地区)	備　考
積算単価			積算単価		EP001
小計					

区画線設置工

施 工 内 訳 表

溶融式（手動）　　実線　３０ｃｍ　　全ての費用　　1000　m　当り

名称・規格など	数量	単位	単価	金額	備考
区画線設置工[溶融式（手動）] 実線　30ｃｍ 豪雪補正：無　時間的制約：無　昼間	1,000.000	m			T3A06
路面標示用塗料　３種１号　JIS　K　5665 溶融式　白　比重２．０ ガラスビーズ含有量１５～１８％	1,130.000	ｋｇ			T4A06
ガラスビーズ　ＪＩＳ　Ｒ　３３０１ １号（０．１０６～０．８５０ｍｍ） 色－　比重－	50.000	ｋｇ			T4A13
接着用プライマー 区画線用　色－　比重０．９	50.000	ｋｇ			T4A11
軽油	65.000	L			TSX24
雑材料		%			#01
計	1,000	m			
小計	1	m			
A　施工区分 C　時間的制約の有無 E　色	=1 =1 =1		B　規格・仕様 D　夜間作業の有無 F　塗装厚		=3 =1 =1
G　舗装種別 I　施工区間 K　費用の内訳	=1 =1 =1		H　排水性舗装の有無 J　豪雪割増		=1 =2

区画線設置工

施 工 内 訳 表

溶融式（手動）　　実線　４５ｃｍ　　全ての費用　　1000　　ｍ　　当り

名　称　・　規　格　な　ど	数　　量	単　位	単　　価	金　　額	備　　考
区画線設置工[溶融式（手動）] 実線　45ｃｍ 豪雪補正：無　時間的制約：無　昼間	1,000.000	m			T3A09
路面標示用塗料　３種１号　JIS　K　5665 溶融式　白　比重２．０ ガラスビーズ含有量１５～１８％	1,700.000	ｋｇ			T4A06
ガラスビーズ　ＪＩＳ　Ｒ　３３０１ １号（０．１０６～０．８５０ｍｍ） 色－　比重－	75.000	ｋｇ			T4A13
接着用プライマー 区画線用　色－　比重０．９	75.000	ｋｇ			T4A11
軽油	73.000	L			TSX24
雑材料		%			#01
計	1,000	m			
小計	1	m			
A　施工区分 C　時間的制約の有無 E　色	=1 =1 =1		B　規格・仕様 D　夜間作業の有無 F　塗装厚		=4 =1 =1
G　舗装種別 I　施工区間 K　費用の内訳	=1 =1 =1		H　排水性舗装の有無 J　豪雪割増		=1 =2

施 工 内 訳 表

交通誘導警備員の計上
交通誘導警備員Ｂ　　1　式　当り

名称・規格など	数量	単位	単価	金額	備考
交通誘導警備員Ｂ	7.000	人・日			SA063　施工　第0-0042号内訳表
小計	1	式			
A　必要日数 C　交通誘導警備員	=7 =2		B　配置人数		=1

交通誘導警備員Ｂ

施 工 内 訳 表

1　　人・日　当り

名称・規格など	数量	単位	単価	金額	備考
交通誘導警備員B		人			RA227
小計	1	人・日			
A　交通誘導警備員区分	=2				

施 工 内 訳 表

仮設材等の運搬
製品長１２ｍ以内　　運搬距離１．４ｋｍ（×往復）　　1　t　当り

名称・規格など	数量	単位	単価	金額	備考
仮設材等運搬費	1.000	t			E0001
仮設材等積込み、取卸し費 往復分	1.000	t			K0503
小計	1	t			
A　製品長区分 C　運搬区分 F　有料道路利用料計上の有無	=1 =3 =2		B　片道運搬距離（ｋｍ） D　深夜早朝割増の有無 G　その他の諸料金計上の有無		=1.4 =1 =2
J　仮設材等（鋼矢板,H形鋼等）の積込,取卸費	=4				

入力データ一覧表

コード	名称・規格など	数量／単位	単価 金額	条件値 条件名称
X1000	＊＊本　工　事＊＊			
Y10ZZ	管路	１式		
Y103W	管きょ工（開削）	１式		
Y103W2DV	管路土工	１式		
Y103W2DV51I	管路掘削	１式		
SZA161	床掘り 土砂	43 ｍ３		A=1,B=5 A=土砂,B=小規模
SK005	機械掘削工（バックホウ）	73 ｍ３		A=1,B=2 B=排出ガス対策型２次基準
Y103W2DV51J	管路埋戻	１式		
SK025	機械投入埋戻工（バックホウ）	31 ｍ３		A=1,B=4,C=1,D=2 B=　砂質土（普通土）,C=発生土,D=排出ガス対策型２次基準
SZA181	埋戻し	48 ｍ３		A=4 A=最大埋戻幅1m未満
Y103W2DV51K	発生土処理	１式		
SZA105	土砂等運搬 小規模	43 ｍ３		A=2,B=5,C=1,D=2,G=0.5 A=小規模,C=土砂(岩塊･玉石混り土含む),D=DID区間あり,G=運搬距離［ｋｍ］
SK035	発生土運搬工 運搬距離０．５ｋｍ　ＤＩＤ地区あり	73 ｍ３		A=2,B=3,C=2,D=0.5,E=1 C=ＤＩＤ地区あり,D=運搬距離（ｋｍ）,E=運搬路面状況　良好
SZA125	積込（ルーズ） 土砂	117 ｍ３		A=1,B=1 A=土砂,B=土量50,000m3未満
SZA105	土砂等運搬 標準	88 ｍ３		A=1,B=1,C=1,D=2,G=0.5 A=標準,C=土砂(岩塊･玉石混り土含む),D=DID区間あり,G=運搬距離［ｋｍ］
SZA105	土砂等運搬 標準	29 ｍ３		A=1,B=1,C=1,D=2,G=4 A=標準,C=土砂(岩塊･玉石混り土含む),D=DID区間あり,G=運搬距離

入力データ一覧表

コード	名称・規格など	数量／単位	単価／金額	条件値／条件名称
				［ｋｍ］
Y103W2DW	管布設工	１式		
Y103W2DW4T8	硬質塩化ビニル管	１式		
SK980	硬質塩化ビニル管設置工 呼び径２００ｍｍ	46.3 m		A=2,B=1,C=1,D=1 A=呼び径２００ｍｍ,B=施工規模　２０ｍ以上,C=時間的制約なし,
				D=夜間作業（２０時～６時）なし
SZA581	ヒューム管（Ｂ形管） 撤去	34.8 m		A=2,B=2,0=1 A=撤去,B=250mm,0=０＜Ｌ（ｋｍ）≦１０
SK985	砂基礎工（機械施工）	17 ｍ３		A=1,B=1,C=1,D=1,E=2,F=1.26 A=施工規模　１０ｍ３以上,B=時間的制約なし,C=夜間作業（２０時
				～６時）なし,D=砂計上あり,E=再生砂,F=砂数量（ｍ３／ｍ３）（土量変化率考慮）
Y103W2E0	管路土留工	１式		
Y103W2E052D	たて込み簡易土留	１式		
SK070	たて込み簡易土留材建込工（両側分） 掘削深　３．５ｍ以下	9 m		A=1,B=5,C=2 A=建込み,B=掘削深　３．５ｍ以下,C=排出ガス対策型２次基準
SK070	たて込み簡易土留材建込工（両側分） 掘削深　２．５ｍ以下	39.1 m		A=1,B=3,C=2 A=建込み,B=掘削深　２．５ｍ以下,C=排出ガス対策型２次基準
SK070	たて込み簡易土留材引抜工（両側分） 掘削深　３．５ｍ以下	9 m		A=2,B=5 A=引抜き,B=掘削深　３．５ｍ以下
SK070	たて込み簡易土留材引抜工（両側分） 掘削深　２．５ｍ以下	39.1 m		A=2,B=3 A=引抜き,B=掘削深　２．５ｍ以下
F0002	土留め賃料	1 式		
Y103X	取付管及びます工	１式		
Y103X2E6	取付管布設工	１式		
SZA161	床掘り 土砂	2 ｍ３		A=1,B=5 A=土砂,B=小規模

入力データ一覧表

コード	名称・規格など	数量／単位	単価 金額	条件値 条件名称
SZA181	埋戻し 土砂	1 ｍ３		A=5,B=1 A=小規模,B=土砂
SK990	ます設置工（塩化ビニル製） ます径　２００ｍｍ	1 箇所		A=2,B=2,D=1,E=2 A=ます径　２００ｍｍ,B=施工規模　５箇所未満,D=夜間作業（２０時～６時）なし,E=鋳鉄製防護蓋設置（手間のみ）あり
F0005	公共桝用鉄蓋 φ200・T-8	1 枚		
SK992	取付管布設および支管取付工 管径　１００ｍｍ	1 箇所		A=1,B=2,D=1,E=2,F=3,G=2 A=管径　１００ｍｍ,B=施工規模　５箇所未満,D=夜間作業（２０時～６時）なし,E=取付管長　３ｍ未満,F=本管材質　コンクリート・陶製以外,G=可とう性支管設置あり
F0004	マンホール用可とう継手 φ100VU　拡張バンド	1 個		
Y1040	マンホール工	１式		
Y10402FX	組立マンホール工	１式		
Y10402FX5AF	組立１号マンホール	１式		
T5348	マンホール鉄蓋（デザイン品） T－２５　φ６００ｍｍ　H１１０ｍｍ	2 組		
T5555	調整金具 調整高４５ｍｍまで	2 個		
T5311	調整リング（３号１５ｃｍ） Ｈ＝１５０ｍｍ	2 個		
T5502	組立式１号マンホール（斜壁） 上φ６００×下φ９００×Ｈ４５０ｍｍ	1 個		
T5503	組立式１号マンホール（斜壁） 上φ６００×下φ９００×Ｈ６００ｍｍ	1 個		
T5507	組立式１号マンホール（直壁） φ９００×Ｈ１２００ｍｍ	1 個		
T5513	組立式１号マンホール（く体ブロック） φ９００×Ｈ９００ｍｍ	1 個		
T5514	組立式１号マンホール（く体ブロック） φ９００×Ｈ１２００ｍｍ	1 個		

入力データ一覧表

コード	名称・規格など	数量／単位	単価／金額	条件値／条件名称
T5522	組立式１号マンホール（底版） 有効高１３０ｍｍ	2 個		
SK994	組立マンホール設置工 １号　マンホール深さ３ｍ超～４ｍ以下	1 箇所		A=8,B=2,D=1 A=１号　マンホール深さ３ｍ超～４ｍ以下,B=施工規模　４箇所未
				満,D=夜間作業（２０時～６時）なし
SK994	組立マンホール設置工 １号　マンホール深さ３ｍ以下	1 箇所		A=7,B=2,D=1 A=１号　マンホール深さ３ｍ以下,B=施工規模　４箇所未満,D=夜間
				作業（２０時～６時）なし
V0100	砕石基礎工 1号マンホール	2 箇所		
V0200	インバート工 1号マンホール	2 箇所		
F0001	マンホール削孔費 φ100　VU	1 箇所		
F0003	マンホール削孔費 φ200　VU	1 箇所		
F0000	マンホール用可とう継手 φ200VU　拡張バンド	3 個		
Y1043	付帯工	１式		
Y10432EY	舗装版破砕工	１式		
SZD321	舗装版切断 ｱｽﾌｧﾙﾄ舗装版	96.2 ｍ		A=1,B=1 A=ｱｽﾌｧﾙﾄ舗装版,B=15cm以下
SZD311	舗装版破砕 ｱｽﾌｧﾙﾄ舗装版	46 ｍ２		A=1,B=1,C=1,D=1,F=1 A=ｱｽﾌｧﾙﾄ舗装版,B=障害等なし,C=騒音振動対策不要,D=15cm以下,F
				=積込作業あり
SZA961	殻運搬 舗装版破砕	2 ｍ３		A=3,B=3,C=2,G=4.7 A=舗装版破砕,B=機械積込(騒音対策不要、舗装版厚15cm以下),C=DI
				D区間あり,G=運搬距離［ｋｍ］
SZA961	殻運搬 ｺﾝｸﾘｰﾄ(鉄筋)構造物とりこわし	1 ｍ３		A=2,B=1,C=2,G=4.7 A=ｺﾝｸﾘｰﾄ(鉄筋)構造物とりこわし,B=機械積込,C=DID区間あり,G=運

入力データ一覧表

コード	名称・規格など	数量／単位	単価 金額	条件値 条件名称
				搬距離［ｋｍ］
T8232	舗装版切断運搬費（汚泥） ２ｔ車　片道２５ｋｍまで	0.1 ｍ３		
S0020	処分費 アスファルト	2 ｍ３		A=3 A=アスファルト
S0020	処分費 コンクリート（鉄筋）	1 ｍ３		A=1 A=コンクリート（鉄筋）
S0020	処分費 舗装版切断汚泥	0.1 ｍ３		A=5 A=舗装版切断汚泥
Y10432J4	舗装復旧準備工	１式		
S1808	路盤工（人力施工） 車道部下層路盤	46 ｍ２		A=3,B=1,C=2,D=400 A=車道部下層路盤,B=W≦１．６,C=再生クラッシャーラン　ＲＣ－
				４０,D=路盤厚さ（ｍｍ）
SZD023	表層（車道・路肩部） 1.4m未満(1層当り平均仕上り厚50mm以下)	46 ｍ２		A=1,B=50,C=1,D=2,E=24,F=2,H=1 A=1.4m未満(1層当り平均仕上り厚50mm以下),B=1層当り平均仕上り
				厚(mm),C=2.35t/m3,D=ﾌﾟﾗｲﾑｺｰﾄ,E=エコスラグ入り再生密粒度アス
				コン(20)-50,F=ﾌﾟﾗｲﾑｺｰﾄ PK-3,H=夜間割増なし
Y10432F4	区画線工	１式		
S4600	区画線設置工 溶融式（手動）	1 m		A=1,B=3,C=1,D=1,E=1,F=1,G=1,H=1,I=1,J=2 A=溶融式（手動）,B=実線　３０ｃｍ,C=無し,D=夜間作業（２０時
				～６時）　なし,E=白,F=１．５ｍｍ,G=アスファルト,H=排水性舗装
				でない場合,I=供用区間,J=豪雪割増なし
S4600	区画線設置工 溶融式（手動）	1 m		A=1,B=4,C=1,D=1,E=1,F=1,G=1,H=1,I=1,J=2 A=溶融式（手動）,B=実線　４５ｃｍ,C=無し,D=夜間作業（２０時
				～６時）　なし,E=白,F=１．５ｍｍ,G=アスファルト,H=排水性舗装
				でない場合,I=供用区間,J=豪雪割増なし
Y1000	仮設工	１式		
Y1000232	交通管理工	１式		
S0914	交通誘導警備員の計上 交通誘導警備員Ｂ	1 式		A=7,B=1,C=2 A=必要日数,B=配置人数,C=交通誘導警備員Ｂ

入力データ一覧表

コード	名称・規格など	数量／単位	単価 金額	条件値 条件名称
G0000	＊＊直接工事費＊＊			
Z0004	運搬費	１式		
SA005	仮設材等の運搬 製品長１２ｍ以内	4.4 t		A=1,B=1.4,C=3,D=1,F=2,G=2,J=4 A=製品長１２ｍ以内,B=片道運搬距離（ｋｍ）,C=往復運搬,D=深夜
				早朝割増なし,F=有料道路利用料計上なし,G=その他の諸料金計上なし,J=積込み,取卸し（往復分）
Z0006	技術管理費	１式		
T9065	産業廃棄物の分析　溶出試験 10検体まで 六価クロム化合物	1 検体		
Z0050	共通仮設費（率分）	１式		
G1000	＊＊共通仮設費計＊＊			
G2000	＊＊純工事費＊＊			
Z0020	現場管理費	１式		
G4000	＊＊工事原価＊＊			
Z0030	一般管理費等	１式		
Z0032	契約保証費	１式		
G3200	＊＊一般管理費等計＊＊			
G4800	＊＊工事価格＊＊			
G4500	＊＊工事価格計＊＊			
Z0039	消費税・地方消費税額	１式		
G4900	＊＊請負工事費＊＊			

入力データ一覧表

コード	名称・規格など	数量／単位	単価 金額	条件値 条件名称

数　量　総　括　表

種　　目	形状寸法	計　　算　　式	数　量
予　　堀	BH 0.28m3	43.4	43　m3
掘　　削	BH 0.28m3	73.1	73　m3
埋　戻　工　1	BH 0.28m3 良質発生土	31.0	31　m3
埋　戻　工　2	1m未満 良質発生土	48.0	48　m3
埋戻土運搬（往路）	BH 0.28m3	土木 43.4	43　m3
埋戻土運搬（往路）	BH 0.28m3 4t　DT	下水 73.1	73　m3
仮置土積込（ルーズ）	BH0.8m3	43.4+73.1=116.5	117　m3
埋戻土運搬（復路）	BH0.8m3	(31.0+48.0)/0.9=87.8	88　m3
残土処分	BH0.8m3 10t　DT	116.5-87.8=28.7	29　m3
汚水管布設			
塩ビ管布設	φ200VU	46.30	46.3　m
既設管撤去工	ヒューム管φ250	34.8	34.8　m
管基礎	再生砂 0～10	16.6	17　m3
たて込み簡易土留建込み・引抜	掘削深さ3.5m以下	9.0	9.0　m
たて込み簡易土留建込み・引抜	掘削深さ2.5m以下	39.1	39.1　m
土留賃料	１ロット：9.0m H=3.5m	3.42*9.0*2(両面)=61.6m2　供用日数：3日	1　式
	１ロット：30.0m H=2.5m	主たる土留工 2.41*30.0*2(両面)=144.6m2　供用日数：4日	
汚水桝設置			
床堀	小規模	0.65*(2.0+1.0)/2*2*1=1.95	2　m3
埋戻工	小規模	1.95-0.65*0.4*2*1=1.43	1　m3
汚水桝設置工	塩ビ製：鉄蓋 Φ200		1　箇所
取付管布設工	Φ100 3m未満		1　箇所
可とう継手	φ100用		1　個

数　量　総　括　表

種　　目	形状寸法	計　　算　　式	数　量
マンホール鉄蓋	T-25　φ600 浮上防止用		2　組
調整金具			2　個
調整リング	H=150mm		2　個
１号マンホール（斜壁）	H=450mm		1　個
１号マンホール（斜壁）	H=600mm		1　個
１号マンホール（直壁）	H=1200mm		1　個
１号マンホール（く体）	H=900mm		1　個
１号マンホール（く体）	H=1200mm		1　個
１号マンホール（底版）	H=130mm		2　個
１号マンホール設置工	マンホール深さ 3.0～4.0m以下		1　箇所
１号マンホール設置工	マンホール深さ 3.0m以下		1　箇所
砕石基礎工	１号マンホール RC40cm/t=20cm		2　箇所
インバート工	１号マンホール 18-8-25BB		2　箇所
削孔費	φ100ＶＵ		1　箇所
削孔費	φ200ＶＵ		1　箇所
可とう継手	φ200用		3　個
付帯工			
舗装切断	切断深さ15cm以下	96.20	96.2　m
舗装版破砕	BH直接掘削・積込 舗装版厚15cm以下	45.7	46　㎡
アスファルト殻運搬	10tDT L=4.7km	別表のとおり　2.28	2　m3
コンクリート殻運搬	10tDT L=4.7km	ﾋｭｰﾑ管0.9+ﾏﾝﾎｰﾙ0.3=1.2	1　m3
舗装版切断汚泥運搬	L=25Km以下	0.023*96.2*0.05=0.11	0.1　m3
処分費	アスファルト		2　m3
処分費	コンクリート	ﾋｭｰﾑ管0.9+ﾏﾝﾎｰﾙ0.3=1.2	1　m3
処分費	舗装版切削汚泥	0.023*96.2*0.05=0.11	0.1　m3
下層路盤工	RC40 t=40cm	45.7	46　㎡
表層工	t=5cm	45.7	46　㎡
区画線工	白 W=30cm	1.0	1.0　m
区画線工	白 W=45cm	1.0	1.0　m

1号組立式マンホール組合せ表

NO	管底高	人孔高	鉄　蓋		調整高（30～80）	調整リング				斜壁		直　　壁						躯体ブロック					底版	削　孔		
	h	h+300	T-14	T-25		50	100	150	200	450	600	300	600	900	1200	1500	1800	600	900	1200	1500	1800	130	φ200	φ150	φ100
0	既設																									
1	3120	3420		1	30			1			1				1					1			1	1		
2	1510	1810		1	70			1		1									1				1			1
合計				2				2		1	1				1				1	1			2	1		1

※ 調整リングH=50mmは、再生プラスチック製とする。

位置図

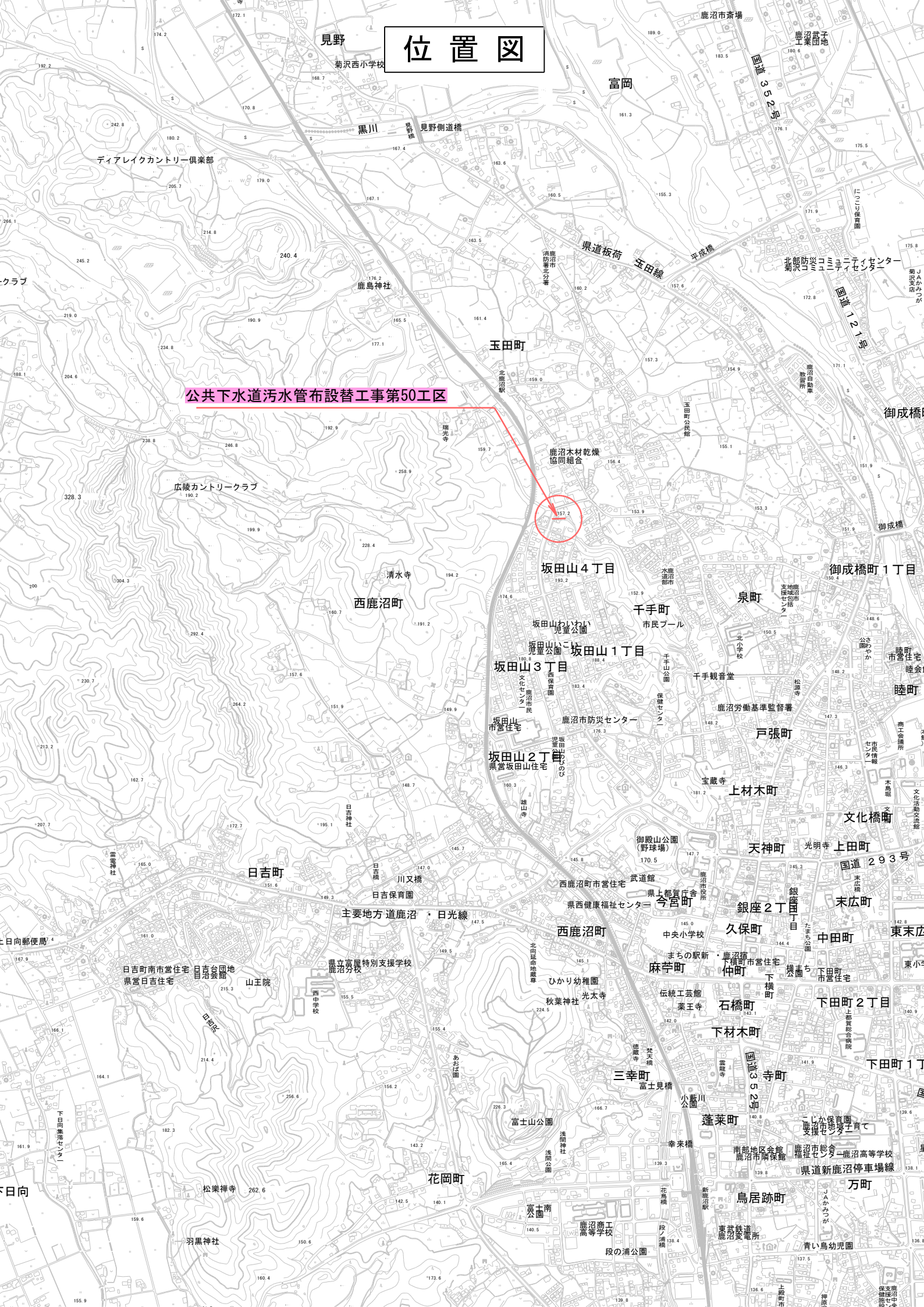
公共下水道汚水管布設替工事第50工区
見野
菊沢西小学校
富岡
鹿沼市斎場
鹿沼武子工業団地
国道３５２号
黒川
見野側道橋
ディアレイクカントリー倶楽部
鹿島神社
県道板荷玉田線
平成橋
北部防災コミュニティセンター
菊沢コミュニティセンター
国道１２１号
玉田町
北鹿沼駅
鹿沼自動車教習所
玉田町公民館
鹿沼木材乾燥協同組合
広陵カントリークラブ
清水寺
西鹿沼町
坂田山４丁目
千手町
市民プール
泉町
御成橋町１丁目
坂田山１丁目
坂田山３丁目
千手観音堂
鹿沼労働基準監督署
鹿沼市防災センター
坂田山市営住宅
坂田山２丁目
県営坂田山住宅
戸張町
上材木町
文化橋町
天神町
上田町
国道２９３号
日吉町
川又橋
日吉保育園
主要地方道鹿沼・日光線
西鹿沼町市営住宅
武道館
県上都賀庁舎
県西健康福祉センター
今宮町
銀座２丁目
末広町
西鹿沼町
久保町
中田町
中央小学校
まちの駅新・鹿沼橋
麻苧町
仲町
横町
下田町市営住宅
日吉町南市営住宅
県営日吉住宅
日吉台団地
日吉会館
山王院
県立寛屋特別支援学校鹿沼分校
ひかり幼稚園
光太寺
秋葉神社
伝統工芸館
薬王寺
石橋町
下田町２丁目
下材木町
三幸町
富士見橋
寺町
蓬莱町
富士山公園
浅間神社
浅間公園
幸来橋
南部地区会館
鹿沼市隣保館
鹿沼市総合福祉センター
鹿沼高等学校
県道新鹿沼停車場線
万町
花岡町
松樂禅寺
鳥居跡町
鹿沼商工高等学校
段の浦公園
東武鉄道鹿沼変電所
青い鳥幼児園
羽黒神社
下日向

平 面 図

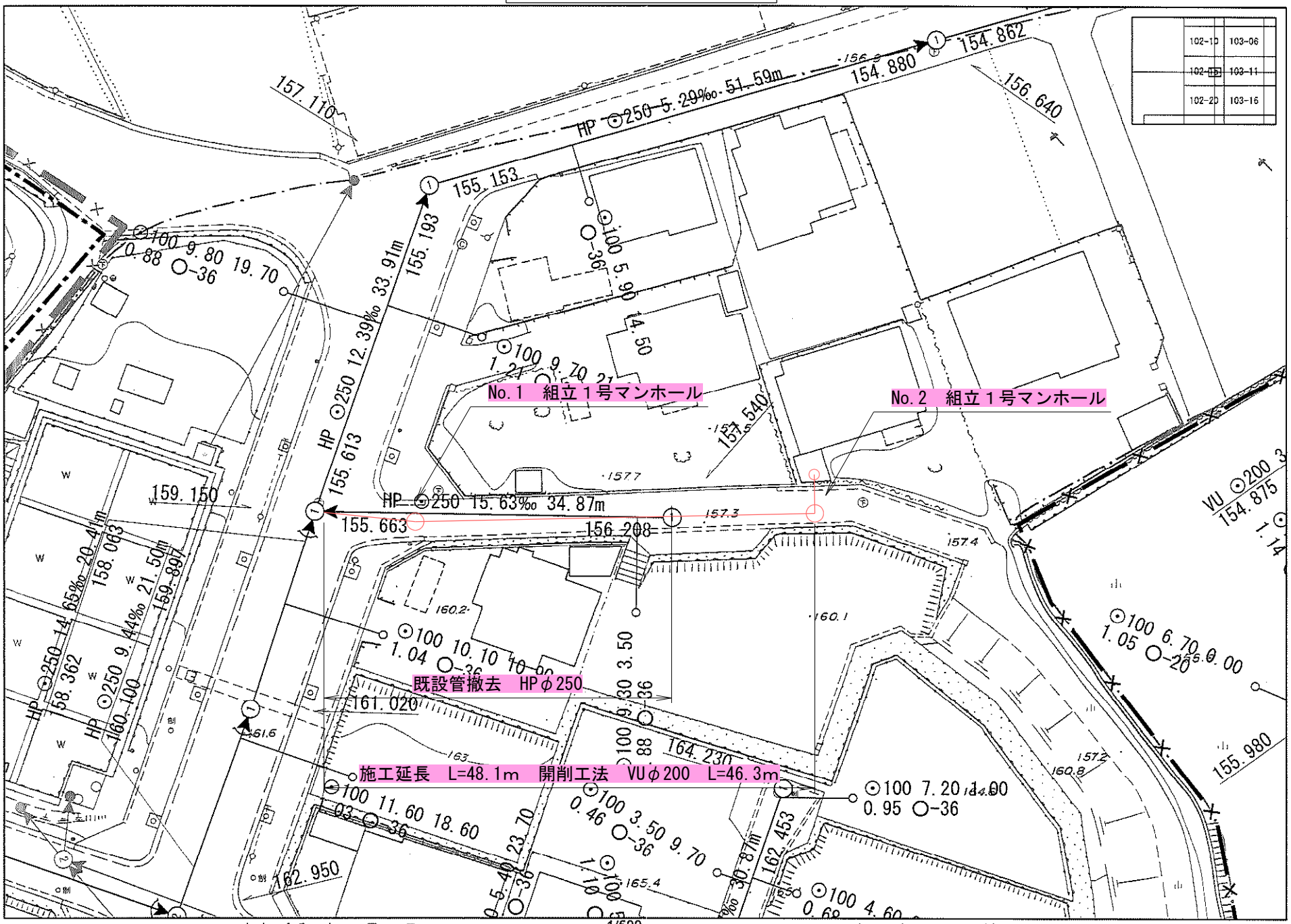

出力：令和7年11月21日　1/500　0m 10m 20m 30m 40m

鹿沼市上下水道部下水道課

縦 断 図 SV=1/100 SH=1/1000

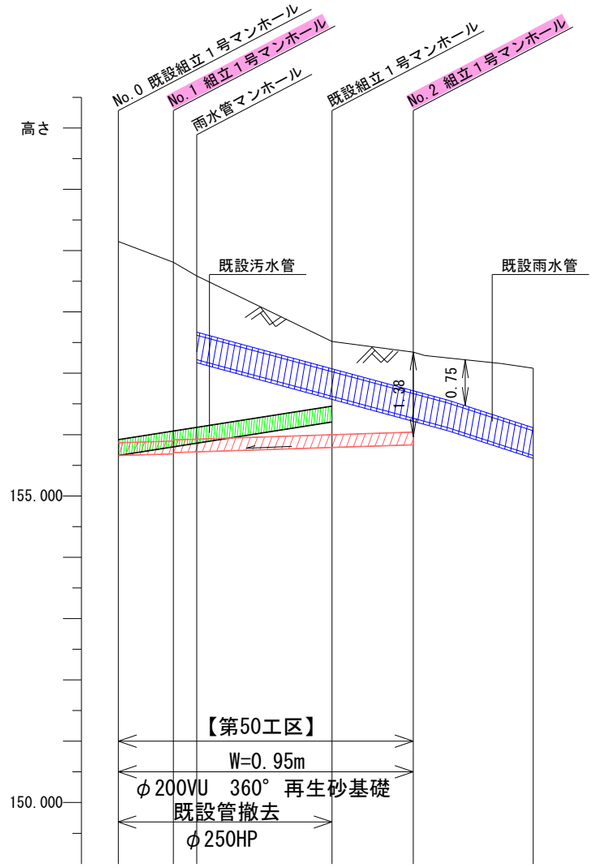

測点	単距離	追加距離	地盤高	管底高	管底深	掘削深	勾配
No.0	0.00	0.00	159.15	155.613	3.54	3.65	
				155.663	3.49	3.60	
No.1	9.00	9.00	158.81	155.690	3.12	3.23	
				155.720	3.09	3.20	
				157.221	1.37		3.00‰
			157.52	156.208	1.31		
				156.228	1.29		
No.2	39.10	48.10	157.35	155.837	1.51	1.62	

年度	令和 7 年度		
工事名	公共下水道汚水管布設替工事第50工区		
路線名	(50)		
工事箇所	鹿沼市 坂田山4丁目		
縦断図		縮尺	
図面番号	葉中之		

１号組立式マンホール標準図　縮尺 1:20

平 面 図

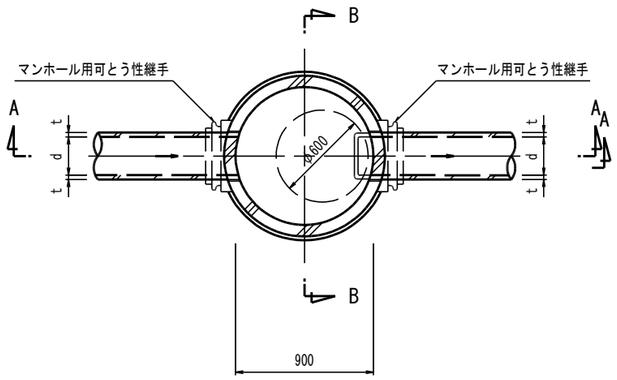

副管詳細図

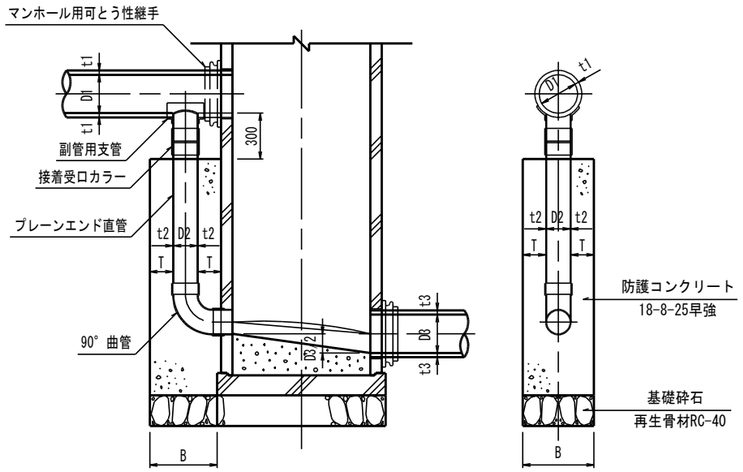

副管管径（塩ビ管）　(mm)

本管　D1	150	200	250	
副管　D2	100	150	200	

防護コンクリート寸法　(mm)

副　管	100(114)	150(165)	200(216)	250(267)
B	420	470	520	570
T	150以上			

A-A断面図

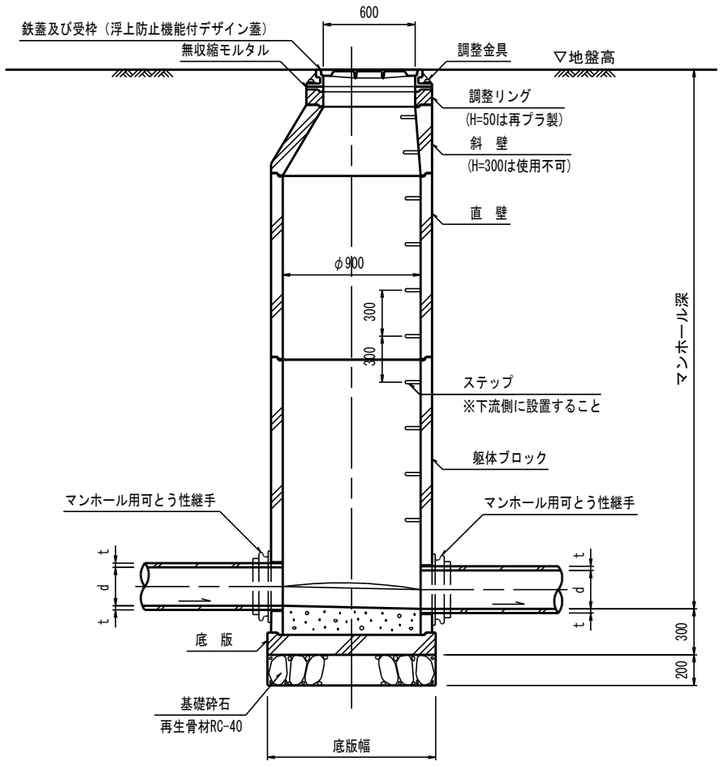

B-B断面図

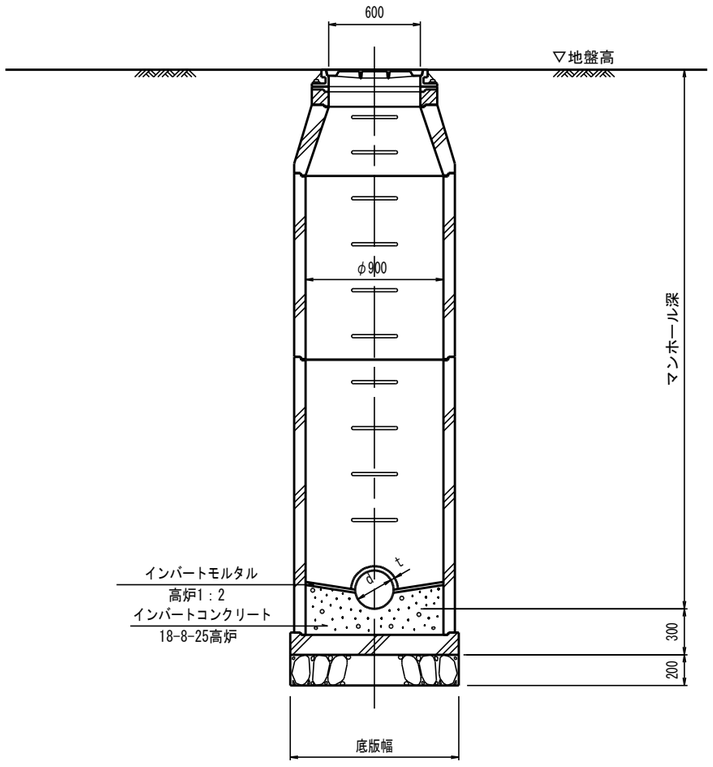

インバート詳細図　縮尺 1:15

屈曲・合流部

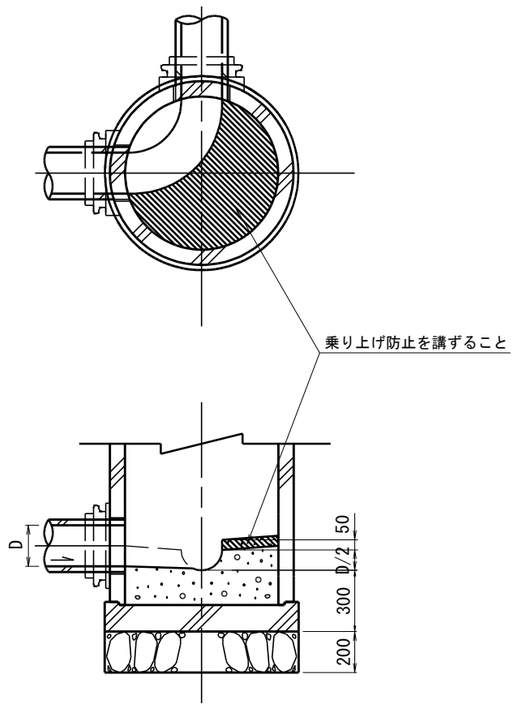

年度	令和　7　年度		
工 事 名	公共下水道汚水管布設替工事第50工区		
路線名	50		
工事箇所	鹿沼市　坂田山4丁目		
1号組立式マンホール標準図	縮尺	A1：図示 A3：図示/2	
図面番号	葉中之		

汚水桝及び取付管構造図　縮尺 1:20

横　型

平 面 図

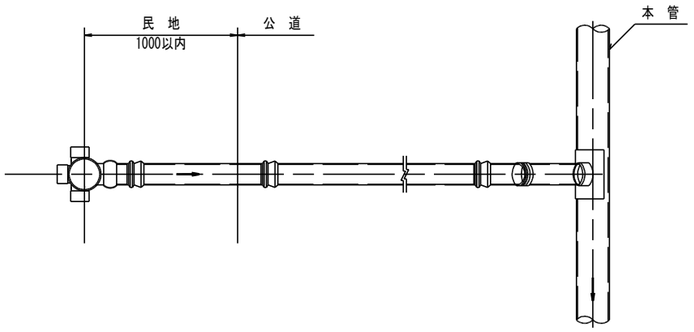

断 面 図

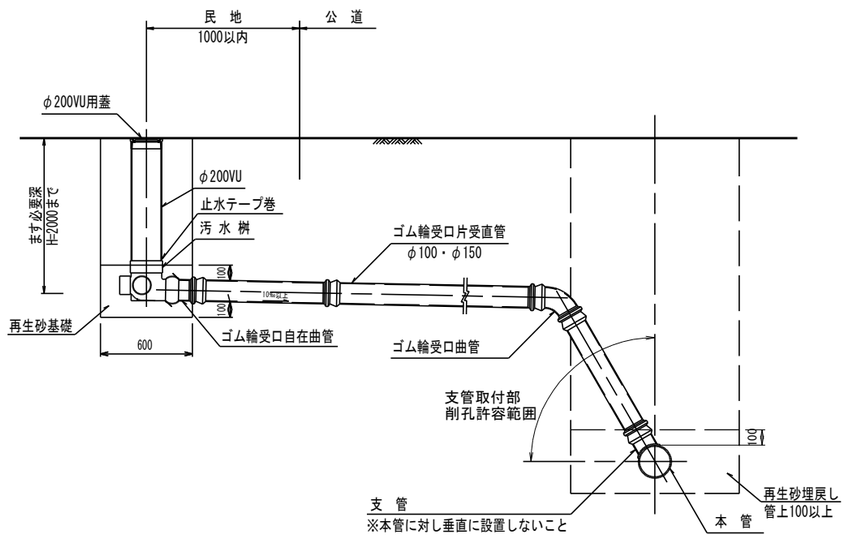

縦　型

平 面 図

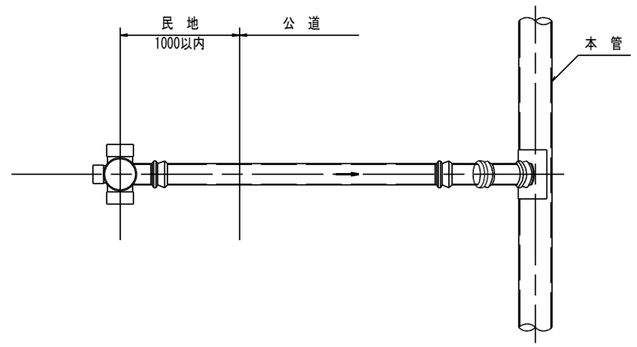

断 面 図

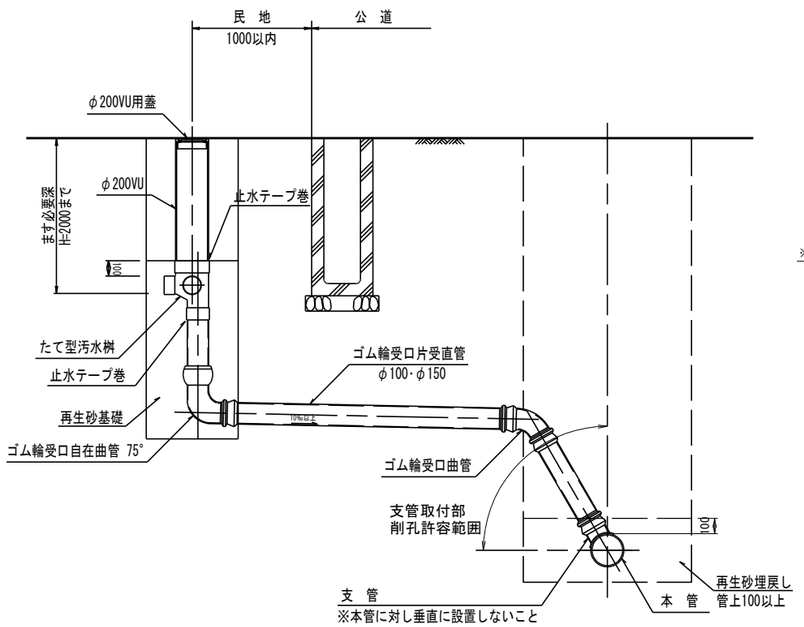

塩ビ製蓋　縮尺 1:10

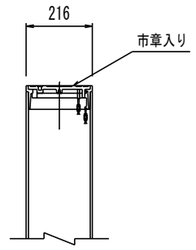

保護用鉄蓋　縮尺 1:10

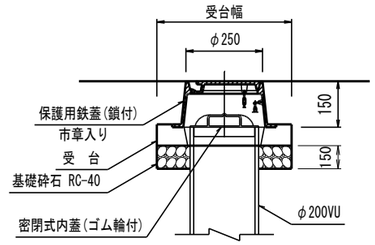

内副管詳細　縮尺 1:20

（桝取付管の場合のみ）

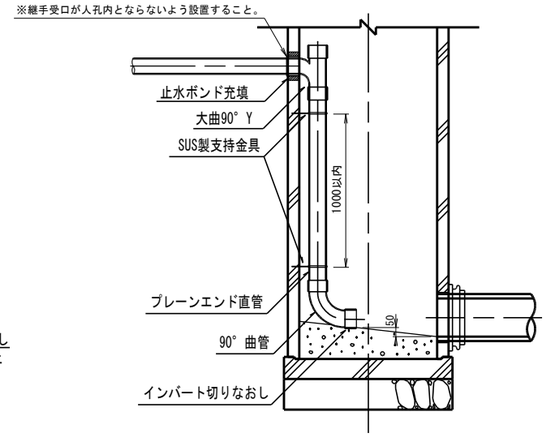

舗装復旧図

S=1:20

現況が砂利道の場合は指定区分の路盤のみを施工すること。

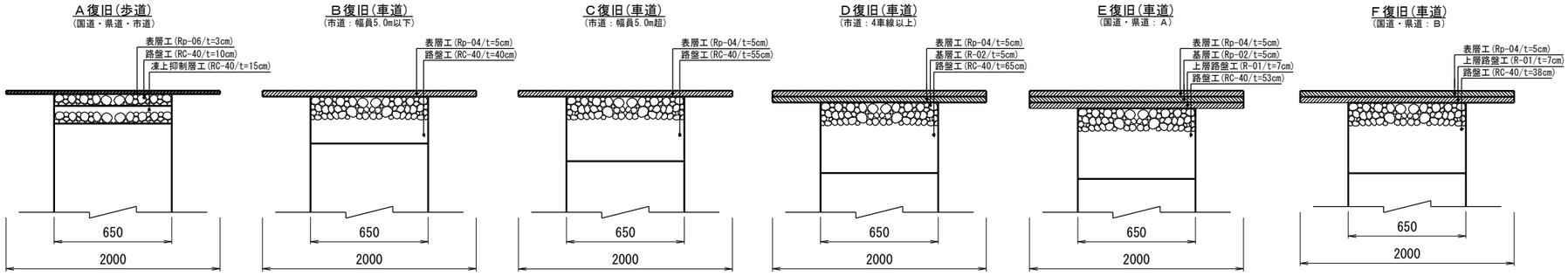

※留意事項※

・ます設置位置は官民界から１m以内とすること。

・接着継手を用いる場合は止水テープ巻きとすること。

・掘削深が1.5mを超える場合は土留を設置すること。

事業年度	令和７年		
工 事 名	公共下水道汚水管布設替工事第50工区		
図面名称	汚水桝及び取付管構造図		
工事箇所	鹿 沼 市 郡 町 村		
		縮尺	1:20
図面番号	葉中之		