# 設　　計　　書

## 公共下水道汚水管布設工事第139工区

鹿沼市 花岡町

工　　期　　126　日

### 設　　計　　概　　要

施工延長　L=110.2m

| | |
|---|---|
| ・管布設工　φ200VU | L=104.8m |
| ・1号マンホール設置工 | 6箇所 |
| ・公共汚水桝設置工 | 1箇所 |
| ・交通誘導警備員配置 | 1式 |

| 検算者 |
|---|
| |
| 設計者 |
| |

鹿　沼　市　役　所　　（甲－1）

# 設　　計　　書

事業費

内　訳

工 事 費（内消費税相当額　　）

本工事費

用 地 費

補 償 費

委 託 費

事 務 費

| 変更前回実施 | | | 変更今回 | | |
|---|---|---|---|---|---|
| 設計額 | 工事価格 | | 設計額 | 工事価格 | |
| | 消費税 | | | 消費税 | |
| | 請負工事費 | | | 請負工事費 | |
| 請負額 | 請負価格 | | 請負額 | 請負価格 | |
| | 消費税 | | | 消費税 | |
| | 請負代金 | | | 請負代金 | |
| 請負率 | | | 増減額 | | |

変更理由

鹿　沼　市　役　所　　（甲－2）

# 土 木 工 事 仕 様 書

令和8年5月1日適用

## Ⅰ　共通仕様

### 1. 工事仕様

受注者は、工事内容に応じ、以下の共通仕様書に準拠し施工すること。なお、内容等に疑義が生じた場合は、監督職員と協議するものとする。

**（1）道路工事、河川工事、公園工事及びこれらに類する工事**

〇栃木県県土整備部発行の土木工事共通仕様書

https://www.pref.tochigi.lg.jp/h02/town/koukyoujigyou/kensetsu/r08kyoutuusiyousyo.html

**（2）水道工事（導水管、送水管及び配水管）及びこれらに類する工事**

〇公益社団法人日本水道協会発行の水道工事標準仕様書

〇栃木県県土整備部発行の土木工事共通仕様書

https://www.pref.tochigi.lg.jp/h02/town/koukyoujigyou/kensetsu/r08kyoutuusiyousyo.html

**（3）下水道工事及びこれらに類する工事**

〇公益社団法人日本下水道協会発行の下水道土木工事必携（案）

〇栃木県県土整備部発行の土木工事共通仕様書

https://www.pref.tochigi.lg.jp/h02/town/koukyoujigyou/kensetsu/r08kyoutuusiyousyo.html

**（4）治山工事、林道工事及びこれらに類する工事**

〇栃木県環境森林部発行の土木工事共通仕様書

https://www.pref.tochigi.lg.jp/d08/documents/20260401_dobokukyoutuushiyousho.html

〇栃木県県土整備部発行の土木工事共通仕様書

https://www.pref.tochigi.lg.jp/h02/town/koukyoujigyou/kensetsu/r08kyoutuusiyousyo.html

**（5）土地改良工事、農道整備工事及びこれらに類する工事**

〇栃木県農政部発行の土木工事共通仕様書

https://www.pref.tochigi.lg.jp/g02/kyotuusiyousyo.html

〇栃木県県土整備部発行の土木工事共通仕様書

https://www.pref.tochigi.lg.jp/h02/town/koukyoujigyou/kensetsu/r08kyoutuusiyousyo.html

### 2. 下請業者の選定

受注者は、一次下請業者を選定する際、当該建設業者の社会保険等加入状況を確認のうえ、社会保険等に加入している建設業者を選定しなければならない。なお、二次下請以下の建設業者についても、原則、社会保険等に加入している建設業者を選定すること。

### 3. 工事看板の設置基準

工事看板の設置基準は、以下の URL を参照すること。

〇鹿沼市 HP：https://www.city.kanuma.tochigi.jp/manage/contents/upload/69fbf4f8e1f7b.pdf

## Ⅱ　特記仕様

### １．工事資料の提出

受注者は、工事資料の作成にあたり、別紙「鹿沼市工事資料一覧表」を参照するとともに、「鹿沼市電子納品運用ガイドライン」を遵守のうえ、成果品を電子納品すること。

### ２．法定外労災保険の付保

受注者は、本工事において法定外労災保険に付さなければならない。法定外労災保険とは、業務や通勤に起因した労働者の負傷、疾病、障害、死亡等に対して、労働者災害補償保険法（労災保険法）による労災補償給付とは別に、企業が独自の立場から保障給付の上積みを行うための保険をいう。

### ３．週休２日制工事

本工事は、「現場閉所による通期の週休２日」に取り組むことを前提とした発注者指定型の土木工事である。受注者は契約後、「週休２日制工事の実施計画書（様式第１号）」により発注者と協議したうえで週休２日制工事に取り組むこと。

### ４．熱中症対策に資する現場管理費の補正

本工事は、熱中症対策に資する現場管理費補正の対象工事である。実施にあたっては、「熱中症対策に資する現場管理費補正の試行について（令和元（2019）年度 7 月 19 日付け技管第 159 号）に基づき行うものとする。（栃木県 HP：https://www.pref.tochigi.lg.jp/h02/20190718.html）

## Ⅲ　施工条件

### １．安全対策関係

#### （1）交通誘導員の配置について

別紙特記仕様書による。

#### （2）危険有害作業主任者の配置について

受注者は、本工事の施工にあたり「酸素欠乏・硫化水素危険作業主任者技能講習」を修了した者の中から作業主任者を選任し、その主任者の指揮のもと作業を実施させること。

### ２．建設副産物関係

#### （1）建設発生土処理場所

設計上、発生土の処理場所は、４㎞の範囲内に処理すると見込んでいるが、発注後、監督職員と協議する。

### （2）舗装版の切断時に発生する濁水の適切な処理について

本工事におけるカッター切断作業により発生する濁水については、「廃棄物の処理及び清掃に関する法律（昭和 45 年法律第 137 号）に基づき適正に処理しなければならない。また、下記の処理施設は積算上の条件を明示するものであり、処理施設を指定するものではない。なお、舗装版切断時に発生する濁水の処理量は設計変更の対象とする。

積算上の処理施設 ： 株式会社セルクリーンセンター（宇都宮市平出工業団地 45-17）

## ３．その他

### （1）締固め度の管理について

下水道工事にあたり、共通仕様書に基づき締固め度を管理する。（適用：■）

■路盤（上層路盤・下層路盤：購入材）　□路床（置換え路床：購入材）

□路床（現場発生土・現場間流用土）　□路体（現場発生土・現場間流用土）

### （2）発生土埋戻し及び路盤工について

発生土埋戻しは、一層の仕上がり厚を 20cm 以下とし、タンパ等で十分締固めることまた、路盤工については、一層の仕上がり厚を 15cm 以下とし、所定の機械にて締固めること。

別紙―1

R2. 2. 1

# 鹿沼市工事資料一覧表

※1　1. 提出書類

| No. | 工　事　資　料　名 | 500万円未満※4 | 検査資料 | 500万円以上 | 検査資料 | 備　　考 |
|---|---|---|---|---|---|---|
| 1 | 施工体系図 | △ | △ | △ | △ | 建24の7、建則14の6、仕1-1-1-10 |
| 2 | 施工体制台帳 | △ | △ | △ | △ | 建24の7、建則14の6、仕1-1-1-10 |
| 3 | 再生資源利用・利用促進(実施)書(計画書は施工計画書)、データ※6 | ○ ※3 | ● | ○ | ● | 仕1-1-1-18、栃木県建設副産物管理基準 |
| 4 | 建設副産物処理承認申請書・同処理調書(産廃処理業者及び収集運搬業者の許可証と契約書写し、処理場等書類と写真添付) | － | － | ○ | ● | 仕1-1-1-18、栃木県建設副産物管理基準 |
| 5 | 設計図書照査表 | △ | △ | ○※2 | ● | 契19、仕1-1-1-3 |
| 6 | 工事履行報告書(工事実施工程表含む):毎月 | － | － | ○ | ● | 契13、仕1-1-1-24 |
| 7 | 工事打合せ簿総括表、工事打合せ簿(指示・協議・通知・承諾・提出・報告・その他) | ○※7 | ● | ○※7 | ● | 契11Ⅱ④ |
| 8 | 確認・立会願・段階確認書(状況写真添付) | － | － | ○ | ● | 契11Ⅱ③、仕3-1-1-6 |
| 9 | 工事写真(電子データ)※8 | ○ | ● | ○ | ● | 契約16、鹿沼市電子納品ガイドライン |
| 10 | 使用材料報告書(承認願)(再生ｸﾗｯｼｬｰﾗﾝ(RC材)骨材品質確認状況報告書含む) | ○ | ● | ○ | ● | 契15、再生材の利用基準 |
| 11 | 施工計画書(再生資源利用・利用促進計画書含む) | ○※3 | ● | ○ | ● | 仕1-1-1-4、土木工事施工計画書作成の手引き |
| 12 | 施工管理報告書(品質管理、出来形管理) | ○ | ● | ○ | ● | 仕1-1-1-23(出来形・品質) |
| 13 | 台帳関係(舗装・橋梁・照明・標識等)、工事完成図 | 該当がある場合 | | | | 仕1-1-1-19、特記仕様書 |
| 14 | 電子納品成果品(事前協議チェックシート、電子媒体納品書含む) | 電子納品範囲については監督員との協議による | | | | 鹿沼市電子納品ガイドライン |
| 15 | その他 | 監督員が必要と認める資料 | | | | |
| | | ○:作成資料<br>●:検査で確認する資料<br>△:該当する場合に作成する資料(検査で確認) | | | | |

・様式については栃木県土木工事共通仕様書様式集を参照する。

※1　提出書類とは、施工に伴い作成する資料であって、完成時には現場とともに引き渡す書類である。

※2　様式総一3のうち、『栃木県建設工事(変更)請負契約書第19条第1項及び』の記載を削除する。

※3　500万未満の施工計画書に記載する事項
1　工事概要
2　現場組織表
3　緊急時の施工体制及び対応
4　再生資源利用・利用促進(計画)書
5　その他(請負者・発注者が工事施工上必要な事項)

※4　請負額100万円未満の工事資料については、工事写真と出来形のわかる資料とする。(施工計画書等は不要)

※6　建設副産物情報交換システム(COBRIS)を利用して登録した場合は、電子データの提出不要。
電子データで提出する場合、国土交通省のホームページより配布している様式(Excel版)で作成する。

※7　「通知」「提出」「報告」「届出」は、電子メールでの提出も可とする。この場合、メール文を印刷することで発議者の押印は省略する。(処理・回答の決裁は必要)提出の頻度は、月に2回程度を標準とし、監督職員との協議により決定する。「指示」「協議」に関する工事打合せ簿は、従来通りの扱いとする。

※8　インデックスプリントは監督員が指示した場合作成する。(省略する場合は、検査時に電子データ(写真等)を確認できる用意をする。)

注)

| | |
|---|---|
| 建 | 建設業法 |
| 建則 | 建設業法施工規則 |
| 廃掃 | 廃棄物処理法 |
| 安 | 労動安全衛生法 |
| 安則 | 労動安全衛生規則 |
| 労基 | 労動基準法 |
| 土指針 | 土木工事安全施工技術指針 |
| 契 | 鹿沼市建設工事請負契約書 |
| 仕 | 栃木県土木工事共通仕様書 |
| 考査 | 考査項目別運用表 |

※5　2. 請負者手持ち資料(検査を受けた年度の翌年から5年間保存)

| No. | 工　事　資　料　名 | 検査資料 | 備　　考 |
|---|---|---|---|
| 1 | 安全教育実施記録簿(写真添付) | | 仕1-1-1-26 |
| 2 | 産業廃棄物マニフェスト | △ | 廃掃12の3、仕1-1-1-18 |
| 3 | 建退共証紙購入報告書・建退共証紙受払簿 | | 仕1-1-1-40 |
| 4 | 有資格者証写し一覧表(元請け、下請け) | | 安4、安則16 |
| 5 | 新規入場者教育実施記録簿(状況写真添付) | | 安則15 |
| 6 | KY 活動等実施記録簿(状況写真添付) | | 安則24の11 |
| 7 | 重機等の検査証写し及び点検記録簿(自主点検票写真) | | 安則169 |
| 8 | 重機作業における誘導員及び人との分離措置状況写真 | | 安則158 |
| 9 | 作業員名簿(自社・下請) | | 労基107 |
| 10 | 社内パトロール実施記録簿(状況写真添付) | | 考査 |
| 11 | 保安施設記録資料 | | 土指針2-2,3 |
| 12 | 山留め、仮締切等の設置後点検記録 | | 安則375 |
| 13 | 足場、支保工等の設置後点検記録 | | 安則567 |
| 14 | 安全協議会等の実施記録簿(状況写真添付) | | 考査 |
| 15 | 各種安全パトロール指摘事項是正報告書 | | 考査 |
| 16 | 舗装切取りコア等(500㎡未満で異常が認められない場合には不要、確認は納入伝票等で行うものとする。) | △ | 仕1-1-1-23(出来形・品質) |
| 17 | 工事カルテ(請負額500 万円以上) | | 仕1-1-1-5 |
| 18 | 交通整理員集計表及び伝票 | △ | 仕1-1-1-23(出来形・品質) |
| 19 | 創意工夫提案資料(状況写真添付) | | 考査 |
| 20 | 各機関等許可証等 | | 仕1-1-1-35 |
| 21 | 地域ｺﾐｭﾆｹｰｼｮﾝ、ボランティア活動記録(状況写真添付) | △ | 考査 |
| | | △該当がある場合は(検査で確認する資料) | |

※5　請負者手持ち資料とは、発注者に提出を要しないもの。ただし、施工段階あるいは完成検査時に、必要に応じて確認を求めることがあるもの。(原本・原稿等提示)

# 特　記　仕　様　書

## 1. 交通誘導員について

交通誘導員については、警備業法による警備員とし配置場所は監督員と協議するものとする。なお警備員は、下記のとおり延べ　20　人見込んでいるが、警察等の協議により変更が生じた場合等は別途協議する。

| 区分 | 現場条件 | 交通誘導員A | | | 交通誘導員B | | |
|---|---|---|---|---|---|---|---|
| | | 日数 | 配置 | 人数 | 日数 | 配置 | 人数 |
| 1 | 昼間勤務(8:00～17:00)<br>実働8時間(交代要員無し) | | | | 20 | 1 | 20 |
| 2 | 昼間勤務(8:00～17:00)<br>実働9時間(交代要員有り) | | | | | | |
| 3 | 夜間勤務(20:00～5:00)<br>実働8時間(交代要員無し) | | | | | | |
| 4 | 夜間勤務(20:00～5:00)<br>実働9時間(交代要員有り) | | | | | | |
| 5 | 24時間勤務<br>実働22時間(交代要員無し) | | | | | | |
| 6 | 24時間勤務<br>実働22時間(交代要員有り) | | | | | | |

# 特 記 仕 様 書

## 中東情勢の変化等による建設資材の流通状況を踏まえた設計変更

1．　本工事は、供給の偏りや流通の目詰まりにより入手が困難となっているナフサを由来とする建設資材（以下、「調達検討資材」）の調達に必要となる経費（以下、「別途調達経費」）について、設計変更を行う対象工事である。

2．　対象とする調達検討資材は、受注者からの発議に基づき監督職員と協議（第１回協議）の上決定するものとする。

3．　受注者は、調達検討資材について別途調達経費が必要となる場合には、事前に監督職員と協議（第２回協議）するものとする。ただし、迅速な対応が求められる場合には、口頭、ファクシミリ、電子メールなどで協議することも可能とするが、事後、遅滞なく書面により協議するものとする。

なお、別途調達経費が必要となる場合とは、以下を想定している。

① 調達検討資材の代替資材を調達した場合

② 調達検討資材の流通経路を見直して調達した場合

③ 調達検討資材を調達した場合（ただし別途調達経費を含む）

4．　受注者は、別途調達経費に係る証明書類（実際の取引伝票等）を監督職員に提出するものとし、その別途調達経費については設計変更の対象とする。

# 総 括 情 報 表

| | | |
|---|---|---|
| 事務所 | 05 鹿沼市 | |
| 設計書名 | 実施設計書　　当初　　08-08062400001-40 | |
| 変更回数 | 0 | |
| 適用単価区分 | 1　実施単価 | |
| 適用単価地区 | 21 鹿　沼土木事務所管内 | |
| 単価適用日 | 0-080710(0) | |
| 諸経費体系 | 1　一般公共 | |
| ファイル名 | 公共下水道汚水管布設工事第139工区.ES5 | |
| | 当　世　代 | 前　世　代 |
| 前払率 | 40 | |
| 工種 | 31　下水道（２）工事 | |
| 現場環境改善費 | 00　計上しない | |
| 市街地補正区分 | 12　市街地以外 | |
| 交通規制区分 | 02　一般交通影響あり（２） | |
| ゼロ債務工事に係る補正 | 01　補正なし | |
| 週休二日補正区分 | 01　補正なし | |
| 契約保証方法 | 01　金銭的保証 | |
| ICT間接費率補正の有無 | 01　補正なし | |
| 消費税等の率 | 06　１０％適用 | |

# ＊本工事費＊　　内訳表

| 費目・工種・施工名称など | 数　量 | 単　位 | 単　価 | 金　額 | 備　考 |
|---|---|---|---|---|---|
| ＊＊本　工　事＊＊ | | | | | X1000 |
| 管路 | | 1式 | | | Y10ZZ |
| 管きょ工（開削） | | 1式 | | | Y103W |
| 管路土工 | | 1式 | | | Y103W2DV |
| 管路掘削 | | 1式 | | | Y103W2DV51I |
| 床掘り<br>土砂<br>小規模<br>全ての費用 | 101 | m３ | | | SZA161　　0<br>施工　第0-0005号内訳表 |
| 機械掘削工（バックホウ） | 183 | m３ | | | SK005　　0<br>施工　第0-0006号内訳表 |
| 管路埋戻 | | 1式 | | | Y103W2DV51J |
| 機械投入埋戻工（バックホウ）<br>発生土　砂質土（普通土） | 92 | m３ | | | SK025　　0<br>施工　第0-0008号内訳表 |

# ＊本工事費＊　　内訳表

| 費目・工種・施工名称など | 数　量 | 単　位 | 単　価 | 金　額 | 備　考 |
|---|---|---|---|---|---|
| 埋戻し<br>土砂<br>小規模<br>全ての費用 | 112 | ｍ３ | | | SZA181　0<br>施工　第0-0010号内訳表 |
| 埋戻土運搬 | | １式 | | | Y103W2DV6VU |
| 土砂等運搬<br>小規模<br>土砂(岩塊･玉石混り土含む)<br>1.0km以下 | 101 | ｍ３ | | | SZA105　0<br>施工　第0-0011号内訳表 |
| 発生土運搬工<br>運搬距離０．５ｋｍ　ＤＩＤ地区なし | 183 | ｍ３ | | | SK035　0<br>施工　第0-0012号内訳表 |
| 積込（ルーズ）<br>土砂<br>小規模(標準) | 284 | ｍ３ | | | SZA125　0<br>施工　第0-0014号内訳表 |
| 土砂等運搬<br>小規模<br>土砂(岩塊･玉石混り土含む)<br>1.0km以下 | 227 | ｍ３ | | | SZA105　0<br>施工　第0-0011号内訳表 |
| 土砂等運搬<br>小規模<br>土砂(岩塊･玉石混り土含む)<br>4.0km以下 | 57 | ｍ３ | | | SZA105　0<br>施工　第0-0015号内訳表 |
| 管布設工 | | １式 | | | Y103W2DW |
| 硬質塩化ビニル管設置工<br>呼び径２００ｍｍ | 104.8 | ｍ | | | SK980　0<br>施工　第0-0016号内訳表 |

# ＊本工事費＊　　内訳表

| 費目・工種・施工名称など | 数　量 | 単　位 | 単　価 | 金　額 | 備　考 |
|---|---|---|---|---|---|
| 管基礎工 | | １式 | | | Y103W2DX |
| 砂基礎工（機械施工） | 38 | ｍ３ | | | SK985　0<br>施工　第0-0017号内訳表 |
| 管路土留工 | | １式 | | | Y103W2E0 |
| たて込み簡易土留材建込工（両側分）<br>掘削深　３．０ｍ以下 | 110.2 | ｍ | | | SK070　0<br>施工　第0-0018号内訳表 |
| たて込み簡易土留材引抜工（両側分）<br>掘削深　３．０ｍ以下 | 110.2 | ｍ | | | SK070　0<br>施工　第0-0020号内訳表 |
| 土留め賃料 | 1 | 式 | | | F0001　0 |
| マンホール工 | | １式 | | | Y1040 |
| 組立マンホール工 | | １式 | | | Y10402FX |
| マンホール鉄蓋（デザイン品）<br>Ｔ－２５　φ６００ｍｍ　Ｈ１１０ｍｍ<br>圧力開放型浮上防止タイプ | 5 | 組 | | | T5348　0 |

# ＊本工事費＊　　内訳表

| 費目・工種・施工名称など | 数　量 | 単　位 | 単　価 | 金　額 | 備　考 |
|---|---|---|---|---|---|
| マンホール鉄蓋（デザイン品）<br>T－１４　φ６００mm　H１１０mm<br>圧力開放型浮上防止タイプ | 1 | 組 | | | T5349　0 |
| 調整金具<br>調整高４５mmまで | 6 | 個 | | | T5555　0 |
| 調整リング（１号　５ｃｍ）<br>Ｈ＝　５０mm | 1 | 個 | | | T5309　0 |
| 調整リング（２号１０ｃｍ）<br>Ｈ＝１００mm | 1 | 個 | | | T5310　0 |
| 調整リング（３号１５ｃｍ）<br>Ｈ＝１５０mm | 4 | 個 | | | T5311　0 |
| 組立式１号マンホール（斜壁）<br>上φ６００×下φ９００×Ｈ６００mm | 6 | 個 | | | T5503　0 |
| 組立式１号マンホール（直壁）<br>φ９００×Ｈ９００mm | 1 | 個 | | | T5506　0 |
| 組立式１号マンホール（直壁）<br>φ９００×Ｈ１２００mm | 1 | 個 | | | T5507　0 |
| 組立式１号マンホール（く体ブロック）<br>φ９００×Ｈ９００mm | 2 | 個 | | | T5513　0 |

# ＊本工事費＊　　内訳表

| 費目・工種・施工名称など | 数　量 | 単　位 | 単　価 | 金　額 | 備　考 |
|---|---|---|---|---|---|
| 組立式１号マンホール（く体ブロック）<br>φ９００×Ｈ１５００ｍｍ | 2 | 個 | | | T5515　0 |
| 組立式１号マンホール（く体ブロック）<br>φ９００×Ｈ１８００ｍｍ | 2 | 個 | | | T5516　0 |
| 組立式１号マンホール（底版）<br>有効高１３０ｍｍ | 6 | 個 | | | T5522　0 |
| 組立マンホール設置工<br>１号　マンホール深さ３ｍ以下 | 4 | 箇所 | | | SK994　0<br>施工　第0-0021号内訳表 |
| 組立マンホール設置工<br>１号　マンホール深さ３ｍ超～４ｍ以下 | 2 | 箇所 | | | SK994　0<br>施工　第0-0022号内訳表 |
| 砕石基礎工<br>1号マンホール<br>RC40　t=20cm | 6 | 箇所 | | | V0100　0<br>施工　第0-0023号内訳表 |
| インバート工<br>1号マンホール | 7 | 箇所 | | | V0200　0<br>施工　第0-0024号内訳表 |
| マンホール削孔費<br>φ150VU<br>建設物価/積算資料 | 1 | 箇所 | | | F0002　0 |
| マンホール削孔費<br>φ200VU<br>建設物価/積算資料 | 7 | 箇所 | | | F0003　0 |

# ＊本工事費＊　　内訳表

| 費目・工種・施工名称など | 数　量 | 単　位 | 単　価 | 金　額 | 備　考 |
|---|---|---|---|---|---|
| マンホール用可とう継手<br>φ200VU　拡張バンド<br>建設物価/積算資料 | 12 | 個 | | | F0004　0 |
| 外副管設置工<br>φ200-150<br>H=1.02m | 1 | 箇所 | | | G0100<br>科目　第0001号内訳表 |
| 取付管およびます工 | | 1式 | | | Y1042 |
| 管路土工 | | 1式 | | | Y10422DV |
| 床掘り<br>土砂<br>小規模<br>全ての費用 | 7 | m３ | | | SZA161　0<br>施工　第0-0005号内訳表 |
| 埋戻し<br>土砂<br>小規模<br>全ての費用 | 2 | m３ | | | SZA181　0<br>施工　第0-0010号内訳表 |
| 土砂等運搬<br>小規模<br>土砂(岩塊･玉石混り土含む)<br>4.0km以下 | 4 | m３ | | | SZA105　0<br>施工　第0-0015号内訳表 |
| ます設置工 | | 1式 | | | Y10422EW |
| ます | | 1式 | | | Y10422EW54H |

# ＊本工事費＊　　内訳表

| 費目・工種・施工名称など | 数　量 | 単　位 | 単　価 | 金　額 | 備　考 |
|---|---|---|---|---|---|
| ます設置工（塩化ビニル製）<br>ます径　２００ｍｍ | 1 | 箇所 | | | SK990　0<br>施工　第0-0027号内訳表 |
| 取付管布設工 | | １式 | | | Y10422EX |
| 取付管 | | １式 | | | Y10422EX54I |
| 取付管布設および支管取付工<br>管径　１００ｍｍ | 1 | 箇所 | | | SK992　0<br>施工　第0-0028号内訳表 |
| 付帯工 | | １式 | | | Y1043 |
| 舗装撤去工 | | １式 | | | Y10432EY |
| 舗装版切断<br>ｱｽﾌｧﾙﾄ舗装版<br>15cm以下<br>全ての費用 | 226.0 | m | | | SZD321　0<br>施工　第0-0029号内訳表 |
| 舗装版破砕<br>ｱｽﾌｧﾙﾄ舗装版<br>騒音振動対策不要<br>全ての費用 | 111 | m２ | | | SZD311　0<br>施工　第0-0030号内訳表 |
| 殻運搬<br>舗装版破砕<br>4.5km以下<br>全ての費用 | 5 | m３ | | | SZA961　0<br>施工　第0-0031号内訳表 |

# ＊本工事費＊　　内訳表

| 費目・工種・施工名称など | 数　量 | 単　位 | 単　価 | 金　額 | 備　考 |
|---|---|---|---|---|---|
| 舗装版切断運搬費（汚泥）<br>２ｔ車　片道２５ｋｍまで | 0.3 | ｍ３ | | | T8232　0 |
| 処分費<br>アスファルト | 5 | ｍ３ | | | S0020　0<br>施工　第0-0032号内訳表 |
| 処分費<br>舗装版切断汚泥 | 0.3 | ｍ３ | | | S0020　0<br>施工　第0-0033号内訳表 |
| 舗装仮復旧工（種別毎） | | １式 | | | Y10432F3 |
| 路盤工（人力施工）<br>車道部下層路盤<br>仕上り厚４００ｍｍ | 66 | ｍ２ | | | S1808　0<br>施工　第0-0034号内訳表 |
| 路盤工（人力施工）<br>歩道部路盤<br>仕上り厚２５０ｍｍ | 45 | ｍ２ | | | S1808　0<br>施工　第0-0035号内訳表 |
| 表層（車道・路肩部）<br>1.4m未満(1層当り平均仕上り厚50mm以下)<br>平均仕上り厚５０ｍｍ<br>全ての費用 | 66 | ｍ２ | | | SZD023　0<br>施工　第0-0036号内訳表 |
| 表層（歩道部）<br>1.4m未満(1層当り平均仕上り厚50mm以下)<br>平均仕上り厚３０ｍｍ<br>全ての費用 | 45 | ｍ２ | | | SZD027　0<br>施工　第0-0037号内訳表 |
| 区画線工 | | １式 | | | Y10432F4 |

# ＊本工事費＊　　内訳表

| 費目・工種・施工名称など | 数　量 | 単　位 | 単　価 | 金　額 | 備　考 |
|---|---|---|---|---|---|
| 溶融式区画線 | | １式 | | | Y10432F443T |
| 区画線設置工<br>溶融式（手動）<br>実線　１５ｃｍ<br>全ての費用 | 3 | m | | | S4600　0<br>施工　第0-0038号内訳表 |
| 区画線設置工<br>溶融式（手動）<br>実線　４５ｃｍ<br>全ての費用 | 1 | m | | | S4600　0<br>施工　第0-0039号内訳表 |
| 仮設工 | | １式 | | | Y1000 |
| 交通管理工 | | １式 | | | Y1000232 |
| 交通誘導警備員の計上<br>交通誘導警備員Ｂ | 1 | 式 | | | S0914　0<br>施工　第0-0040号内訳表 |
| | | | | | |
| | | | | | |
| | | | | | |

# ＊本工事費＊　　内訳表

| 費目・工種・施工名称など | | 数　量 | 単　位 | 単　価 | 金　額 | 備　考 |
|---|---|---|---|---|---|---|
| ＊＊直接工事費＊＊ | | | | | | |
| うち材料費 | | | １式 | | | |
| うち労務費 | | | １式 | | | |
| 運搬費 | | | １式 | | | Z0004 |
| | 仮設材等の運搬<br>製品長１２m以内<br>運搬距離２．３ｋｍ（×往復） | 18.4 | t | | | SA005　0<br>施工　第0-0042号内訳表 |
| 技術管理費 | | | １式 | | | Z0006 |
| | 産業廃棄物の分析　溶出試験 10検体まで<br>六価クロム化合物 | 1 | 検体 | | | T9065　0 |
| 共通仮設費（率分） | | | １式 | | | |
| ＊＊共通仮設費計＊＊ | | | | | | |

# ＊本工事費＊　　内訳表

| 費目・工種・施工名称など | 数　量 | 単　位 | 単　価 | 金　額 | 備　考 |
|---|---|---|---|---|---|
| ＊＊純工事費＊＊ | | | | | |
| 現場管理費 | | 1式 | | | |
| うち法定福利費事業主分 | | 1式 | | | |
| うち建退共制度の掛金 | | 1式 | | | |
| ＊＊工事原価＊＊ | | | | | |
| うち安全衛生経費 | | 1式 | | | |
| 一般管理費等 | | 1式 | | | |
| 契約保証費 | | 1式 | | | |
| ＊＊一般管理費等計＊＊ | | | | | |

# ＊本工事費＊　　内訳表

| 費目・工種・施工名称など | 数　量 | 単　位 | 単　価 | 金　額 | 備　考 |
|---|---|---|---|---|---|
| ＊＊工事価格＊＊ | | | | | |
| ＊＊工事価格計＊＊ | | | | | |
| 消費税・地方<br>消費税額 | | 1式 | | | |
| ＊＊請負工事費＊＊ | | | | | |
| | | | | | |
| | | | | | |
| | | | | | |
| | | | | | |
| | | | | | |

外副管設置工

# 科 目 内 訳 表

φ200-150　　H=1.02m　　1　箇所　当り

| 施工名称など | 数量 | 単位 | 単価 | 金額 | 備考 |
|---|---|---|---|---|---|
| 外副管取付工<br>硬質塩化ビニル管<br>段差　１．０m以上～１．５m未満 | 1 | 箇所 | | | SK165　0<br>施工　第0-0001号内訳表 |
| 硬質塩ビ管（副管用継手）<br>副管用９０度支管　φ１５０<br>（塩ビ　ヒューム管） | 1 | 個 | | | T5627　0 |
| 硬質塩ビ管（その他の継手）<br>接着受口カラー取付管用　φ１５０ | 1 | 個 | | | T5654　0 |
| 硬質塩化ビニール管（直管）<br>プレーンエンド直管　φ１５０×４m | 0.1 | 本 | | | T5611　0 |
| 硬質塩ビ管（副管用継手）<br>９０度曲管　φ１５０×１７０mm | 1 | 個 | | | T5625　0 |
| 基礎砕石<br>17.5cmを超え20.0cm以下<br>再生クラッシャラン　ＲＣ－４０<br>全ての費用 | 0.21 | m２ | | | SZA391　0<br>施工　第0-0002号内訳表 |
| 型枠<br>一般型枠<br>小型構造物 | 1.44 | m２ | | | SZB431　0<br>施工　第0-0003号内訳表 |
| コンクリート<br>小型構造物<br>人力打設<br>全ての費用 | 0.2 | m３ | | | SZB401　0<br>施工　第0-0004号内訳表 |
| 計 | 1 | 箇所 | | | |

# 施 工 内 訳 表

外副管取付工
硬質塩化ビニル管　　段差　１．０ｍ以上～１．５ｍ未満　　1　　箇所　　当り

| 名称・規格など | 数量 | 単位 | 単価 | 金額 | 備考 |
|---|---|---|---|---|---|
| 土木一般世話役 | | 人 | | | RA125 |
| 特殊作業員 | | 人 | | | RA005 |
| 普通作業員 | | 人 | | | RA010 |
| 小計 | 1 | 箇所 | | | |
| A　段差 | =2 | | | | |
| | | | | | |
| | | | | | |
| | | | | | |
| | | | | | |
| | | | | | |
| | | | | | |
| | | | | | |

# 施 工 内 訳 表

基礎砕石　SZA391　施工　第0-0002号内訳表

17.5cmを超え20.0cm以下　再生クラッシャラン　ＲＣ－４０　全ての費用　1　ｍ２　当り

機械構成比：　労務構成比：　材料構成比：　市場単価構成比：　標準単価：

| 代　表　機　労　材　規　格 | 構成比 | 単　　価 | 代　表　機　労　材　規　格(東京地区) | 単価(東京地区) | 備　考 |
|---|---|---|---|---|---|
| バックホウ［クローラ型］賃料 | | | バックホウ［クローラ型］賃料 | | KQ012 |
| その他(機械) | | | その他(機械) | | EK009 |
| 普通作業員 | | | 普通作業員 | | RA010 |
| 特殊作業員 | | | 特殊作業員 | | RA005 |
| 運転手（特殊） | | | 運転手（特殊） | | RA070 |
| 土木一般世話役 | | | 土木一般世話役 | | RA125 |

# 施 工 内 訳 表

全ての費用

当り

機械構成比：　　労務構成比：　　材料構成比：　　市場単価構成比：　　標準単価：

| 代　表　機　労　材　規　格 | 構成比 | 単　　価 | 代　表　機　労　材　規　格(東京地区) | 単価(東京地区) | 備　考 |
|---|---|---|---|---|---|
| その他(労務) | | | その他(労務) | | ER009 |
| 再生クラッシャラン<br>ＲＣ－４０ | | | 再生クラッシャラン<br>ＲＣ－４０ | | TCF04 |
| 軽油 | | | 軽油<br>パトロール給油 | | TSX24 |
| その他(材料) | | | その他(材料) | | EZ009 |
| 積算単価 | | | 積算単価 | | EP001 |
| 小計 | | | | | |

# 施 工 内 訳 表

型枠　SZB431　施工　第0-0003号内訳表

一般型枠　小型構造物　1　ｍ２　当り

機械構成比：　労務構成比：　材料構成比：　市場単価構成比：　標準単価：

| 代　表　機　労　材　規　格 | 構成比 | 単　　価 | 代　表　機　労　材　規　格(東京地区) | 単価(東京地区) | 備　考 |
|---|---|---|---|---|---|
| 型わく工 | | | 型わく工 | | RA165 |
| 普通作業員 | | | 普通作業員 | | RA010 |
| 土木一般世話役 | | | 土木一般世話役 | | RA125 |
| その他(労務) | | | その他(労務) | | ER009 |
| 積算単価 | | | 積算単価 | | EP001 |
| 小計 | | | | | |

# 施 工 内 訳 表

コンクリート　SZB401　施工　第0-0004号内訳表

小型構造物　人力打設　全ての費用　1　ｍ３　当り

機械構成比：　労務構成比：　材料構成比：　市場単価構成比：　標準単価：

| 代　表　機　労　材　規　格 | 構成比 | 単　　価 | 代　表　機　労　材　規　格(東京地区) | 単価(東京地区) | 備　考 |
|---|---|---|---|---|---|
| 普通作業員 | | | 普通作業員 | | RA010 |
| 土木一般世話役 | | | 土木一般世話役 | | RA125 |
| 特殊作業員 | | | 特殊作業員 | | RA005 |
| その他(労務) | | | その他(労務) | | ER009 |
| 生コンクリート（１８－８－２５）<br>（W／C指定なし） | | | 生コンクリート<br>２４－１２－２５　高炉　W／C５５％ | | T1101 |
| 積算単価 | | | 積算単価 | | EP001 |

# 施 工 内 訳 表

全ての費用

当り

機械構成比：　　労務構成比：　　材料構成比：　　市場単価構成比：　　標準単価：

| 代　表　機　労　材　規　格 | 構成比 | 単　　価 | 代　表　機　労　材　規　格(東京地区) | 単価(東京地区) | 備　考 |
|---|---|---|---|---|---|
| 小計 | | | | | |
| | | | | | |
| | | | | | |
| | | | | | |
| | | | | | |
| | | | | | |

# 施 工 内 訳 表

床掘り　SZA161　施工　第0-0005号内訳表

土砂　小規模　全ての費用　1　ｍ３　当り

機械構成比：　労務構成比：　材料構成比：　市場単価構成比：　標準単価：

| 代　表　機　労　材　規　格 | 構成比 | 単　　価 | 代　表　機　労　材　規　格(東京地区) | 単価(東京地区) | 備　考 |
|---|---|---|---|---|---|
| バックホウ（クローラ型）［後方超小旋回］<br>排ガス２次 | | | バックホウ（クローラ型）［後方超小旋回］<br>排ガス２次 | | MA204 |
| 運転手（特殊） | | | 運転手（特殊） | | RA070 |
| 普通作業員 | | | 普通作業員 | | RA010 |
| 軽油 | | | 軽油<br>パトロール給油 | | TSX24 |
| 積算単価 | | | 積算単価 | | EP001 |
| 小計 | | | | | |

機械掘削工（バックホウ）

# 施 工 内 訳 表

100　　ｍ３　　当り

| 名　称　・　規　格　な　ど | 数　　量 | 単　位 | 単　　価 | 金　　額 | 備　　考 |
|---|---|---|---|---|---|
| 土木一般世話役 | | 人 | | | RA125 |
| 普通作業員 | | 人 | | | RA010 |
| バックホウ運転<br>クローラ型・標準<br>排出ガス対策型１次基準 | | 時間 | | | SX040　　施工　第0-0007号内訳表 |
| 計 | 100 | ｍ３ | | | |
| 小計 | 1 | ｍ３ | | | |
| A　バックホウ規格<br>C　豪雪割増 | =1<br>=1 | | B　バックホウ機種 | | =1 |
| | | | | | |
| | | | | | |
| | | | | | |
| | | | | | |
| | | | | | |
| | | | | | |

# 施 工 内 訳 表

バックホウ運転
クローラ型・標準　　排出ガス対策型１次基準　　1　時間　当り

| 名称・規格など | 数量 | 単位 | 単価 | 金額 | 備考 |
|---|---|---|---|---|---|
| バックホウ（クローラ型）［標準型］<br>排ガス１次 | | 時間 | | | MA191 |
| 運転手（特殊） | | 人 | | | RA070 |
| 軽油 | 5.900 | L | | | TSX24 |
| 小計 | 1 | 時間 | | | |
| A 規格<br>C 岩石割増<br>E 豪雪割増 | =1<br>=1<br>=1 | | B 機種<br>D 供用日当運転時間（標準＝省略）<br>F 特殊運転手（人／ｈ）標準＝省略 | | =1<br>=0<br>=0.17 |
| G 軽油（Ｌ／ｈ）標準＝省略 | =5.9 | | | | |
| | | | | | |
| | | | | | |
| | | | | | |
| | | | | | |
| | | | | | |
| | | | | | |

機械投入埋戻工（バックホウ）

# 施 工 内 訳 表

発生土　砂質土（普通土）　　100　　ｍ３　当り

| 名称・規格など | 数量 | 単位 | 単価 | 金額 | 備考 |
|---|---|---|---|---|---|
| 土木一般世話役 | | 人 | | | RA125 |
| 普通作業員 | | 人 | | | RA010 |
| バックホウ運転<br>クローラ型・標準<br>排出ガス対策型１次基準 | | 時間 | | | SX040　施工　第0-0007号内訳表 |
| タンパ締固め | 100.000 | ｍ３ | | | SZA185　施工　第0-0009号内訳表 |
| 計 | 100 | ｍ３ | | | |
| 小計 | 1 | ｍ３ | | | |
| A　バックホウ規格<br>C　埋戻土種別<br>E　豪雪割増 | =1<br>=1<br>=1 | | B　土質区分<br>D　バックホウ機種 | | =4<br>=1 |
| | | | | | |
| | | | | | |
| | | | | | |
| | | | | | |
| | | | | | |

タンパ締固め　SZA185

# 施 工 内 訳 表

施工　第0-0009号内訳表

全ての費用　1　ｍ３　当り

機械構成比：　労務構成比：　材料構成比：　市場単価構成比：　標準単価：

| 代　表　機　労　材　規　格 | 構成比 | 単　　価 | 代　表　機　労　材　規　格(東京地区) | 単価(東京地区) | 備　考 |
|---|---|---|---|---|---|
| タンパ（ランマ）賃料 | | | タンパ（ランマ）賃料 | | KQ632 |
| 特殊作業員 | | | 特殊作業員 | | RA005 |
| 普通作業員 | | | 普通作業員 | | RA010 |
| ガソリン<br>　レギュラー　スタンド | | | ガソリン<br>　レギュラー　スタンド | | TSX32 |
| 積算単価 | | | 積算単価 | | EP001 |
| 小計 | | | | | |

# 施 工 内 訳 表

埋戻し　SZA181　施工　第0-0010号内訳表

土砂　小規模　全ての費用　1　ｍ３　当り

機械構成比：　労務構成比：　材料構成比：　市場単価構成比：　標準単価：

| 代　表　機　労　材　規　格 | 構成比 | 単　　価 | 代　表　機　労　材　規　格(東京地区) | 単価(東京地区) | 備　考 |
|---|---|---|---|---|---|
| バックホウ（クローラ型）［後方超小旋回］<br>排ガス２次 | | | バックホウ（クローラ型）［後方超小旋回］<br>排ガス２次 | | MA204 |
| タンパ及びランマ［ランマ］ | | | タンパ及びランマ［ランマ］ | | MC271 |
| 普通作業員 | | | 普通作業員 | | RA010 |
| 特殊作業員 | | | 特殊作業員 | | RA005 |
| 運転手（特殊） | | | 運転手（特殊） | | RA070 |
| 軽油 | | | 軽油<br>パトロール給油 | | TSX24 |

# 施 工 内 訳 表



全ての費用

当り

機械構成比：　　労務構成比：　　材料構成比：　　市場単価構成比：　　標準単価：

| 代　表　機　労　材　規　格 | 構成比 | 単　　価 | 代　表　機　労　材　規　格(東京地区) | 単価(東京地区) | 備　考 |
|---|---|---|---|---|---|
| ガソリン<br>　レギュラー　スタンド | | | ガソリン<br>　レギュラー　スタンド | | TSX32 |
| 積算単価 | | | 積算単価 | | EP001 |
| 小計 | | | | | |
| | | | | | |
| | | | | | |
| | | | | | |

# 施 工 内 訳 表

土砂等運搬　SZA105　施工　第0-0011号内訳表

小規模　土砂(岩塊･玉石混り土含む)　1.0km以下　1　ｍ３　当り

機械構成比：　労務構成比：　材料構成比：　市場単価構成比：　標準単価：

| 代　表　機　労　材　規　格 | 構成比 | 単　　価 | 代　表　機　労　材　規　格(東京地区) | 単価(東京地区) | 備　考 |
|---|---|---|---|---|---|
| ダンプトラック［オンロード・ディーゼル］ | | | ダンプトラック［オンロード・ディーゼル］ | | MA402 |
| 運転手（一般） | | | 運転手（一般） | | RA075 |
| 軽油 | | | 軽油<br>パトロール給油 | | TSX24 |
| 積算単価 | | | 積算単価 | | EP001 |
| 小計 | | | | | |
| | | | | | |

# 施 工 内 訳 表

発生土運搬工
運搬距離０．５ｋｍ　ＤＩＤ地区なし　　10　　ｍ３　当り

| 名称・規格など | 数量 | 単位 | 単価 | 金額 | 備考 |
|---|---|---|---|---|---|
| ダンプトラック運転<br>オンロード・ディーゼル | | 日 | | | SX110　施工　第0-0013号内訳表 |
| 計 | 10 | ｍ３ | | | |
| 小計 | 1 | ｍ３ | | | |
| A　ダンプトラック規格<br>C　運搬状況による区分<br>E　タイヤ損耗費区分（運搬路面状況） | =2<br>=1<br>=1 | | B　積込機種<br>D　運搬距離（ｋｍ）<br>F　豪雪割増 | | =3<br>=0.5<br>=1 |
| | | | | | |
| | | | | | |
| | | | | | |
| | | | | | |
| | | | | | |
| | | | | | |
| | | | | | |
| | | | | | |

ダンプトラック運転
オンロード・ディーゼル

# 施 工 内 訳 表

1　　日　　当り

| 名称・規格など | 数量 | 単位 | 単価 | 金額 | 備考 |
|---|---|---|---|---|---|
| ダンプトラック［オンロード・ディーゼル］ | | 供用日 | | | MA402 |
| 運転手（一般） | | 人 | | | RA075 |
| 軽油 | 32.000 | L | | | TSX24 |
| タイヤ損耗費<br>ダンプトラック | | 供用日 | | | KP110 |
| 小計 | 1 | 日 | | | |
| A　規格<br>C　岩石割増<br>E　豪雪割増 | =2<br>=1<br>=1 | | B　タイヤ損耗費区分（運搬路面状況）<br>D　供用日当運転時間（標準＝省略）<br>F　ダンプトラック（供用日／日） | | =1<br>=0<br>=1.29 |
| G　一般運転手（人／日）<br>I　タイヤ損耗費（供用日／日） | =1<br>=1.29 | | H　軽油（L／日） | | =32 |
| | | | | | |
| | | | | | |
| | | | | | |
| | | | | | |
| | | | | | |

# 施 工 内 訳 表

積込（ルーズ）　SZA125　施工　第0-0014号内訳表

土砂　小規模(標準)　1　ｍ３　当り

機械構成比：　労務構成比：　材料構成比：　市場単価構成比：　標準単価：

| 代　表　機　労　材　規　格 | 構成比 | 単　　価 | 代　表　機　労　材　規　格(東京地区) | 単価(東京地区) | 備　考 |
|---|---|---|---|---|---|
| バックホウ（クローラ型）［標準型］<br>排ガス２次 | | | バックホウ（クローラ型）［標準型］<br>排ガス２次 | | MA181 |
| 運転手（特殊） | | | 運転手（特殊） | | RA070 |
| 軽油 | | | 軽油<br>パトロール給油 | | TSX24 |
| 積算単価 | | | 積算単価 | | EP001 |
| 小計 | | | | | |
| | | | | | |

# 施 工 内 訳 表

土砂等運搬　SZA105　施工　第0-0015号内訳表

小規模　土砂(岩塊･玉石混り土含む)　4.0km以下　1　ｍ３　当り

機械構成比：　労務構成比：　材料構成比：　市場単価構成比：　標準単価：

| 代　表　機　労　材　規　格 | 構成比 | 単　　価 | 代　表　機　労　材　規　格(東京地区) | 単価(東京地区) | 備　考 |
|---|---|---|---|---|---|
| ダンプトラック［オンロード・ディーゼル］ | | | ダンプトラック［オンロード・ディーゼル］ | | MA402 |
| 運転手（一般） | | | 運転手（一般） | | RA075 |
| 軽油 | | | 軽油<br>パトロール給油 | | TSX24 |
| 積算単価 | | | 積算単価 | | EP001 |
| 小計 | | | | | |
| | | | | | |

硬質塩化ビニル管設置工
呼び径２００ｍｍ

# 施 工 内 訳 表

1　　m　　当り

| 名称・規格など | 数量 | 単位 | 単価 | 金額 | 備考 |
|---|---|---|---|---|---|
| 硬質塩化ビニル管設置工<br>呼び径２００ | 1.000 | m | | | RN304 |
| 小計 | 1 | m | | | |
| A　規格・仕様<br>C　時間的制約の有無（Ｂ＝１時選択） | =2<br>=1 | | B　施工規模<br>D　夜間作業の有無 | | =1<br>=1 |
| | | | | | |
| | | | | | |
| | | | | | |
| | | | | | |
| | | | | | |
| | | | | | |
| | | | | | |
| | | | | | |
| | | | | | |

砂基礎工（機械施工）

# 施 工 内 訳 表

1　　ｍ３　　当り

| 名　称　・　規　格　な　ど | 数　　量 | 単　位 | 単　　価 | 金　　額 | 備　　考 |
|---|---|---|---|---|---|
| 再生砂 | 1.260 | ｍ３ | | | TCF18 |
| 砂基礎工<br>設置　機械施工 | 1.000 | ｍ３ | | | RN504 |
| 小計 | 1 | ｍ３ | | | |
| A　施工規模<br>C　夜間作業の有無<br>E　砂の種類（Ｄ＝１時選択） | =1<br>=1<br>=2 | | B　時間的制約の有無（Ａ＝１時選択）<br>D　砂計上の有無<br>F　砂数量（ｍ３／ｍ３）（土量変化率考慮） | | =1<br>=1<br>=1.26 |
| | | | | | |
| | | | | | |
| | | | | | |
| | | | | | |
| | | | | | |
| | | | | | |
| | | | | | |
| | | | | | |

たて込み簡易土留材建込工（両側分）
掘削深　３．０ｍ以下

# 施 工 内 訳 表

10　　ｍ　　当り

| 名称・規格など | 数量 | 単位 | 単価 | 金額 | 備考 |
|---|---|---|---|---|---|
| 土木一般世話役 | | 人 | | | RA125 |
| 特殊作業員 | | 人 | | | RA005 |
| 普通作業員 | | 人 | | | RA010 |
| バックホウ運転<br>クローラ型・標準<br>排出ガス対策型１次基準 | | 時間 | | | SX040　施工　第0-0019号内訳表 |
| 計 | 10 | m | | | |
| 小計 | 1 | m | | | |
| A　作業区分<br>C　バックホウ機種（Ａ＝１時選択） | =1<br>=1 | | B　掘削深<br>F　豪雪割増 | | =4<br>=1 |
| | | | | | |
| | | | | | |
| | | | | | |
| | | | | | |
| | | | | | |

# 施 工 内 訳 表

バックホウ運転
クローラ型・標準　　排出ガス対策型１次基準　　1　時間　当り

| 名称・規格など | 数量 | 単位 | 単価 | 金額 | 備考 |
|---|---|---|---|---|---|
| バックホウ（クローラ型）［標準型］<br>排ガス１次 | | 時間 | | | MA191 |
| 運転手（特殊） | | 人 | | | RA070 |
| 軽油 | 5.900 | L | | | TSX24 |
| 小計 | 1 | 時間 | | | |
| A　規格<br>C　岩石割増<br>E　豪雪割増 | =1<br>=1<br>=1 | | B　機種<br>D　供用日当運転時間（標準＝省略）<br>F　特殊運転手（人／ｈ）標準＝省略 | | =1<br>=0<br>=0 |
| G　軽油（Ｌ／ｈ）標準＝省略 | =0 | | | | |
| | | | | | |
| | | | | | |
| | | | | | |
| | | | | | |
| | | | | | |
| | | | | | |

たて込み簡易土留材引抜工（両側分）
掘削深　３．０ｍ以下

# 施 工 内 訳 表

10　　ｍ　　当り

| 名称・規格など | 数量 | 単位 | 単価 | 金額 | 備考 |
|---|---|---|---|---|---|
| 土木一般世話役 | | 人 | | | RA125 |
| 特殊作業員 | | 人 | | | RA005 |
| 普通作業員 | | 人 | | | RA010 |
| トラッククレーン［油圧伸縮ジブ型］賃料 | | 日 | | | KQ305 |
| 計 | 10 | m | | | |
| 小計 | 1 | m | | | |
| A　作業区分<br>E　クレーン賃料補正係数（標準＝省略） | =2<br>=0 | | B　掘削深<br>F　豪雪割増 | | =4<br>=1 |
| | | | | | |
| | | | | | |
| | | | | | |
| | | | | | |
| | | | | | |

# 施 工 内 訳 表

組立マンホール設置工
１号　マンホール深さ３ｍ以下　　1　　箇所　　当り

| 名　称　・　規　格　な　ど | 数　　量 | 単　位 | 単　　価 | 金　　額 | 備　　考 |
|---|---|---|---|---|---|
| 組立マンホール設置工<br>１号　深３ｍ以下 | 1.000 | 箇所 | | | RN112 |
| 小計 | 1 | 箇所 | | | |
| A　規格・仕様<br>C　時間的制約の有無（Ｂ＝１時選択） | =7<br>=1 | | B　施工規模<br>D　夜間作業の有無 | | =1<br>=1 |
| | | | | | |
| | | | | | |
| | | | | | |
| | | | | | |
| | | | | | |
| | | | | | |
| | | | | | |
| | | | | | |
| | | | | | |

# 施 工 内 訳 表

組立マンホール設置工
１号　マンホール深さ３ｍ超～４ｍ以下　　1　　箇所　　当り

| 名　称　・　規　格　な　ど | 数　　量 | 単　位 | 単　　価 | 金　　額 | 備　　考 |
|---|---|---|---|---|---|
| 組立マンホール設置工<br>１号　深３ｍ超～４ｍ以下 | 1.000 | 箇所 | | | RN114 |
| 小計 | 1 | 箇所 | | | |
| A　規格・仕様<br>C　時間的制約の有無（Ｂ＝１時選択） | =8<br>=1 | | B　施工規模<br>D　夜間作業の有無 | | =1<br>=1 |
| | | | | | |
| | | | | | |
| | | | | | |
| | | | | | |
| | | | | | |
| | | | | | |
| | | | | | |
| | | | | | |
| | | | | | |

# 施 工 内 訳 表

砕石基礎工
1号マンホール　　RC40　t=20cm　　1　箇所　当り

| 名称・規格など | 数量 | 単位 | 単価 | 金額 | 備考 |
|---|---|---|---|---|---|
| 再生クラッシャラン<br>ＲＣ－４０ | 0.23 | ｍ３ | | | TCF04 |
| 小計 | 1 | 箇所 | | | |
| | | | | | |
| | | | | | |
| | | | | | |
| | | | | | |
| | | | | | |
| | | | | | |
| | | | | | |
| | | | | | |
| | | | | | |
| | | | | | |

# 施 工 内 訳 表

インバート工
1号マンホール

1　　箇所　　当り

| 名　称　・　規　格　な　ど | 数　　量 | 単　位 | 単　　価 | 金　　額 | 備　　考 |
|---|---|---|---|---|---|
| コンクリート<br>無筋･鉄筋構造物<br>ﾊﾞｯｸﾎｳ(ｸﾚｰﾝ機能付)打設 | 0.18 | ｍ３ | | | SZB401　施工　第0-0025号内訳表<br>全ての費用 |
| モルタル上塗工<br>混合比　１：２<br>モルタル厚２０ｍｍ | 0.79 | ｍ２ | | | SK141　施工　第0-0026号内訳表 |
| 小計 | 1 | 箇所 | | | |
| | | | | | |
| | | | | | |
| | | | | | |
| | | | | | |
| | | | | | |
| | | | | | |
| | | | | | |
| | | | | | |
| | | | | | |

# 施 工 内 訳 表

コンクリート　SZB401　施工　第0-0025号内訳表

無筋･鉄筋構造物　ﾊﾞｯｸﾎｳ(ｸﾚｰﾝ機能付)打設　全ての費用　1　ｍ３　当り

機械構成比：　労務構成比：　材料構成比：　市場単価構成比：　標準単価：

| 代　表　機　労　材　規　格 | 構成比 | 単　　価 | 代　表　機　労　材　規　格(東京地区) | 単価(東京地区) | 備　考 |
|---|---|---|---|---|---|
| バックホウ［クローラ型・クレーン付］賃料 | | | バックホウ［クローラ型・クレーン付］賃料 | | KQ024 |
| その他(機械) | | | その他(機械) | | EK009 |
| 特殊作業員 | | | 特殊作業員 | | RA005 |
| 普通作業員 | | | 普通作業員 | | RA010 |
| 土木一般世話役 | | | 土木一般世話役 | | RA125 |
| 運転手（特殊） | | | 運転手（特殊） | | RA070 |

# 施 工 内 訳 表

全ての費用

当り

機械構成比：　　労務構成比：　　材料構成比：　　市場単価構成比：　　標準単価：

| 代　表　機　労　材　規　格 | 構成比 | 単　　価 | 代　表　機　労　材　規　格(東京地区) | 単価(東京地区) | 備　考 |
|---|---|---|---|---|---|
| その他(労務) | | | その他(労務) | | ER009 |
| 生コンクリート（１８－８－２５）<br>（W／C指定なし） | | | 生コンクリート<br>２４－１２－２５　高炉　W／C５５％ | | T1101 |
| 軽油 | | | 軽油<br>パトロール給油 | | TSX24 |
| その他(材料) | | | その他(材料) | | EZ009 |
| 積算単価 | | | 積算単価 | | EP001 |
| 小計 | | | | | |

# 施 工 内 訳 表

モルタル上塗工
混合比　１：２　　モルタル厚２０ｍｍ　　1　ｍ２　当り

| 名称・規格など | 数量 | 単位 | 単価 | 金額 | 備考 |
|---|---|---|---|---|---|
| 左官 | | 人 | | | RA175 |
| 普通作業員 | | 人 | | | RA010 |
| モルタル練（配合１：２）別途計上 | 0.000 | | | | |
| 小計 | 1 | ｍ２ | | | |
| A　混合比<br>C　モルタル厚（ｍｍ） | =1<br>=20 | | B　セメント種類 | | =2 |
| | | | | | |
| | | | | | |
| | | | | | |
| | | | | | |
| | | | | | |
| | | | | | |
| | | | | | |

ます設置工（塩化ビニル製）
ます径　２００ｍｍ

# 施 工 内 訳 表

1　　箇所　　当り

| 名称・規格など | 数量 | 単位 | 単価 | 金額 | 備考 |
|---|---|---|---|---|---|
| ます設置工（塩化ビニル製）<br>ます径２００ｍｍ | 1.000 | 箇所 | | | RN004 |
| 小計 | 1 | 箇所 | | | |
| A　規格・仕様<br>D　夜間作業の有無 | =2<br>=1 | | B　施工規模<br>E　鋳鉄製防護蓋設置（手間のみ）の有無 | | =2<br>=1 |
| | | | | | |
| | | | | | |
| | | | | | |
| | | | | | |
| | | | | | |
| | | | | | |
| | | | | | |
| | | | | | |
| | | | | | |

# 施 工 内 訳 表

取付管布設および支管取付工
管径　１００ｍｍ　　1　　箇所　　当り

| 名　称　・　規　格　な　ど | 数　　量 | 単　位 | 単　　価 | 金　　額 | 備　　考 |
|---|---|---|---|---|---|
| 取付管布設及び支管取付工<br>管径１００ｍｍ | 1.000 | 箇所 | | | RN032 |
| 小計 | 1 | 箇所 | | | |
| A　規格・仕様<br>D　夜間作業の有無<br>F　本管材質 | =1<br>=1<br>=3 | | B　施工規模<br>E　取付管長<br>G　可とう性支管設置の有無 | | =2<br>=1<br>=1 |
| | | | | | |
| | | | | | |
| | | | | | |
| | | | | | |
| | | | | | |
| | | | | | |
| | | | | | |
| | | | | | |
| | | | | | |

# 施 工 内 訳 表

舗装版切断　SZD321　施工　第0-0029号内訳表

ｱｽﾌｧﾙﾄ舗装版　15cm以下　全ての費用　1　m　当り

機械構成比：　労務構成比：　材料構成比：　市場単価構成比：　標準単価：

| 代　表　機　労　材　規　格 | 構成比 | 単　　価 | 代　表　機　労　材　規　格(東京地区) | 単価(東京地区) | 備　考 |
|---|---|---|---|---|---|
| コンクリートカッタ［バキューム式・湿式］<br>超低騒音 | | | コンクリートカッタ［バキューム式・湿式］<br>超低騒音 | | MC448 |
| その他(機械) | | | その他(機械) | | EK009 |
| 特殊作業員 | | | 特殊作業員 | | RA005 |
| 土木一般世話役 | | | 土木一般世話役 | | RA125 |
| 普通作業員 | | | 普通作業員 | | RA010 |
| その他(労務) | | | その他(労務) | | ER009 |

# 施 工 内 訳 表

全ての費用

当り

機械構成比：　　労務構成比：　　材料構成比：　　市場単価構成比：　　標準単価：

| 代　表　機　労　材　規　格 | 構成比 | 単　　価 | 代　表　機　労　材　規　格(東京地区) | 単価(東京地区) | 備　考 |
|---|---|---|---|---|---|
| ブレード（コンクリートカッタ）<br>径１８インチ（４５ｃｍ） | | | ブレード（コンクリートカッタ）<br>径１８インチ（４５ｃｍ） | | TSD05 |
| ガソリン<br>レギュラー　スタンド | | | ガソリン<br>レギュラー　スタンド | | TSX32 |
| その他(材料) | | | その他(材料) | | EZ009 |
| 積算単価 | | | 積算単価 | | EP001 |
| 小計 | | | | | |
| | | | | | |

# 施 工 内 訳 表

舗装版破砕　　SZD311　　施工　第0-0030号内訳表

ｱｽﾌｧﾙﾄ舗装版　　騒音振動対策不要　　全ての費用　　1　　ｍ２　　当り

機械構成比：　　労務構成比：　　材料構成比：　　市場単価構成比：　　標準単価：

| 代　表　機　労　材　規　格 | 構成比 | 単　　価 | 代　表　機　労　材　規　格(東京地区) | 単価(東京地区) | 備　考 |
|---|---|---|---|---|---|
| バックホウ［クローラ・後方超小旋回］賃料 | | | バックホウ［クローラ・後方超小旋回］賃料 | | KQ049 |
| 土木一般世話役 | | | 土木一般世話役 | | RA125 |
| 運転手（特殊） | | | 運転手（特殊） | | RA070 |
| 普通作業員 | | | 普通作業員 | | RA010 |
| 軽油 | | | 軽油<br>パトロール給油 | | TSX24 |
| 積算単価 | | | 積算単価 | | EP001 |

# 施 工 内 訳 表

全ての費用

当り

機械構成比：　　労務構成比：　　材料構成比：　　市場単価構成比：　　標準単価：

| 代　表　機　労　材　規　格 | 構成比 | 単　　価 | 代　表　機　労　材　規　格(東京地区) | 単価(東京地区) | 備　考 |
|---|---|---|---|---|---|
| 小計 | | | | | |
| | | | | | |
| | | | | | |
| | | | | | |
| | | | | | |
| | | | | | |

# 施 工 内 訳 表

殻運搬　SZA961　施工　第0-0031号内訳表

舗装版破砕　4.5km以下　全ての費用　1　ｍ３　当り

機械構成比：　労務構成比：　材料構成比：　市場単価構成比：　標準単価：

| 代　表　機　労　材　規　格 | 構成比 | 単　　価 | 代　表　機　労　材　規　格(東京地区) | 単価(東京地区) | 備　考 |
|---|---|---|---|---|---|
| ダンプトラック［オンロード・ディーゼル］ | | | ダンプトラック［オンロード・ディーゼル］ | | MA401 |
| 運転手（一般） | | | 運転手（一般） | | RA075 |
| 軽油 | | | 軽油<br>パトロール給油 | | TSX24 |
| 積算単価 | | | 積算単価 | | EP001 |
| 小計 | | | | | |
| | | | | | |

処分費

# 施 工 内 訳 表

アスファルト　　100　　ｍ３　　当り

| 名称・規格など | 数量 | 単位 | 単価 | 金額 | 備考 |
|---|---|---|---|---|---|
| アスファルト廃材処理費 | 100.000 | ｍ３ | | | T2604 |
| 計 | 100 | ｍ３ | | | |
| 小計 | 1 | ｍ３ | | | |
| A　廃材種別 | =3 | | | | |
| | | | | | |
| | | | | | |
| | | | | | |
| | | | | | |
| | | | | | |
| | | | | | |
| | | | | | |
| | | | | | |

# 施 工 内 訳 表

処分費
舗装版切断汚泥　　100　　ｍ３　　当り

| 名称・規格など | 数量 | 単位 | 単価 | 金額 | 備考 |
|---|---|---|---|---|---|
| 舗装版切断汚泥処分費<br>汚泥比重　１．２０～１．１０ | 100.000 | ｍ３ | | | T8230 |
| 計 | 100 | ｍ３ | | | |
| 小計 | 1 | ｍ３ | | | |
| A　廃材種別 | =5 | | | | |
| | | | | | |
| | | | | | |
| | | | | | |
| | | | | | |
| | | | | | |
| | | | | | |
| | | | | | |
| | | | | | |

# 施 工 内 訳 表

路盤工（人力施工）
車道部下層路盤　　仕上り厚４００ｍｍ　　100　ｍ２　当り

| 名称・規格など | 数量 | 単位 | 単価 | 金額 | 備考 |
|---|---|---|---|---|---|
| 普通作業員 | | 人 | | | RA010<br>路盤材敷均し・小運搬 |
| 再生クラッシャラン<br>ＲＣ－４０ | 51.600 | ｍ３ | | | TCF04<br>１００×仕上厚×１．２９ |
| 諸雑費 | | % | | | #01 |
| 計 | 100 | ｍ２ | | | |
| 小計 | 1 | ｍ２ | | | |
| A　路盤種別<br>C　路盤材規格 | =3<br>=2 | | B　施工幅<br>D　路盤厚さ（ｍｍ） | | =1<br>=400 |
| | | | | | |
| | | | | | |
| | | | | | |
| | | | | | |
| | | | | | |
| | | | | | |

路盤工（人力施工）

# 施 工 内 訳 表

歩道部路盤　　仕上り厚２５０ｍｍ　　100　ｍ２　当り

| 名称・規格など | 数量 | 単位 | 単価 | 金額 | 備考 |
|---|---|---|---|---|---|
| 普通作業員 | | 人 | | | RA010<br>路盤材敷均し・小運搬 |
| 再生クラッシャラン<br>ＲＣ－４０ | 32.250 | ｍ３ | | | TCF04<br>１００×仕上厚×１．２９ |
| 諸雑費 | | % | | | #01 |
| 計 | 100 | ｍ２ | | | |
| 小計 | 1 | ｍ２ | | | |
| A　路盤種別<br>C　路盤材規格 | =1<br>=2 | | B　施工幅<br>D　路盤厚さ（ｍｍ） | | =1<br>=250 |
| | | | | | |
| | | | | | |
| | | | | | |
| | | | | | |
| | | | | | |
| | | | | | |

# 施 工 内 訳 表

表層（車道・路肩部）　SZD023　施工　第0-0036号内訳表

1.4m未満(1層当り平均仕上り厚50mm以下)　平均仕上り厚５０ｍｍ　全ての費用　1　ｍ２　当り

機械構成比：　労務構成比：　材料構成比：　市場単価構成比：　標準単価：

| 代　表　機　労　材　規　格 | 構成比 | 単　　価 | 代　表　機　労　材　規　格(東京地区) | 単価(東京地区) | 備　考 |
|---|---|---|---|---|---|
| 振動ローラ（舗装用）［ハンドガイド式］ | | | 振動ローラ（舗装用）［ハンドガイド式］ | | MC246 |
| 振動コンパクタ［前進型］ | | | 振動コンパクタ［前進型］ | | MC274 |
| その他(機械) | | | その他(機械) | | EK009 |
| 特殊作業員 | | | 特殊作業員 | | RA005 |
| 普通作業員 | | | 普通作業員 | | RA010 |
| 土木一般世話役 | | | 土木一般世話役 | | RA125 |

# 施 工 内 訳 表



全ての費用

当り

機械構成比：　　労務構成比：　　材料構成比：　　市場単価構成比：　　標準単価：

| 代　表　機　労　材　規　格 | 構成比 | 単　　価 | 代　表　機　労　材　規　格(東京地区) | 単価(東京地区) | 備　考 |
|---|---|---|---|---|---|
| その他(労務) | | | その他(労務) | | ER009 |
| アスファルト混合物<br>　エコスラグ入り再生密粒度アスコン（２０） | | | アスファルト混合物<br>　密粒度（２０） | | T1480 |
| アスファルト乳剤<br>　ＰＫ－３　プライムコート用 | | | アスファルト乳剤<br>　ＰＫ－３　プライムコート用 | | TG402 |
| ガソリン<br>　レギュラー　スタンド | | | ガソリン<br>　レギュラー　スタンド | | TSX32 |
| 軽油 | | | 軽油<br>　パトロール給油 | | TSX24 |
| その他(材料) | | | その他(材料) | | EZ009 |

# 施 工 内 訳 表



全ての費用

当り

機械構成比：　　労務構成比：　　材料構成比：　　市場単価構成比：　　標準単価：

| 代　表　機　労　材　規　格 | 構成比 | 単　　価 | 代　表　機　労　材　規　格(東京地区) | 単価(東京地区) | 備　考 |
|---|---|---|---|---|---|
| 積算単価 | | | 積算単価 | | EP001 |
| 小計 | | | | | |
| | | | | | |
| | | | | | |
| | | | | | |
| | | | | | |

# 施 工 内 訳 表

表層（歩道部）　SZD027　施工　第0-0037号内訳表

1.4m未満(1層当り平均仕上り厚50mm以下)　平均仕上り厚３０ｍｍ　全ての費用　1　ｍ２　当り

機械構成比：　労務構成比：　材料構成比：　市場単価構成比：　標準単価：

| 代　表　機　労　材　規　格 | 構成比 | 単　　価 | 代　表　機　労　材　規　格(東京地区) | 単価(東京地区) | 備　考 |
|---|---|---|---|---|---|
| 振動ローラ（舗装用）［ハンドガイド式］ | | | 振動ローラ（舗装用）［ハンドガイド式］ | | MC246 |
| 振動コンパクタ［前進型］ | | | 振動コンパクタ［前進型］ | | MC274 |
| その他(機械) | | | その他(機械) | | EK009 |
| 特殊作業員 | | | 特殊作業員 | | RA005 |
| 普通作業員 | | | 普通作業員 | | RA010 |
| 土木一般世話役 | | | 土木一般世話役 | | RA125 |

# 施 工 内 訳 表



全ての費用

当り

機械構成比：　　労務構成比：　　材料構成比：　　市場単価構成比：　　標準単価：

| 代　表　機　労　材　規　格 | 構成比 | 単　　価 | 代　表　機　労　材　規　格(東京地区) | 単価(東京地区) | 備　考 |
|---|---|---|---|---|---|
| その他(労務) | | | その他(労務) | | ER009 |
| アスファルト混合物<br>　エコスラグ入り再生密粒度アスコン（１３） | | | 再生アスファルト混合物<br>　密粒度（１３） | | T1482 |
| アスファルト乳剤<br>　ＰＫ－３　プライムコート用 | | | アスファルト乳剤<br>　ＰＫ－３　プライムコート用 | | TG402 |
| ガソリン<br>　レギュラー　スタンド | | | ガソリン<br>　レギュラー　スタンド | | TSX32 |
| 軽油 | | | 軽油<br>　パトロール給油 | | TSX24 |
| その他(材料) | | | その他(材料) | | EZ009 |

# 施 工 内 訳 表



全ての費用

当り

機械構成比：　　労務構成比：　　材料構成比：　　市場単価構成比：　　標準単価：

| 代　表　機　労　材　規　格 | 構成比 | 単　　価 | 代　表　機　労　材　規　格(東京地区) | 単価(東京地区) | 備　考 |
|---|---|---|---|---|---|
| 積算単価 | | | 積算単価 | | EP001 |
| 小計 | | | | | |
| | | | | | |
| | | | | | |
| | | | | | |
| | | | | | |

# 施 工 内 訳 表

区画線設置工
溶融式（手動）　　実線　１５ｃｍ　　全ての費用　　1000　ｍ　当り

| 名　称　・　規　格　な　ど | 数　　量 | 単　位 | 単　　価 | 金　　額 | 備　　考 |
|---|---|---|---|---|---|
| 区画線設置工[溶融式（手動）]<br>実線　15cm<br>豪雪補正：無　時間的制約：無　昼間 | 1,000.000 | m | | | T3A00 |
| 路面標示用塗料　３種１号　JIS　K　5665<br>溶融式　白　比重２．０<br>ガラスビーズ含有量１５～１８％ | 570.000 | ｋｇ | | | T4A06 |
| ガラスビーズ　ＪＩＳ　Ｒ　３３０１<br>１号（０．１０６～０．８５０ｍｍ）<br>色－　比重－ | 25.000 | ｋｇ | | | T4A13 |
| 接着用プライマー<br>区画線用　色－　比重０．９ | 25.000 | ｋｇ | | | T4A11 |
| 軽油 | 40.000 | L | | | TSX24 |
| 雑材料 | | % | | | #01 |
| 計 | 1,000 | m | | | |
| 小計 | 1 | m | | | |
| A　施工区分<br>C　時間的制約の有無<br>E　色 | =1<br>=1<br>=1 | | B　規格・仕様<br>D　夜間作業の有無<br>F　塗装厚 | | =1<br>=1<br>=1 |
| G　舗装種別<br>I　施工区間<br>K　費用の内訳 | =1<br>=1<br>=1 | | H　排水性舗装の有無<br>J　豪雪割増 | | =1<br>=1 |
| | | | | | |
| | | | | | |

区画線設置工

# 施 工 内 訳 表

溶融式（手動）　　実線　４５ｃｍ　　全ての費用　　1000　　ｍ　　当り

| 名　称　・　規　格　な　ど | 数　　量 | 単　位 | 単　　価 | 金　　額 | 備　　考 |
|---|---|---|---|---|---|
| 区画線設置工[溶融式（手動）]<br>実線　45ｃｍ<br>豪雪補正：無　時間的制約：無　昼間 | 1,000.000 | m | | | T3A09 |
| 路面標示用塗料　３種１号　JIS　K　5665<br>溶融式　白　比重２．０<br>ガラスビーズ含有量１５～１８％ | 1,700.000 | ｋｇ | | | T4A06 |
| ガラスビーズ　ＪＩＳ　Ｒ　３３０１<br>１号（０．１０６～０．８５０mm）<br>色－　比重－ | 75.000 | ｋｇ | | | T4A13 |
| 接着用プライマー<br>区画線用　色－　比重０．９ | 75.000 | ｋｇ | | | T4A11 |
| 軽油 | 73.000 | L | | | TSX24 |
| 雑材料 | | % | | | #01 |
| 計 | 1,000 | m | | | |
| 小計 | 1 | m | | | |
| A　施工区分<br>C　時間的制約の有無<br>E　色 | =1<br>=1<br>=1 | | B　規格・仕様<br>D　夜間作業の有無<br>F　塗装厚 | | =4<br>=1<br>=1 |
| G　舗装種別<br>I　施工区間<br>K　費用の内訳 | =1<br>=1<br>=1 | | H　排水性舗装の有無<br>J　豪雪割増 | | =1<br>=1 |
| | | | | | |
| | | | | | |

# 施 工 内 訳 表

交通誘導警備員の計上
交通誘導警備員Ｂ　　1　式　当り

| 名称・規格など | 数量 | 単位 | 単価 | 金額 | 備考 |
|---|---|---|---|---|---|
| 交通誘導警備員Ｂ | 20.000 | 人・日 | | | SA063　施工　第0-0041号内訳表 |
| 小計 | 1 | 式 | | | |
| A　必要日数<br>C　交通誘導警備員 | =20<br>=2 | | B　配置人数 | | =1 |
| | | | | | |
| | | | | | |
| | | | | | |
| | | | | | |
| | | | | | |
| | | | | | |
| | | | | | |
| | | | | | |
| | | | | | |

交通誘導警備員Ｂ

# 施 工 内 訳 表

1　　人・日　当り

| 名　称　・　規　格　な　ど | 数　　量 | 単　位 | 単　　価 | 金　　額 | 備　　考 |
|---|---|---|---|---|---|
| 交通誘導警備員B | | 人 | | | RA227 |
| 小計 | 1 | 人・日 | | | |
| A　交通誘導警備員区分 | =2 | | | | |
| | | | | | |
| | | | | | |
| | | | | | |
| | | | | | |
| | | | | | |
| | | | | | |
| | | | | | |
| | | | | | |
| | | | | | |

# 施 工 内 訳 表

仮設材等の運搬
製品長１２m以内　　運搬距離２．３ｋｍ（×往復）　　1　t　当り

| 名称・規格など | 数量 | 単位 | 単価 | 金額 | 備考 |
|---|---|---|---|---|---|
| 仮設材等運搬費 | 1.000 | t | | | E0001 |
| 仮設材等積込み、取卸し費<br>往復分 | 1.000 | t | | | K0503 |
| 小計 | 1 | t | | | |
| A　製品長区分<br>C　運搬区分<br>F　有料道路利用料計上の有無 | =1<br>=3<br>=2 | | B　片道運搬距離（ｋｍ）<br>D　深夜早朝割増の有無<br>G　その他の諸料金計上の有無 | | =2.3<br>=1<br>=2 |
| J　仮設材等（鋼矢板,H形鋼等）の積込,取卸費 | =4 | | | | |
| | | | | | |
| | | | | | |
| | | | | | |
| | | | | | |
| | | | | | |
| | | | | | |
| | | | | | |

# 入力データ一覧表

| コード | 名称・規格など | 数量／単位 | 単価<br>金額 | 条件値<br>条件名称 |
|---|---|---|---|---|
| G0100 | 外副管設置工<br>φ200-150 | 1<br>箇所 | | |
| SK165 | 外副管取付工<br>硬質塩化ビニル管 | 1<br>箇所 | | A=2<br>A=段差　１．０m以上～１．５m未満 |
| T5627 | 硬質塩ビ管（副管用継手）<br>副管用９０度支管　φ１５０ | 1<br>個 | | |
| T5654 | 硬質塩ビ管（その他の継手）<br>接着受口カラー取付管用　φ１５０ | 1<br>個 | | |
| T5611 | 硬質塩化ビニール管（直管）<br>プレーンエンド直管　　φ１５０×４m | 0.1<br>本 | | |
| T5625 | 硬質塩ビ管（副管用継手）<br>９０度曲管　φ１５０×１７０mm | 1<br>個 | | |
| SZA391 | 基礎砕石<br>17.5cmを超え20.0cm以下 | 0.21<br>m２ | | A=4<br>A=17.5cmを超え20.0cm以下 |
| SZB431 | 型枠<br>一般型枠 | 1.44<br>m２ | | A=1,B=2<br>A=一般型枠,B=小型構造物 |
| SZB401 | コンクリート<br>小型構造物 | 0.2<br>m３ | | A=2,B=4,E=2,G=2,K=1,L=4,M=1,P=1,Q=1,R=1<br>A=小型構造物,B=人力打設,E=一般養生,G=現場内小運搬なし,K=　高炉セメント,L=１８－８－２５,M=普通車運搬,P=全ての費用,Q=０＜Ｌ（ｋｍ）≦１０,R=水セメント比指定なし |
| | | | | |
| | | | | |
| | | | | |
| | | | | |
| | | | | |
| | | | | |
| | | | | |
| | | | | |

# 入力データ一覧表

| コード | 名称・規格など | 数量／単位 | 単価<br>金額 | 条件値<br>条件名称 |
|---|---|---|---|---|
| X1000 | ＊＊本　工　事＊＊ | | | |
| Y10ZZ | 管路 | １式 | | |
| Y103W | 管きょ工（開削） | １式 | | |
| Y103W2DV | 管路土工 | １式 | | |
| Y103W2DV51I | 管路掘削 | １式 | | |
| SZA161 | 床掘り<br>土砂 | 101<br>ｍ３ | | A=1,B=5<br>A=土砂,B=小規模 |
| SK005 | 機械掘削工（バックホウ） | 183<br>ｍ３ | | A=1,B=1<br>B=排出ガス対策型１次基準 |
| Y103W2DV51J | 管路埋戻 | １式 | | |
| SK025 | 機械投入埋戻工（バックホウ） | 92<br>ｍ３ | | A=1,B=4,C=1,D=1<br>B=　砂質土（普通土）,C=発生土,D=排出ガス対策型１次基準 |
| SZA181 | 埋戻し<br>土砂 | 112<br>ｍ３ | | A=5,B=1<br>A=小規模,B=土砂 |
| Y103W2DV6VU | 埋戻土運搬 | １式 | | |
| SZA105 | 土砂等運搬<br>小規模 | 101<br>ｍ３ | | A=2,B=5,C=1,D=1,G=0.5<br>A=小規模,C=土砂(岩塊･玉石混り土含む),D=DID区間なし,G=運搬距 |
| | | | | 離［ｋｍ］ |
| SK035 | 発生土運搬工<br>運搬距離０．５ｋｍ　ＤＩＤ地区なし | 183<br>ｍ３ | | A=2,B=3,C=1,D=0.5,E=1<br>C=ＤＩＤ地区なし,D=運搬距離（ｋｍ）,E=運搬路面状況　良好 |
| SZA125 | 積込（ルーズ）<br>土砂 | 284<br>ｍ３ | | A=1,B=4<br>A=土砂,B=小規模(標準) |
| SZA105 | 土砂等運搬<br>小規模 | 227<br>ｍ３ | | A=2,B=5,C=1,D=1,G=0.5<br>A=小規模,C=土砂(岩塊･玉石混り土含む),D=DID区間なし,G=運搬距 |
| | | | | 離［ｋｍ］ |
| SZA105 | 土砂等運搬<br>小規模 | 57<br>ｍ３ | | A=2,B=5,C=1,D=1,G=4<br>A=小規模,C=土砂(岩塊･玉石混り土含む),D=DID区間なし,G=運搬距 |

# 入力データ一覧表

| コード | 名称・規格など | 数量／単位 | 単価<br>金額 | 条件値<br>条件名称 |
|---|---|---|---|---|
| | | | | 離［ｋｍ］ |
| Y103W2DW | 管布設工 | １式 | | |
| SK980 | 硬質塩化ビニル管設置工<br>呼び径２００ｍｍ | 104.8<br>ｍ | | A=2,B=1,C=1,D=1<br>A=呼び径２００ｍｍ,B=施工規模　２０ｍ以上,C=時間的制約なし, |
| | | | | D=夜間作業（２０時～６時）なし |
| Y103W2DX | 管基礎工 | １式 | | |
| SK985 | 砂基礎工（機械施工） | 38<br>ｍ３ | | A=1,B=1,C=1,D=1,E=2,F=1.26<br>A=施工規模　１０ｍ３以上,B=時間的制約なし,C=夜間作業（２０時 |
| | | | | ～６時）なし,D=砂計上あり,E=再生砂,F=砂数量（ｍ３／ｍ３）（土量変化率考慮） |
| Y103W2E0 | 管路土留工 | １式 | | |
| SK070 | たて込み簡易土留材建込工（両側分）<br>掘削深　３．０ｍ以下 | 110.2<br>ｍ | | A=1,B=4,C=1<br>A=建込み,B=掘削深　３．０ｍ以下,C=排出ガス対策型１次基準 |
| SK070 | たて込み簡易土留材引抜工（両側分）<br>掘削深　３．０ｍ以下 | 110.2<br>ｍ | | A=2,B=4<br>A=引抜き,B=掘削深　３．０ｍ以下 |
| F0001 | 土留め賃料 | 1<br>式 | | |
| Y1040 | マンホール工 | １式 | | |
| Y10402FX | 組立マンホール工 | １式 | | |
| T5348 | マンホール鉄蓋（デザイン品）<br>Ｔ－２５　φ６００ｍｍ　Ｈ１１０ｍｍ | 5<br>組 | | |
| T5349 | マンホール鉄蓋（デザイン品）<br>Ｔ－１４　φ６００ｍｍ　Ｈ１１０ｍｍ | 1<br>組 | | |
| T5555 | 調整金具<br>調整高４５ｍｍまで | 6<br>個 | | |
| T5309 | 調整リング（１号　５ｃｍ）<br>Ｈ＝　５０ｍｍ | 1<br>個 | | |
| T5310 | 調整リング（２号１０ｃｍ）<br>Ｈ＝１００ｍｍ | 1<br>個 | | |

# 入力データ一覧表

| コード | 名称・規格など | 数量／単位 | 単価<br>金額 | 条件値<br>条件名称 |
|---|---|---|---|---|
| T5311 | 調整リング（３号１５ｃｍ）<br>Ｈ＝１５０ｍｍ | 4<br>個 | | |
| T5503 | 組立式１号マンホール（斜壁）<br>上φ６００×下φ９００×Ｈ６００ｍｍ | 6<br>個 | | |
| T5506 | 組立式１号マンホール（直壁）<br>φ９００×Ｈ９００ｍｍ | 1<br>個 | | |
| T5507 | 組立式１号マンホール（直壁）<br>φ９００×Ｈ１２００ｍｍ | 1<br>個 | | |
| T5513 | 組立式１号マンホール（く体ブロック）<br>φ９００×Ｈ９００ｍｍ | 2<br>個 | | |
| T5515 | 組立式１号マンホール（く体ブロック）<br>φ９００×Ｈ１５００ｍｍ | 2<br>個 | | |
| T5516 | 組立式１号マンホール（く体ブロック）<br>φ９００×Ｈ１８００ｍｍ | 2<br>個 | | |
| T5522 | 組立式１号マンホール（底版）<br>有効高１３０ｍｍ | 6<br>個 | | |
| SK994 | 組立マンホール設置工<br>１号　マンホール深さ３ｍ以下 | 4<br>箇所 | | A=7,B=1,C=1,D=1<br>A=１号　マンホール深さ３ｍ以下,B=施工規模　４箇所以上,C=時間的制約なし,D=夜間作業（２０時～６時）なし |
| SK994 | 組立マンホール設置工<br>１号　マンホール深さ３ｍ超～４ｍ以下 | 2<br>箇所 | | A=8,B=1,C=1,D=1<br>A=１号　マンホール深さ３ｍ超～４ｍ以下,B=施工規模　４箇所以上,C=時間的制約なし,D=夜間作業（２０時～６時）なし |
| V0100 | 砕石基礎工<br>1号マンホール | 6<br>箇所 | | |
| V0200 | インバート工<br>1号マンホール | 7<br>箇所 | | |
| F0002 | マンホール削孔費<br>φ150VU | 1<br>箇所 | | |
| F0003 | マンホール削孔費<br>φ200VU | 7<br>箇所 | | |
| F0004 | マンホール用可とう継手<br>φ200VU　拡張バンド | 12<br>個 | | |
| G0100 | 外副管設置工<br>φ200-150 | 1<br>箇所 | | |

# 入力データ一覧表

| コード | 名称・規格など | 数量／単位 | 単価<br>金額 | 条件値<br>条件名称 |
|---|---|---|---|---|
| Y1042 | 取付管およびます工 | １式 | | |
| Y10422DV | 管路土工 | １式 | | |
| SZA161 | 床掘り<br>土砂 | 7<br>ｍ３ | | A=1,B=5<br>A=土砂,B=小規模 |
| SZA181 | 埋戻し<br>土砂 | 2<br>ｍ３ | | A=5,B=1,D=1,E=1<br>A=小規模,B=土砂,D=豪雪割増　工種条件と同じ,E=全ての費用 |
| SZA105 | 土砂等運搬<br>小規模 | 4<br>ｍ３ | | A=2,B=5,C=1,D=1,G=4<br>A=小規模,C=土砂(岩塊･玉石混り土含む),D=DID区間なし,G=運搬距離［ｋｍ］ |
| Y10422EW | ます設置工 | １式 | | |
| Y10422EW54H | ます | １式 | | |
| SK990 | ます設置工（塩化ビニル製）<br>ます径　２００ｍｍ | 1<br>箇所 | | A=2,B=2,D=1,E=1<br>A=ます径　２００ｍｍ,B=施工規模　５箇所未満,D=夜間作業（２０時～６時）なし,E=鋳鉄製防護蓋設置（手間のみ）なし |
| Y10422EX | 取付管布設工 | １式 | | |
| Y10422EX54I | 取付管 | １式 | | |
| SK992 | 取付管布設および支管取付工<br>管径　１００ｍｍ | 1<br>箇所 | | A=1,B=2,D=1,E=1,F=3,G=1<br>A=管径　１００ｍｍ,B=施工規模　５箇所未満,D=夜間作業（２０時～６時）なし,E=取付管長補正なし,F=本管材質　コンクリート・陶製以外,G=可とう性支管設置なし |
| Y1043 | 付帯工 | １式 | | |
| Y10432EY | 舗装撤去工 | １式 | | |
| SZD321 | 舗装版切断<br>ｱｽﾌｧﾙﾄ舗装版 | 226.0<br>ｍ | | A=1,B=1<br>A=ｱｽﾌｧﾙﾄ舗装版,B=15cm以下 |
| SZD311 | 舗装版破砕<br>ｱｽﾌｧﾙﾄ舗装版 | 111<br>ｍ２ | | A=1,B=1,C=1,D=1,F=1<br>A=ｱｽﾌｧﾙﾄ舗装版,B=障害等なし,C=騒音振動対策不要,D=15cm以下,F |

# 入力データ一覧表

| コード | 名称・規格など | 数量／単位 | 単価／金額 | 条件値／条件名称 |
|---|---|---|---|---|
| | | | | =積込作業あり |
| SZA961 | 殻運搬<br>舗装版破砕 | 5<br>ｍ３ | | A=3,B=4,C=1,G=3.7<br>A=舗装版破砕,B=機械積込(小規模土工),C=DID区間なし,G=運搬距離 |
| | | | | ［ｋｍ］ |
| T8232 | 舗装版切断運搬費（汚泥）<br>２ｔ車　片道２５ｋｍまで | 0.3<br>ｍ３ | | |
| S0020 | 処分費<br>アスファルト | 5<br>ｍ３ | | A=3<br>A=アスファルト |
| S0020 | 処分費<br>舗装版切断汚泥 | 0.3<br>ｍ３ | | A=5<br>A=舗装版切断汚泥 |
| Y10432F3 | 舗装仮復旧工（種別毎） | １式 | | |
| S1808 | 路盤工（人力施工）<br>車道部下層路盤 | 66<br>ｍ２ | | A=3,B=1,C=2,D=400<br>A=車道部下層路盤,B=W≦１．６,C=再生クラッシャーラン　ＲＣ－ |
| | | | | ４０,D=路盤厚さ（ｍｍ） |
| S1808 | 路盤工（人力施工）<br>歩道部路盤 | 45<br>ｍ２ | | A=1,B=1,C=2,D=250<br>A=歩道部路盤,B=W≦１．６,C=再生クラッシャーラン　ＲＣ－４０ |
| | | | | ,D=路盤厚さ（ｍｍ） |
| SZD023 | 表層（車道・路肩部）<br>1.4m未満(1層当り平均仕上り厚50mm以下) | 66<br>ｍ２ | | A=1,B=50,C=1,D=2,E=24,F=2,H=1<br>A=1.4m未満(1層当り平均仕上り厚50mm以下),B=1層当り平均仕上り |
| | | | | 厚(mm),C=2.35t/m3,D=ﾌﾟﾗｲﾑｺｰﾄ,E=エコスラグ入り再生密粒度アス<br>コン(20)-50,F=ﾌﾟﾗｲﾑｺｰﾄ PK-3,H=夜間割増なし |
| SZD027 | 表層（歩道部）<br>1.4m未満(1層当り平均仕上り厚50mm以下) | 45<br>ｍ２ | | A=1,B=30,C=1,D=2,E=26,F=2,H=1,I=1,J=1,K=1<br>A=1.4m未満(1層当り平均仕上り厚50mm以下),B=1層当り平均仕上り |
| | | | | 厚(mm),C=2.20t/m3,D=ﾌﾟﾗｲﾑｺｰﾄ,E=エコスラグ入り再生密粒度アス<br>コン(13)-50,F=ﾌﾟﾗｲﾑｺｰﾄ PK-3,H=夜間割増なし,I=豪雪割増　工種 |
| | | | | 条件と同じ,J=全ての費用,K=運搬距離　４０ｋｍ以下 |
| Y10432F4 | 区画線工 | １式 | | |
| Y10432F443T | 溶融式区画線 | １式 | | |

# 入力データ一覧表

| コード | 名称・規格など | 数量／単位 | 単価<br>金額 | 条件値<br>条件名称 |
|---|---|---|---|---|
| S4600 | 区画線設置工<br>溶融式（手動） | 3<br>m | | A=1,B=1,C=1,D=1,E=1,F=1,G=1,H=1,I=1,J=1,K=1<br>A=溶融式（手動）,B=実線　１５ｃｍ,C=無し,D=夜間作業（２０時 |
| | | | | ～６時）　なし,E=白,F=１．５ｍｍ,G=アスファルト,H=排水性舗装 |
| | | | | でない場合,I=供用区間,J=豪雪割増　工種条件と同じ,K=全ての費 |
| | | | | 用 |
| S4600 | 区画線設置工<br>溶融式（手動） | 1<br>m | | A=1,B=4,C=1,D=1,E=1,F=1,G=1,H=1,I=1,J=1,K=1<br>A=溶融式（手動）,B=実線　４５ｃｍ,C=無し,D=夜間作業（２０時 |
| | | | | ～６時）　なし,E=白,F=１．５ｍｍ,G=アスファルト,H=排水性舗装 |
| | | | | でない場合,I=供用区間,J=豪雪割増　工種条件と同じ,K=全ての費 |
| | | | | 用 |
| Y1000 | 仮設工 | １式 | | |
| Y1000232 | 交通管理工 | １式 | | |
| S0914 | 交通誘導警備員の計上<br>交通誘導警備員Ｂ | 1<br>式 | | A=20,B=1<br>A=必要日数,B=配置人数 |
| G0000 | ＊＊直接工事費＊＊ | | | |
| Z0051 | うち材料費 | １式 | | |
| Z0052 | うち労務費 | １式 | | |
| Z0004 | 運搬費 | １式 | | |
| SA005 | 仮設材等の運搬<br>製品長１２ｍ以内 | 18.4<br>t | | A=1,B=2.3,C=3,D=1,F=2,G=2,J=4<br>A=製品長１２ｍ以内,B=片道運搬距離（ｋｍ）,C=往復運搬,D=深夜 |
| | | | | 早朝割増なし,F=有料道路利用料計上なし,G=その他の諸料金計上な |
| | | | | し,J=積込み,取卸し（往復分） |
| Z0006 | 技術管理費 | １式 | | |
| T9065 | 産業廃棄物の分析　溶出試験 10検体まで<br>六価クロム化合物 | 1<br>検体 | | |
| Z0050 | 共通仮設費（率分） | １式 | | |

# 入力データ一覧表

| コード | 名称・規格など | 数量／単位 | 単価<br>金額 | 条件値<br>条件名称 |
|---|---|---|---|---|
| G1000 | ＊＊共通仮設費計＊＊ | | | |
| G2000 | ＊＊純工事費＊＊ | | | |
| Z0020 | 現場管理費 | 1式 | | |
| Z0056 | うち法定福利費事業主分 | 1式 | | |
| Z0057 | うち建退共制度の掛金 | 1式 | | |
| G4000 | ＊＊工事原価＊＊ | | | |
| Z0058 | うち安全衛生経費 | 1式 | | |
| Z0030 | 一般管理費等 | 1式 | | |
| Z0032 | 契約保証費 | 1式 | | |
| G3200 | ＊＊一般管理費等計＊＊ | | | |
| G4800 | ＊＊工事価格＊＊ | | | |
| G4500 | ＊＊工事価格計＊＊ | | | |
| Z0039 | 消費税・地方消費税額 | 1式 | | |
| G4900 | ＊＊請負工事費＊＊ | | | |
| | | | | |
| | | | | |
| | | | | |
| | | | | |

# 数　量　総　括　表

| 工事区分 | 工　　種 | 種　　別 | 細　　別 | 規　　格 | 単位 | 設計数量 | 変更数量 | 摘　　要 |
|---|---|---|---|---|---|---|---|---|
| 管路 | 管きょ工(開削) | | | | | | | |
| | | 管路土工 | 管路掘削 | | | | | |
| | | | | 機械掘削<br>予掘り　小規模　W=0.95m | $m^3$ | 101 | | 100.5　=　100.5 |
| | | | | 機械掘削<br>下水　W=0.95m | $m^3$ | 183 | | 183.4　=　183.4 |
| | | | 管路埋戻 | | | | | |
| | | | | 埋戻工1<br>下水　W=0.95m | $m^3$ | 92 | | 92.2　=　92.2 |
| | | | | 埋戻工2<br>一般　小規模　W＝0.95m | $m^3$ | 112 | | 112.2　=　112.2 |
| | | | 発生土処理 | | | | | |
| | | | | 仮置土運搬<br>予掘り　小規模　往路　W=0.95m | $m^3$ | 101 | | |
| | | | | 仮置土運搬<br>下水　往路　W=0.95m | $m^3$ | 183 | | |
| | | | | 仮置土積込<br>ルーズ積込 | $m^3$ | 284 | | 101.0　+　183.0　=　284.0 |
| | | | | 埋戻土運搬<br>一般 標準　復路 | $m^3$ | 227 | | (　92　+　112　)/　0.9　=　226.7 |
| | | | | 残土運搬<br>一般 標準　搬出 | $m^3$ | 57 | | 284.0　−　226.7　=　57.3 |
| | | | | | | | | |
| | | | | | | | | |
| | | | | | | | | |
| | | | | | | | | |
| | | | | | | | | |
| | | | | | | | | |
| | | | | | | | | |

# 数　量　総　括　表

| 工事区分 | 工　　種 | 種　　別 | 細　　別 | 規　　格 | 単位 | 設計数量 | 変更数量 | 摘　　要 |
|---|---|---|---|---|---|---|---|---|
| | | 管布設工 | 硬質塩化ビニル管 | | | | | |
| | | | | 管布設工<br>VUφ200 | m | 104.8 | | 104.8　　=　104.8 |
| | | | 継手類 | | | | | |
| | | | | 可とう性継手<br>1号マンホール用　φ200(塩ビ管) | 箇所 | 12 | | |
| | | | マンホール削孔接続 | | | | | |
| | | | | マンホール削孔費<br>1号マンホール用　φ150(塩ビ管) | 箇所 | 1 | | |
| | | | | マンホール削孔費<br>1号マンホール用　φ200(塩ビ管) | 箇所 | 7 | | |
| | | | 外副管設置 | | | | | |
| | | | | 外副管設置工<br>φ200-150 | 箇所 | 1 | | |
| | | 管基礎工 | 砂基礎 | | | | | |
| | | | | 砂基礎工<br>砂(クッション用) 機械施工 | m3 | 38 | | 37.6　　=　37.6 |
| | | 管路土留工 | たて込み簡易土留 | | | | | |
| | | | | たて込み簡易土留建込･引抜工<br>W=0.95m　平均H=2.59m | m | 110.2 | | 110.2　　=　110.2 |
| | | | | たて込み簡易土留賃料<br>2.75*30.0*2(両面)=165.0m2　供用日数:27日 | 式 | 1 | | |
| | | | | | | | | |
| | | | | | | | | |
| | | | | | | | | |
| | | | | | | | | |
| | | | | | | | | |
| | | | | | | | | |

# 数　量　総　括　表

| 工事区分 | 工　　種 | 種　　別 | 細　　別 | 規　　格 | 単位 | 設計数量 | 変更数量 | 摘　　要 |
|---|---|---|---|---|---|---|---|---|
| | マンホール工 | | | | | | | |
| | | 組立マンホール工 | 組立1号マンホール | | | | | |
| | | | | マンホール鉄蓋<br>T-25　φ600mm | 組 | 5 | | |
| | | | | マンホール鉄蓋<br>T-14　φ600mm | 組 | 1 | | |
| | | | | 調整金具 | 個 | 6 | | |
| | | | | 調整リング<br>H=50mm | 個 | 1 | | |
| | | | | 調整リング<br>H=100mm | 個 | 1 | | |
| | | | | 調整リング<br>H=150mm | 個 | 4 | | |
| | | | | 斜壁<br>600×900×600 | 個 | 6 | | |
| | | | | 直壁<br>900×900 | 個 | 1 | | |
| | | | | 直壁<br>900×1200 | 個 | 1 | | |
| | | | | 躯体ブロック<br>900×900 | 個 | 2 | | |
| | | | | 躯体ブロック<br>900×1500 | 個 | 2 | | |
| | | | | 躯体ブロック<br>900×1800 | 個 | 2 | | |
| | | | | 底版<br>H=130mm | 個 | 6 | | |
| | | | | 1号マンホール設置工<br>人孔深3.0m以下 | 箇所 | 4 | | |
| | | | | 1号マンホール設置工<br>人孔深3.01～4.0m以下 | 箇所 | 2 | | |
| | | | | 砕石基礎工<br>RC-40 | 箇所 | 6 | | |
| | | | | インバート工 | 箇所 | 7 | | 6　+　1　=　7 |
| | | | | | | | | |

# 数　量　総　括　表

| 工事区分 | 工　　種 | 種　　別 | 細　　別 | 規　　格 | 単位 | 設計数量 | 変更数量 | 摘　　要 |
|---|---|---|---|---|---|---|---|---|
| | 取付管およびます工 | | | | | | | |
| | | 管路土工 | 管路掘削 | | | | | |
| | | | | 機械掘削<br>素掘部　小規模 | m3 | 7 | | 6.5　　=　6.5 |
| | | | 管路埋戻 | | | | | |
| | | | | 埋戻工<br>素掘部　小規模 | m3 | 2 | | 2.3　　=　2.3 |
| | | | 発生土処理 | | | | | |
| | | | | 残土運搬<br>素掘部　小規模　搬出 | m3 | 4 | | 3.9　　=　3.9 |
| | | ます設置工 | ます(塩ビ製) | | | | | |
| | | | | 汚水桝設置工 塩ビ蓋<br>桝径φ200 | 箇所 | 1 | | |
| | | 取付管布設工 | 取付管 | | | | | |
| | | | | 塩ビ管φ100<br>塩ビ管接続 | 箇所 | 1 | | |
| | | | | | | | | |
| | | | | | | | | |
| | | | | | | | | |
| | | | | | | | | |
| | | | | | | | | |
| | | | | | | | | |
| | | | | | | | | |
| | | | | | | | | |
| | | | | | | | | |

# 数　量　総　括　表

| 工事区分 | 工　　種 | 種　　別 | 細　　別 | 規　　格 | 単位 | 設計数量 | 変更数量 | 摘　　要 |
|---|---|---|---|---|---|---|---|---|
| | 付帯工 | | | | | | | |
| | | 舗装撤去工 | 殻運搬処理 | | | | | |
| | | | | As塊 機械積込<br>騒音対策不要 t=15cm以下 | $m^3$ | 5 | | 4.4 + 0.3 = 4.7 |
| | | | | As処理費 | $m^3$ | 5 | | |
| | | | 濁水運搬処理 | | | | | |
| | | | | 濁水運搬 | $m^3$ | 0.3 | | 0.023 × 0.05 × 226.0 = 0.26 |
| | | | | 濁水処理 | $m^3$ | 0.3 | | |
| | | | 舗装版切断 | | | | | |
| | | | | As　t＝15cm以下 | m | 226.0 | | 220.4 + 5.6 = 226.0 |
| | | | 舗装版破砕 | | | | | |
| | | | | 舗装版破砕　騒音対策不要<br>As　t=15cm以下 | $m^2$ | 111 | | 104.8 + 6.0 = 110.8 |
| | | 舗装復旧工 | 路盤工 | | | | | |
| | | | | 市道（車道）　1.6m以下<br>再生骨材RC-40　t=40cm | $m^2$ | 66 | | 60.3 + 6 = 66.3 |
| | | | | 市道（歩道）　1.6m以下<br>再生骨材RC-40　t=25cm | $m^2$ | 45 | | 44.5 = 44.5 |
| | | | 表層工 | | | | | |
| | | | | 市道（車道）　1.4m未満<br>ｴｺｽﾗｸﾞ入り再生密粒度As(20)-50　t=5cm | $m^2$ | 66 | | 60.3 + 6 = 66.3 |
| | | | | 市道（歩道）　1.4m未満<br>ｴｺｽﾗｸﾞ入り再生密粒度As(13)-50　t=3cm | $m^2$ | 45 | | 44.5 = 44.5 |
| | | 区画線工 | 溶融式区画線 | | | | | |
| | | | | 溶融式(手動)<br>実線 白色 15cm | m | 3 | | 2 + 1 = 3 |
| | | | | 溶融式(手動)<br>実線 白色 45cm | m | 1 | | 1 = 1 |

# 数　量　総　括　表

| 工事区分 | 工　　種 | 種　　別 | 細　　別 | 規　　格 | 単位 | 設計数量 | 変更数量 | 摘　　要 |
|---|---|---|---|---|---|---|---|---|
| | 共通仮設費 | | | | | | | |
| | | 運搬費 | | | | | | |
| | | | 仮設材運搬 | 建て込み簡易土留<br>L=2.3km | t | 18.4 | | |
| | | | | | | | | |
| | | | | | | | | |
| | | | | | | | | |
| | | | | | | | | |
| | | | | | | | | |
| | | | | | | | | |
| | | | | | | | | |
| | | | | | | | | |
| | | | | | | | | |
| | | | | | | | | |
| | | | | | | | | |
| | | | | | | | | |
| | | | | | | | | |
| | | | | | | | | |
| | | | | | | | | |
| | | | | | | | | |
| | | | | | | | | |

# 数　量　計　算　表

| 設計条件 | 管径 | 掘削幅 | 掘削土質 | 土留種別 | 管基礎条件 | 埋戻土条件 |
|---|---|---|---|---|---|---|
| | VU 200 | W<br>0.95<br>バックホウ<br>0.28 | 砂礫土 | たて込み簡易 | 基礎種別<br>砂基礎<br>施工角度<br>360° | 発生土 |

舗装構成

| | 現況 | | | | 復旧 | | | |
|---|---|---|---|---|---|---|---|---|
| 管理者の別 | 市道(車道) | 市道(歩道) | 砂利道 | | 市道(車道) | 市道(歩道) | 砂利道 | |
| 全厚(cm) | 45 | 28 | 10 | | 45 | 28 | 10 | |
| 表層(cm) | 5 | 3 | 10 | | 5 | 3 | 10 | |
| 上層(cm) | | | | | | | | |
| 下層(cm) | 40 | 25 | | | 40 | 25 | | |
| 有効層(cm) | | | | | | | | |
| 無効層(cm) | | | | | | | | |

その他

基礎断面積　Ak = 0.362 $m^2$

管外断面積　A = 0.037 $m^2$

| 路線番号 | 測点<br>(マンホール番号) | 掘削深<br>(m) | 平均掘削深<br>H | 路線延長<br>L | 掘削工<br>舗装復旧工 | 舗装版直接掘削<br>As | 舗装切断工 | 予掘り工<br>Y | 機械掘削工<br>Z | 埋戻工<br>埋戻1<br>発生土<br>G | 発生土 | 発生土 | 埋戻2<br>発生土<br>I | 残土処分<br>アスファルト塊 | 土砂 | 道路種別 | 備考<br>(土工平均断面) |
|---|---|---|---|---|---|---|---|---|---|---|---|---|---|---|---|---|---|
| | 上流側 | 上流側 A | (m) | (m) | ($m^2$) | ($m^2$) | (m) | ($m^3$) | ($m^3$) | ($m^3$) | ($m^3$) | ($m^3$) | ($m^3$) | ($m^3$) | ($m^3$) | | |
| | 下流側 | 下流側 B | H=(A+B)/2 | L | W×L | W×L | L×2 | W×(1.0-t)×L | W×(H-1.0)×L | W×hg×L | | | W×hi×L | As<br>W×L×t | Y+Z-(G+I)/0.9 | | |
| 138-2 | 138-2-2<br>138-2-3 | 1.73<br>1.65 | 1.69 | 12.50 | 11.9 | 11.9 | 25.0 | 11.3 | 8.2 | 0.0 | 0.0 | | 9.7 | 0.6 | 8.7 | 市道(車道) | 掘削深= 1.69 0.00<br>舗装= 0.45 埋戻1= 0.00<br>埋戻2= 0.82 基礎= 0.42 |
| 138-2 | 138-2-3<br>138-2-4 | 1.67<br>1.59 | 1.63 | 9.00 | 8.6 | 8.6 | 18.0 | 8.1 | 5.4 | 0.0 | 0.0 | | 6.5 | 0.4 | 6.3 | 市道(車道) | 掘削深= 1.63 0.00<br>舗装= 0.45 埋戻1= 0.00<br>埋戻2= 0.76 基礎= 0.42 |
| 138-2 | 138-2-4<br>138-2-5 | 2.61<br>3.02 | 2.82 | 21.00 | 20.0 | 20.0 | 42.0 | 19.0 | 36.3 | 18.0 | 0.0 | | 20.9 | 1.0 | 12.1 | 市道(車道) | 掘削深= 2.82 0.00<br>舗装= 0.45 埋戻1= 0.90<br>埋戻2= 1.05 基礎= 0.42 |
| 138-2 | 138-2-5<br>139-1 | 3.26<br>3.56 | 3.41 | 9.50 | 9.0 | 9.0 | 19.0 | 8.6 | 21.8 | 13.4 | 0.0 | | 9.5 | 0.5 | 5.0 | 市道(車道) | 掘削深= 3.41 0.00<br>舗装= 0.45 埋戻1= 1.49<br>埋戻2= 1.05 基礎= 0.42 |
| 139 | 139-1<br>139-2 | 3.58<br>2.66 | 3.12 | 1.75 | 1.7 | 1.7 | 3.5 | 1.6 | 3.5 | 2.0 | 0.0 | | 1.7 | 0.1 | 1.0 | 市道(車道) | 掘削深= 3.12 0.00<br>舗装= 0.45 埋戻1= 1.20<br>埋戻2= 1.05 基礎= 0.42 |
| 139 | 139-1<br>139-2 | 3.58<br>2.66 | 3.12 | 42.75 | 40.6 | 40.6 | 85.5 | 39.4 | 86.1 | 48.7 | 0.0 | | 49.5 | 1.2 | 16.4 | 市道(歩道) | 掘削深= 3.12 0.00<br>舗装= 0.28 埋戻1= 1.20<br>埋戻2= 1.22 基礎= 0.42 |
| 139 | 139-2<br>141-2-1 | 2.68<br>2.72 | 2.70 | 9.60 | 9.1 | 9.1 | 19.2 | 8.7 | 15.5 | 7.1 | 0.0 | | 9.6 | 0.5 | 5.6 | 市道(車道) | 掘削深= 2.70 0.00<br>舗装= 0.45 埋戻1= 0.78<br>埋戻2= 1.05 基礎= 0.42 |
| 139 | 139-2<br>141-2-1 | 2.68<br>2.72 | 2.70 | 4.10 | 3.9 | 3.9 | 8.2 | 3.8 | 6.6 | 3.0 | 0.0 | | 4.8 | 0.1 | 1.7 | 市道(歩道) | 掘削深= 2.70 0.00<br>舗装= 0.28 埋戻1= 0.78<br>埋戻2= 1.22 基礎= 0.42 |
| | | | | | | | | | | | | | | | | 0 | 掘削深= 0.00 0.00<br>舗装= 0.00 埋戻1= 0.00<br>埋戻2= 0.00 基礎= 0.00 |
| | | | | | | | | | | | | | | | | | |
| 計 | 加重平均掘削深 = | | 2.75 | 市道(車道)<br>市道(歩道)<br>110.20 | 60.3<br>44.5<br>104.8 | 60.3<br>44.5<br>104.8 | 126.7<br>93.7<br>220.4 | 57.3<br>43.2<br>100.5 | 90.7<br>92.7<br>183.4 | 40.5<br>51.7<br>92.2 | 0.0<br>0.0<br>0.0 | | 57.9<br>54.3<br>112.2 | 3.1<br>1.3<br>4.4 | 38.7<br>18.1<br>56.8 | 荷重平均 | 掘削深= 2.75<br>舗装= 0.38 埋戻1= 0.88<br>埋戻2= 1.08 基礎= 0.42 |

# 管・基礎数量計算書

（硬質塩化ﾋﾞﾆﾙ管　200　㎜）

| 路線番号 | 測　点 | 路線延長 (m) | 人孔による減長(内径) (m) | 副管による減長 (m) | 人孔による減長(壁厚) (m) | 管渠延長 (m) | 基礎延長 素掘り部 (m) | 基礎延長 土留部 (m) | ﾊﾞｯｸﾎｳ ($m^3$) | 掘削幅 (m) | 管基礎施工角 (度) | 管本数 (ｺﾞﾑ輪受口) 4.00 (m/本) | ﾌﾟﾚｰﾝｴﾝﾄﾞ直管 (m) | 可とう性 ﾏﾝﾎｰﾙ継手 (個) | 副管分岐用 ﾏﾝﾎｰﾙ継手 1.00 (m/本) |
|---|---|---|---|---|---|---|---|---|---|---|---|---|---|---|---|
| 138-2 | No. 138-2-2 ～ No. 138-2-3 | 12.50 | 0.45+0.45<br>0.90 | | 0.075+0.075<br>0.15 | 11.60 | | 11.45 | 0.28 | 0.95 | 360 | 2 | 3.60 | 2 | |
| 138-2 | No. 138-2-3 ～ No. 138-2-4 | 9.00 | 0.45+0.45<br>0.90 | | 0.075+0.075<br>0.15 | 8.10 | | 7.95 | 0.28 | 0.95 | 360 | 2 | 0.10 | 2 | |
| 138-2 | No. 138-2-4 ～ No. 138-2-5 | 21.00 | 0.45+0.45<br>0.90 | | 0.075+0.075<br>0.15 | 20.10 | | 19.95 | 0.28 | 0.95 | 360 | 5 | 0.10 | 2 | |
| 138-2 | No. 138-2-5 ～ No. 139-1 | 9.50 | 0.45+0.45<br>0.90 | | 0.075+0.075<br>0.15 | 8.60 | | 8.45 | 0.28 | 0.95 | 360 | 2 | 0.60 | 2 | |
| 139 | No. 139-1 ～ No. 139-2 | 44.50 | 0.45+0.45<br>0.90 | | 0.075+0.075<br>0.15 | 43.60 | | 43.45 | 0.28 | 0.95 | 360 | 10 | 3.60 | 2 | |
| 139 | No. 139-2 ～ No. 141-2-1 | 13.70 | 0.45+0.45<br>0.90 | | 0.075+0.075<br>0.15 | 12.80 | | 12.65 | 0.28 | 0.95 | 360 | 3 | 0.80 | 2 | |
| | | | | | | | | | | | | | | | |
| | | | | | | | | | | | | | | | |
| | | | | | | | | | | | | | | | |
| | | | | | | | | | | | | | | | |
| | | | | | | | | | | | | | | | |
| | | | | | | | | | | | | | | | |
| | | | | | | | | | | | | | | | |
| 計 | | 110.20 | 5.40 | | 0.90 | 104.80 | | 103.90<br>103.90 | | 幅 0.95 | | 24 | 8.80 | 12 | |

土留部砂基礎
BH 0.28 $m^3$　　103.90 m × 0.362 m3/m ＝　37.6　$m^3$

ﾌﾟﾚｰﾝｴﾝﾄﾞ直管
8.80 m ÷ 4.00m/本 =　3 本

# １号マンホール計算書

| マンホール番号 | マンホール深さ | 流出管 内径 / 管底高 | 流出管 管種 | 流入管 内径 | 流入管 管種 | 流入管 管底高 | 流入管 落差 | 流入管 角度 | 副管 内径 | 副管 管種 | 副管 落差 | 副管 角度 | 調整高 5.34 kg/cm | ステップの角度 | 底版 13 | くぢ体ブロック M1B 60 | 90 | 120 | 150 | 180 | 直壁 M1S 30 | 60 | 90 | 120 | 150 | 180 | 斜壁 M1T 30 | 45 | 60 | 調整リング MR 5 | 10 | 15 | 調整金具 | ふた受わく MF1 11 | 削孔 | インバート有 | インバート無 | インバートのみ |
|---|---|---|---|---|---|---|---|---|---|---|---|---|---|---|---|---|---|---|---|---|---|---|---|---|---|---|---|---|---|---|---|---|---|---|---|---|---|---|
| 138-2-2 | 1.62 | 200<br>139.223 | HDCP<br>VU<br>VE | 200 | VU | 139.322 | 99 | | | | | | 30 | | 1 | | 1 | | | | | | | | | | | | 1 | | | 1 | 1 | T-25<br>1<br>T-14 | φ200<br>1<br>φ150<br>φ125 | 1 | | |
| 138-2-3 | 1.56 | 200<br>139.166 | HDCP<br>VU<br>VE | 200 | VU | 139.186 | 20 | | | | | | 70 | | 1 | | 1 | | | | | | | | | | | | 1 | 1 | | | 1 | T-25<br>1<br>T-14 | φ200<br>1<br>φ150<br>φ125 | 1 | | |
| 138-2-4 | 2.50 | 200<br>138.119 | HDCP<br>VU<br>VE | 200 | VU | 139.139 | 1020 | | 150 | VU | 1.02 | | 60 | | 1 | | | | | 1 | | | | | | | | | 1 | | 1 | | 1 | T-25<br>1<br>T-14 | φ200<br>1<br>φ150<br>1<br>φ125 | 1 | | |
| 138-2-5 | 3.15 | 200<br>137.821 | HDCP<br>VU<br>VE | 200 | VU | 138.056 | 235 | | | | | | 60 | | 1 | | | | 1 | | | | 1 | | | | | | 1 | | | 1 | 1 | T-25<br>1<br>T-14 | φ200<br>1<br>φ150<br>φ125 | 1 | | |
| 139-1 | 3.47 | 200<br>137.773 | HDCP<br>VU<br>VE | 200<br>200 | VU<br>VU | 139.682<br>137.793 | 1909<br>20 | | 150 | VU | 1.91 | | 80 | | 1 | | | | 1 | | | | | 1 | | | | | 1 | | | 1 | 1 | T-25<br>1<br>T-14 | φ200<br>1<br>φ150<br>φ125 | 1 | | |
| 139-2 | 2.57 | 200<br>137.620 | HDCP<br>VU<br>VE | 200 | VU | 137.640 | 20 | | | | | | 80 | | 1 | | | | | 1 | | | | | | | | | 1 | | | 1 | 1 | T-25<br>T-14<br>1 | φ200<br>1<br>φ150<br>φ125 | 1 | | |
| 既設<br>141-2-1 | 2.74 | 200<br>137.450 | HDCP<br>VU<br>VE | 200<br>200 | VU<br>VU | 138.601<br>137.579 | 1151<br>129 | | | | | | | | | | | | | | | | | | | | | | | | | | | T-25<br>T-14 | φ200<br>1<br>φ150<br>φ125 | | | 1 |
| | | | HDCP<br>VU<br>VE | | | | | | | | | | | | | | | | | | | | | | | | | | | | | | | T-25<br>T-14 | φ200<br>φ150<br>φ125 | | | |
| 小計 | | | | 3.00m以下<br>3.01～4.00m<br>4.01～5.00m | | | 4<br>2 | 箇所<br>箇所<br>箇所 | 1 | 箇所 | 外副管(φ150) | | | | 6 | | 2 | 0 | 2 | 2 | 0 | 0 | 1 | 1 | 0 | 0 | 0 | 0 | 6 | 1 | 1 | 4 | 6 | T-25<br>5<br>T-14<br>1 | φ200<br>7<br>φ150<br>1<br>φ125 | 6 | 0 | 1 |

| 管種の略号 | H:外 圧 管　VU:塩ビ管　CP:陶 管<br>D:推 進 管　VE:塩ビ卵形管　SF(おどり場直壁)の数は△で囲む |
|---|---|

# 汚水桝数量計算表

（取付管φ100）

| 路線番号 | 汚水桝番号 No. | 設置箇所 | 汚水桝規格 φ200 汚水桝 横型 H= 0.8m 塩ビ蓋 | 横型 H= 0.8m 鉄蓋 | 横型 H= 1.0m 塩ビ蓋 | 横型 H= 1.0m 鉄蓋 | 横型 H= 1.2m 塩ビ蓋 | 横型 H= 1.2m 鉄蓋 | 横型 H= 1.4m 塩ビ蓋 | 横型 H= 1.4m 鉄蓋 | 横型 H= 1.6m 塩ビ蓋 | 横型 H= 1.6m 鉄蓋 | 横型 H= 2.2m 塩ビ蓋 | 横型 H= 2.2m 鉄蓋 | 縦型 H= 0.8m 塩ビ蓋 | 縦型 H= 0.8m 鉄蓋 | 縦型 H= 1.0m 塩ビ蓋 | 縦型 H= 1.0m 鉄蓋 | 縦型 H= 1.2m 塩ビ蓋 | 縦型 H= 1.2m 鉄蓋 | 縦型 H= 1.4m 塩ビ蓋 | 縦型 H= 1.4m 鉄蓋 | 縦型 H= 1.2m 塩ビ蓋 | 縦型 H= 1.2m 鉄蓋 | 縦型部 (m) | 備考 |
|---|---|---|---|---|---|---|---|---|---|---|---|---|---|---|---|---|---|---|---|---|---|---|---|---|---|---|
| 138-2 | 5 | | | | | | 1 | | | | | | | | | | | | | | | | | | | |
| | | | | | | | | | | | | | | | | | | | | | | | | | | |
| | | | | | | | | | | | | | | | | | | | | | | | | | | |
| | | | | | | | | | | | | | | | | | | | | | | | | | | |
| | | | | | | | | | | | | | | | | | | | | | | | | | | |
| | | | | | | | | | | | | | | | | | | | | | | | | | | |
| | | | | | | | | | | | | | | | | | | | | | | | | | | |
| | | | | | | | | | | | | | | | | | | | | | | | | | | |
| | | | | | | | | | | | | | | | | | | | | | | | | | | |
| | | | | | | | | | | | | | | | | | | | | | | | | | | |
| | | | | | | | | | | | | | | | | | | | | | | | | | | |
| | | | | | | | | | | | | | | | | | | | | | | | | | | |
| | | | | | | | | | | | | | | | | | | | | | | | | | | |
| | | | | | | | | | | | | | | | | | | | | | | | | | | |
| | | | | | | | | | | | | | | | | | | | | | | | | | | |
| | | | | | | | | | | | | | | | | | | | | | | | | | | |
| | | | | | | | | | | | | | | | | | | | | | | | | | | |
| | | | | | | | | | | | | | | | | | | | | | | | | | | |
| | | | | | | | | | | | | | | | | | | | | | | | | | | |
| | | | | | | | | | | | | | | | | | | | | | | | | | | |
| | | | | | | | | | | | | | | | | | | | | | | | | | | |
| | | | | | | | | | | | | | | | | | | | | | | | | | | |
| | | | | | | | | | | | | | | | | | | | | | | | | | | |
| | | | | | | | | | | | | | | | | | | | | | | | | | | |
| | | | | | | | | | | | | | | | | | | | | | | | | | | |
| | | | | | | | | | | | | | | | | | | | | | | | | | | |
| | | | | | | | | | | | | | | | | | | | | | | | | | | |
| | | | | | | | | | | | | | | | | | | | | | | | | | | |
| | | | | | | | | | | | | | | | | | | | | | | | | | | |
| | | | | | | | | | | | | | | | | | | | | | | | | | | |
| | | | | | | | | | | | | | | | | | | | | | | | | | | |
| | | | | | | | | | | | | | | | | | | | | | | | | | | |
| | | | | | | | | | | | | | | | | | | | | | | | | | | |
| | | | | | | | | | | | | | | | | | | | | | | | | | | |
| | | | | | | | | | | | | | | | | | | | | | | | | | | |
| | | | | | | | | | | | | | | | | | | | | | | | | | | |
| | | | | | | | | | | | | | | | | | | | | | | | | | | |
| | | | | | | | | | | | | | | | | | | | | | | | | | | |
| | | | | | | | | | | | | | | | | | | | | | | | | | | |
| | | | | | | | | | | | | | | | | | | | | | | | | | | |
| | | | | | | | | | | | | | | | | | | | | | | | | | | |
| | | | | | | | | | | | | | | | | | | | | | | | | | | |
| | | | | | | | | | | | | | | | | | | | | | | | | | | |
| 計 | | | | | 0 | | 1 | | | | | | | | | | | | | | | | | | | |

# 取付管数量計算表

（取付管φ　100　）

市道(車道)

| 汚水桝番号 | 人孔番号 | 桝設置 桝深 D (m) | 桝設置 個数 N 個 | 本管土被り 上流側 / 下流側 (m) | 本管土被り 平均土被り h(m) | 本管土被り h1 (m) | 本管土被り h2 (m) | 本管掘削幅 C (m) | 施工延長 W (m) | 舗装 延長 L3 (m) | 舗装 舗装版厚 t(m) | 取付管土工延長 L1 (W-C/2)×N (m) | 取付管平均掘削深 h (桝深+h1)/2 (m) | 取付管延長 L2 h≦1.5 (W-0.2)×N h＞1.5 (W-C/2-0.2+h2)×N (m) | 管本数 90° 支管 (個) | 管本数 60° 支管 (個) | 管本数 60° 曲管 (個) | 管本数 30° 曲管 (個) | 管本数 ｺﾞﾑ輪受口自在曲管 0° (個) | 管本数 ｺﾞﾑ輪受口自在曲管 75° (個) | 管本数 ｺﾞﾑ輪受口片受直管 (m) | 舗装面積(復旧) A ($m^2$) | 舗装版体積 A×t ($m^3$) | 舗装版切断 L3×2×N (m) |
|---|---|---|---|---|---|---|---|---|---|---|---|---|---|---|---|---|---|---|---|---|---|---|---|---|
| 5 | No. 138-2-4 ～ No. 138-2-5 | 1.2 | （右）1 | 2.29 / 2.71 | 2.50 | 1.50 | 1.00 | 0.95 | 3.90 | 2.80 | 0.05 | 3.4 | 1.35 | 4.2 | 1 | 0 | 1 | 0 | 1 | | 4.2 | 6.0 | 0.30 | 5.6 |
| | 塩ビ管接続 | | 1 | | | | | | | L3×N 2.80 | | | 加重平均 | | | | | | | | | | | |
| | 組立MH・レジンMH接続 | | | | | | | | | | | | | | | | | | | | | | | |
| | 計 | | 1 | | | | | | | | | 3.4 | 1.35 | 4.2 | 1 | 0 | 1 | 0 | 1 | | 4.2 | 6.0 | 0.30 | 5.6 |

平均延長
4.20

ｺﾞﾑ輪受口直管
4.2 ÷ 4.0 m/本 =　2　本

# 取付管土工数量計算表

市道(車道)

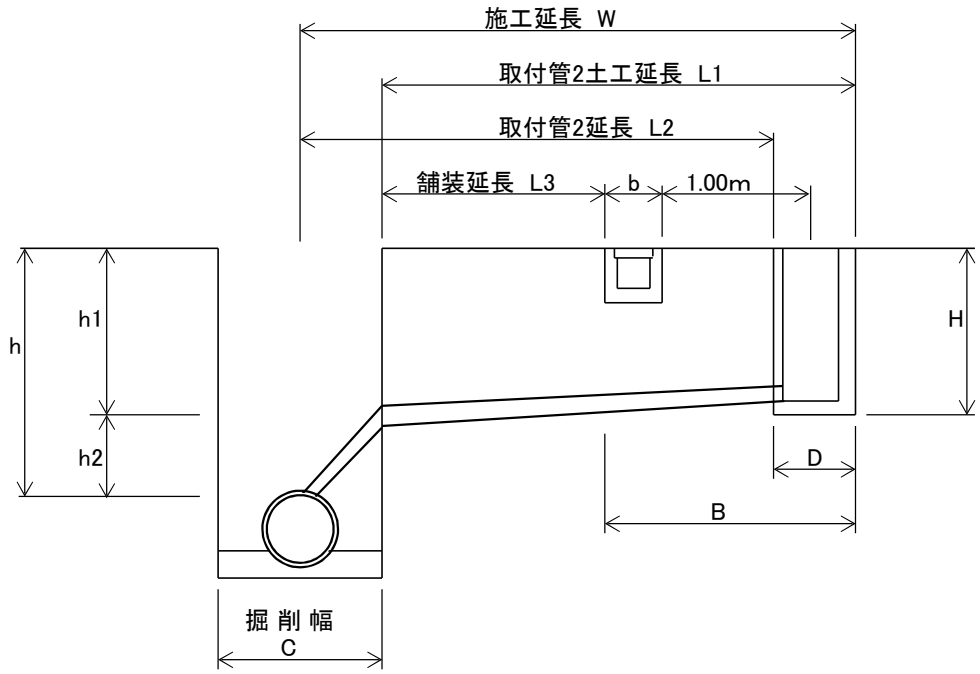


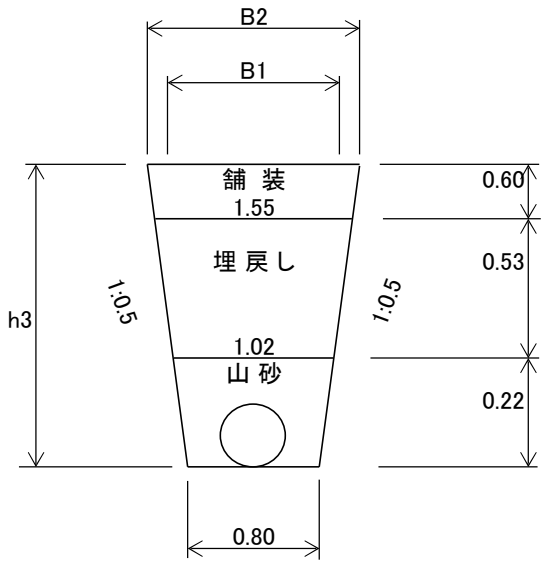


平均掘削深　h= 1.35 m

平均掘削幅　B1= 1.48 m

舗装復旧幅　B2= 2.15 m

山砂厚 h4 ＝ 0.22 m

埋戻し厚 ＝ 0.53 m

舗 装 厚 ＝ 0.60 m

1. 舗装版直接掘削

0.3 $m^3$

2. 機械掘削

1.48 × 1.35 × 3.4 − 0.3 = 6.5 $m^3$

3. 山砂(再生砂)

{ ( 0.80 + 1.02 ) × 0.22 / 2 − π/4 × 0.114^2 } × 3.4 = 0.6 $m^3$

4. 埋戻し

( 1.02 + 1.55 ) × 0.53 / 2 × 3.4 = 2.3 $m^3$

5. 残土処理

土砂　6.5 − 2.3 / 0.9 = 3.9 $m^3$

As塊　0.3 $m^3$

## 副管詳細図

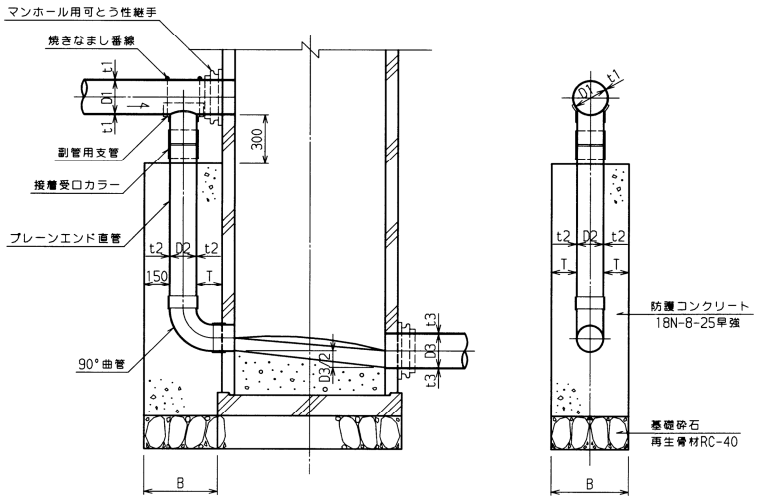


副管管径（塩ビ管） (mm)

| | | | | |
|---|---|---|---|---|
| 本管 D1 | 150 | 200 | 250 | |
| 副管 D2 | 100 | 150 | 200 | |

防護コンクリート寸法 (mm)

| 副　管 | 100(114) | 150(165) | 200(216) | 250(267) |
|---|---|---|---|---|
| B | 420 | 470 | 520 | 570 |
| T | 150以上 | | | |

# 外副管設置工数量計算書

第139工区

| マンホール番号 | 上流<br>本管径 ・管種 | 副管径・管種 | 副管落差 | 下流<br>本管径 ・管種 |
|---|---|---|---|---|
| 138-2-4 | 200 VU | 150 VU | 1.02 | 200 VU |
| | | | | |
| | | | | |
| | | | | |
| | | | | |
| | | | | |
| | | | | |
| | | | | |
| | | | | |
| | | | | |

平均落差 H＝　1.02　m．　　1 箇所

1箇所当り　　1箇所当り

| | | | | |
|---|---|---|---|---|
| 副管用90°支管 | | 個 | 1 | 1 |
| 接着受口カラー | | 個 | 1 | 1 |
| ﾌﾟﾚｰﾝｴﾝﾄﾞ直管 | 直管長 L = 段差H－（ｽﾃｯﾌﾟ + 曲管部 + 支管部）<br>= H－( 0.101 + 0.154 /2 + 0.170 + 0.140 )<br>= H－ 0.488<br>= 1.02 － 0.488 = 0.532<br>管本数= 0.532 /4.00<br>= 0.133 | 本 | 0.13 | 0.1 |
| 副管用90°曲管 | | 個 | 1 | 1 |
| 塩ビキャップ | | 個 | － | |
| 基礎工 | V = B×(B－0.025)<br>= 0.470 × 0.445<br>= 0.209 | $m^2$ | 0.21 | 0.21 |
| 型　枠 | 型枠面積 = 段差H×B×2 + 段差H×B<br>= H × B × 2 + H × B<br>= 1.02 × 0.470 × 2 + 1.02 × 0.470<br>= 1.438 | $m^2$ | 1.44 | 1.44 |
| 防護ｺﾝｸﾘｰﾄ | V = 段差H × B × B－π/4× 0.165 $^2$ × 段差H<br>= H × B × B － 0.0214 × H<br>= 1.02 × 0.470 × 0.470 － 0.0214 × 1.02<br>= 0.203 | $m^3$ | 0.20 | 0.20 |

# 区画線工数量計算書

| 測　点 | 規格・仕様 | | | | | | | | | | | | | | |
|---|---|---|---|---|---|---|---|---|---|---|---|---|---|---|---|
| | 外側線 | センターライン | 消火栓周囲 | 路側線 | センターライン | 外側線 | 交差点マーク | 減速マーク | 停止線 | 横断歩道 | 横断歩道予告 | 矢印 | 止まれ | 速度50 | 自転車マーク |
| | 実線<br>白色<br>15cm<br>(m) | 実線<br>黄色<br>15cm<br>(m) | 実線<br>白色<br>15cm<br>(m) | 破線<br>黄色<br>15cm<br>(m) | 実線<br>白色<br>15cm<br>(m) | 破線<br>黄色<br>30cm<br>(m) | 実線<br>白色<br>30cm<br>(m) | 破線<br>黄色<br>45cm<br>(m) | 破線<br>白色<br>45cm<br>(m) | ゼブラ<br>黄色<br>45cm<br>(m) | 記号<br>白色<br>15cm<br>(m) | 記号<br>黄色<br>15cm<br>(m) | 文字<br>白色<br>15cm<br>(m) | 文字<br>黄色<br>15cm<br>(m) | 記号<br>白色<br>(箇所) |
| 139-2　～　141-2-1 | 2.0 | | | | 1.0 | | | | | | | | | | |
| 138-2-1　～　138-2-2 | | | | | | | | | 1.0 | | | | | | |
| 計 | 2.0 | | | | 1.0 | | | | 1.0 | | | | | | |

## 平　面　図　縮尺 1:500

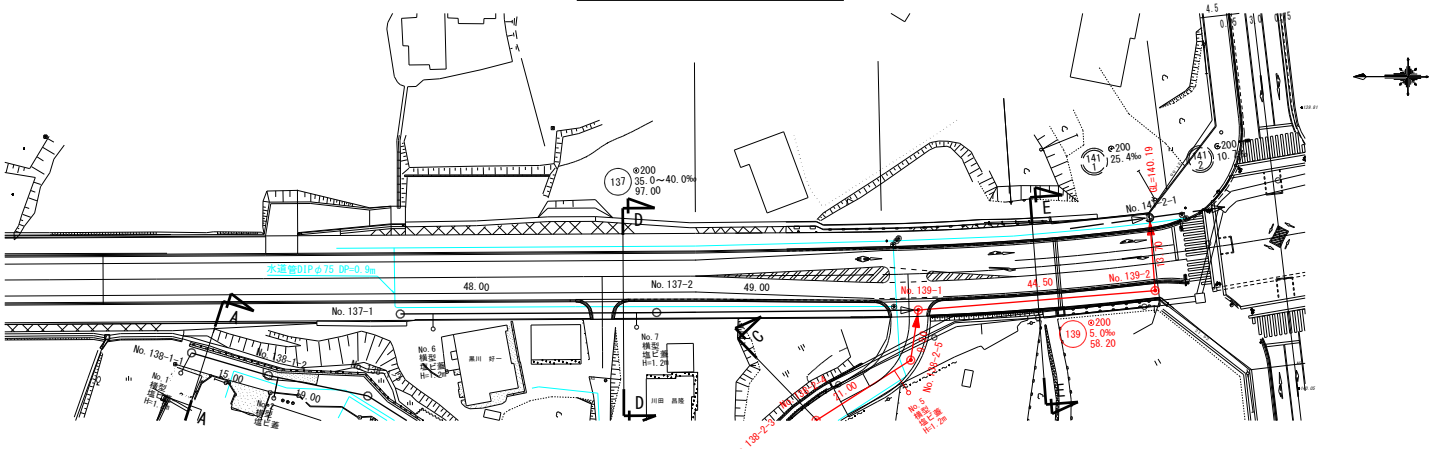


## 縦　断　図　縦 1:100　横 1:500

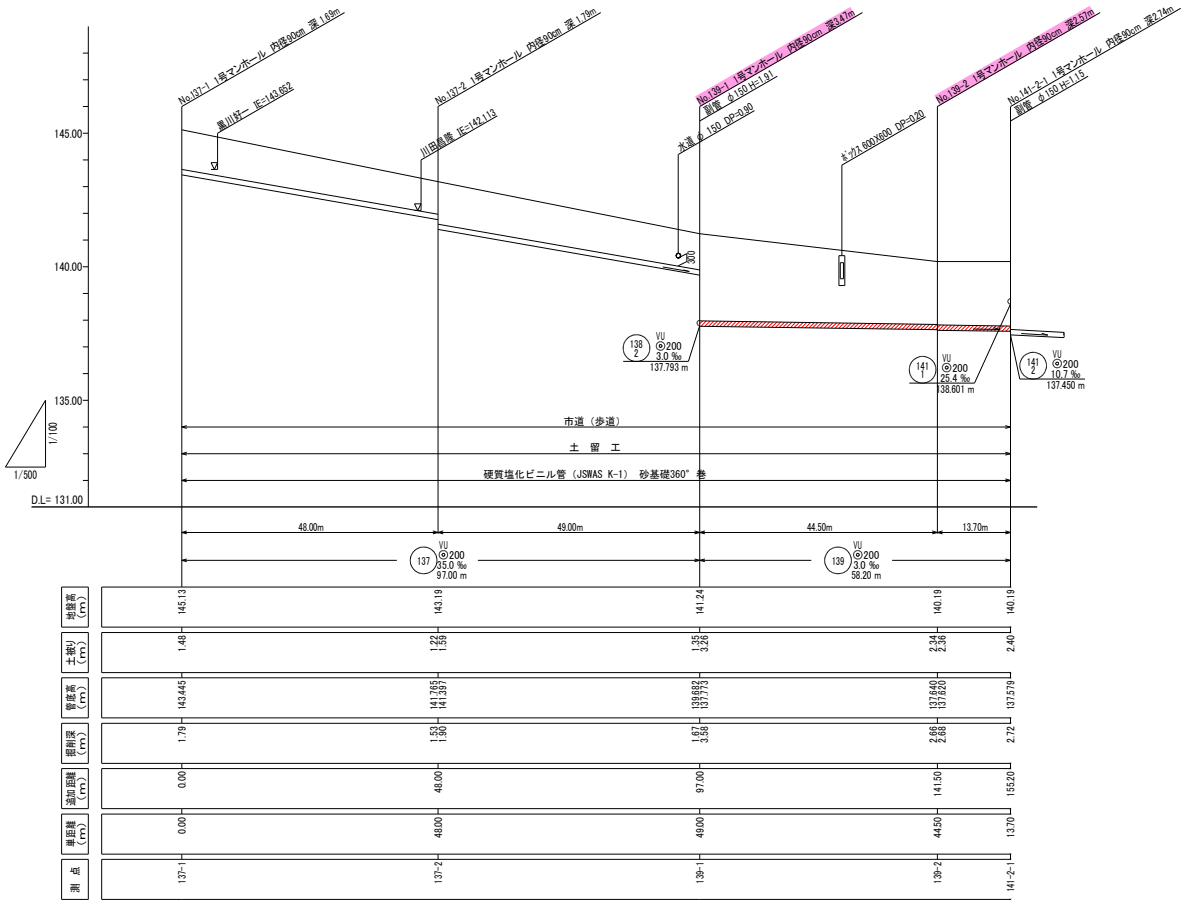


| 測点 | 137-1 | 137-2 | 139-1 | 139-2 | 141-2-1 |
|---|---|---|---|---|---|
| 地盤高 (m) | 145.13 | 143.19 | 141.24 | 140.19 | 140.19 |
| 土被り (m) | 1.48 | 1.22 / 1.59 | 1.35 / 3.26 | 2.34 / 2.36 | 2.40 |
| 管底高 (m) | 143.445 | 141.765 / 141.397 | 139.882 / 137.773 | 137.840 / 137.820 | 137.579 |
| 根掘深 (m) | 1.79 | 1.53 / 1.90 | 1.67 / 3.58 | 2.66 / 2.68 | 2.72 |
| 流末距離 (m) | 0.00 | 48.00 | 97.00 | 141.50 | 155.20 |
| 単距離 (m) | 0.00 | 48.00 | 49.00 | 44.50 | 13.70 |

## 横　断　図　縮尺 1:100

### E － E
### No. 139-1+22.50

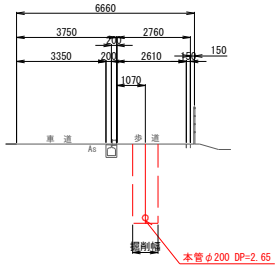


### D － D
### No. 137-2

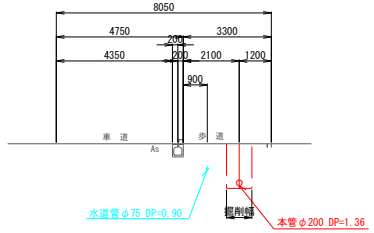


## 案　内　図　縮尺 1:10,000

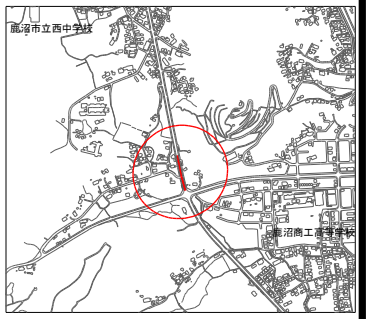


137　139

| | | | |
|---|---|---|---|
| 事業年度 | 令和8年度 | | |
| 工事名 | 公共下水道汚水管布設工事第139工区 | | |
| 図面名称 | 平面図・縦断図・横断図① | | |
| 工事箇所 | 鹿沼市　花岡町 | | |
| | | 縮尺 | 図示 |
| 図面番号 | 葉中之 | | |

## 平　面　図　縮尺 1:500

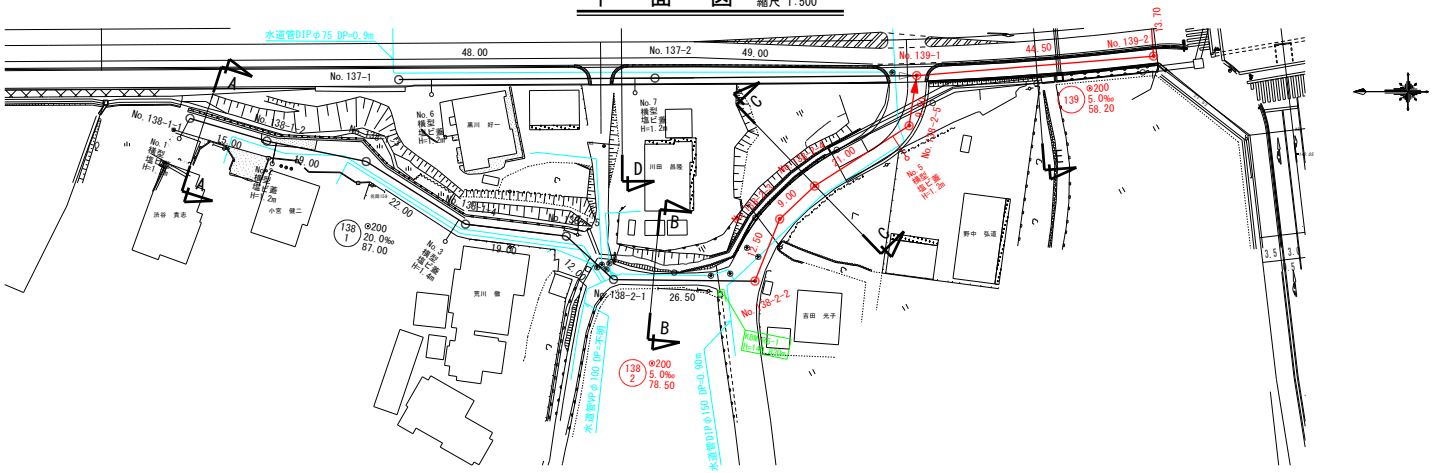


## 縦　断　図　縦 1:100　横 1:500

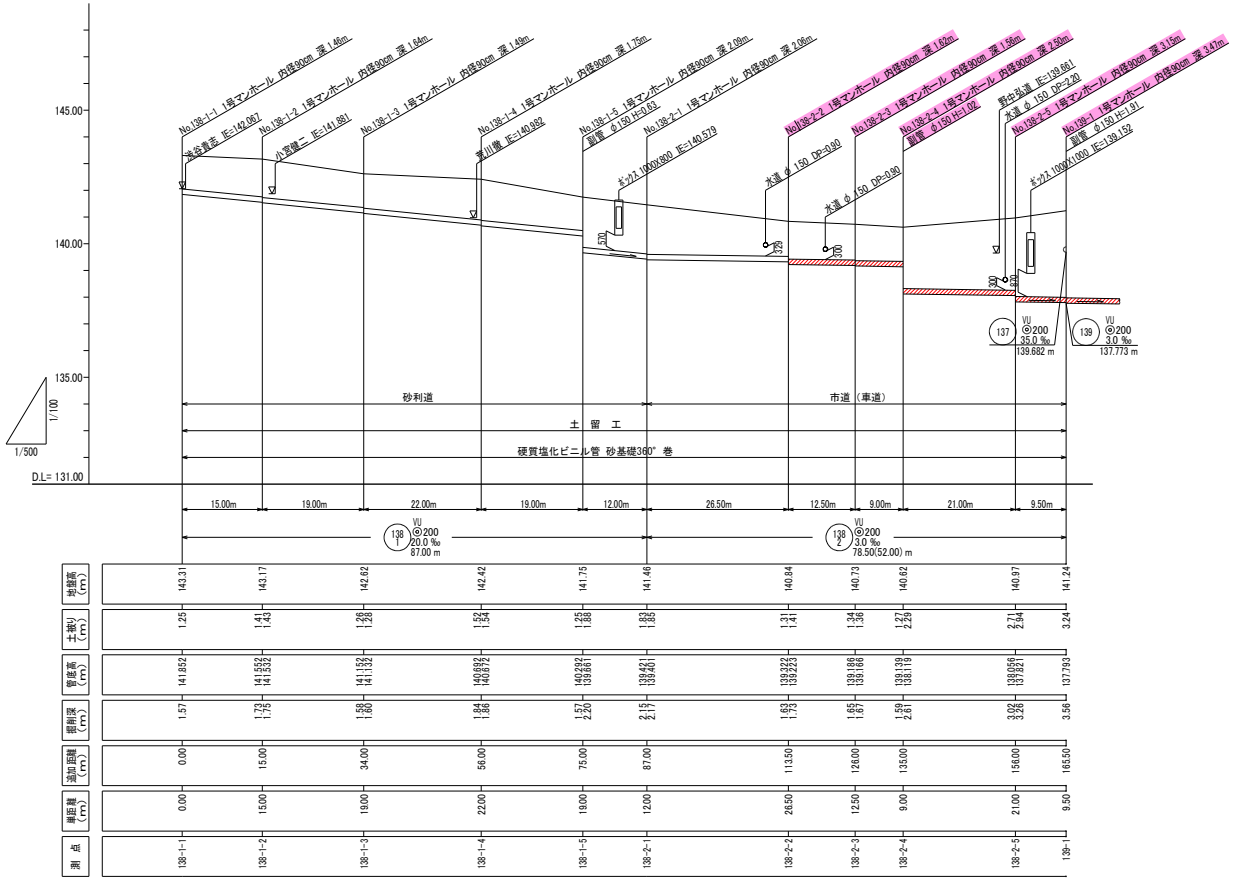


## 横　断　図　縮尺 1:100

### C － C
### No.138-2-4

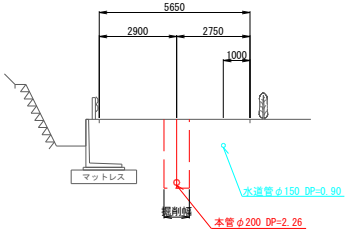


### B － B
### No.138-2-1+13.50

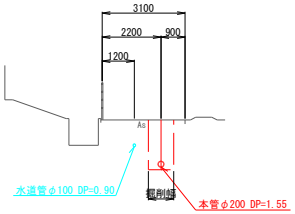


### A － A
### No.138-1-4

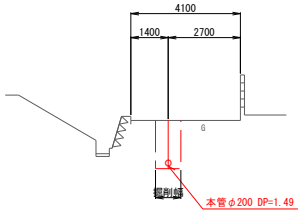


## 案　内　図　縮尺 1:10,000

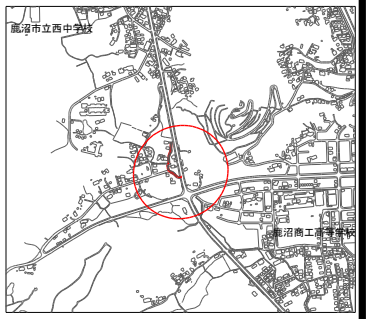


138 1　138 2

| | | | |
|---|---|---|---|
| 事業年度 | 令和8年度 | | |
| 工事名 | 公共下水道汚水管布設工事第139工区 | | |
| 図面名称 | 平面図・縦断図・横断図② | | |
| 工事箇所 | 鹿沼市　花岡町 | | |
| | | 縮尺 | 図示 |
| 図面番号 | 葉中之 | | |

# 1号組立式マンホール標準図　縮尺 1:20

## 平 面 図

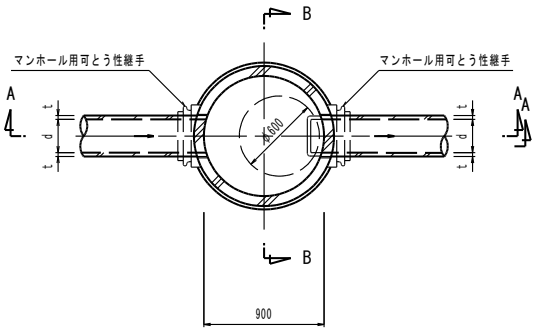


## 副管詳細図

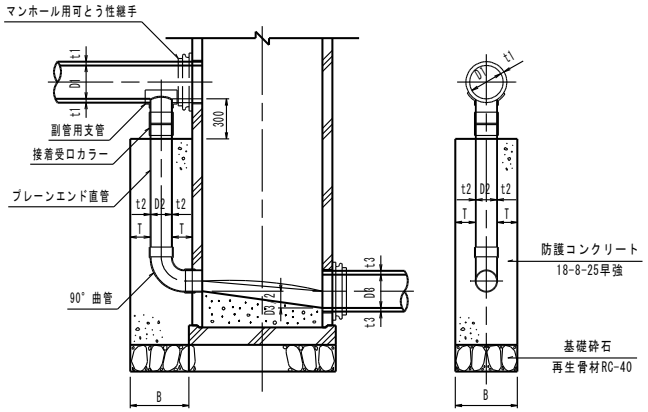


副管管径（塩ビ管）　(mm)

| | | | | |
|---|---|---|---|---|
| 本管　D1 | 150 | 200 | 250 | |
| 副管　D2 | 100 | 150 | 200 | |

防護コンクリート寸法　(mm)

| 副　管 | 100(114) | 150(165) | 200(216) | 250(267) |
|---|---|---|---|---|
| B | 420 | 470 | 520 | 570 |
| T | 150以上 | | | |

## インバート詳細図 縮尺 1:15

### 屈曲・合流部

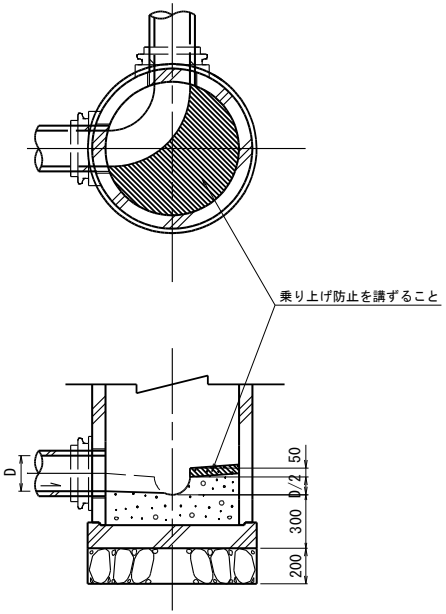


## A-A断面図

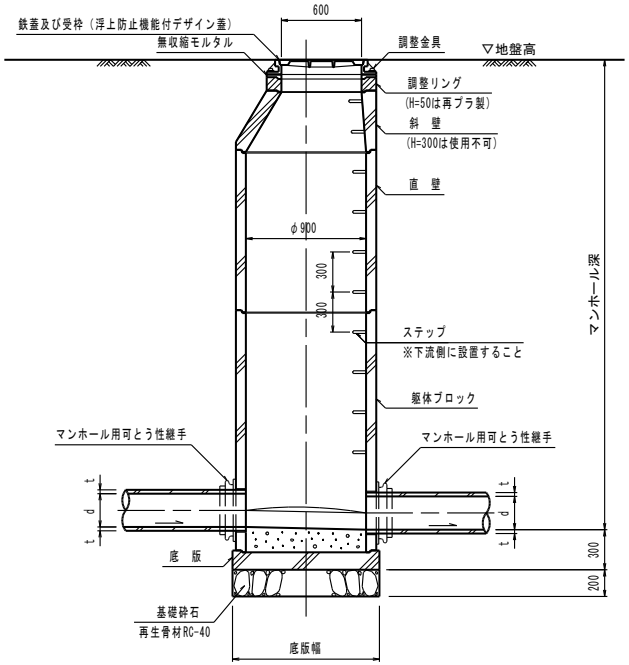


## B-B断面図

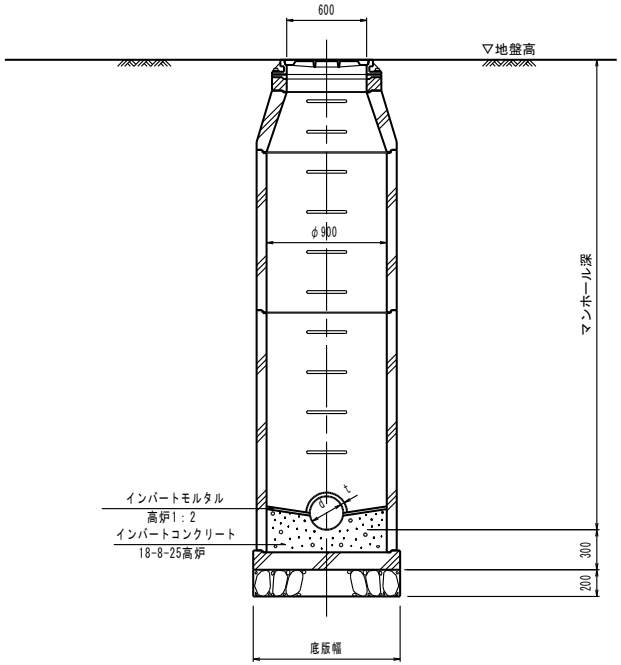


| | |
|---|---|
| 年度 | 令和　8　年度 |
| 工 事 名 | 公共下水道汚水管布設替工事第139工区 |
| 図面名称 | 1号組立式マンホール標準図 |
| 工事箇所 | 鹿沼市　花岡町 |
| 縮尺 | A1：図示<br>A3：図示/2 |
| 図面番号 | 葉中之 |

# 土 工 標 準 図　縮尺 1:20

## 土 留 部

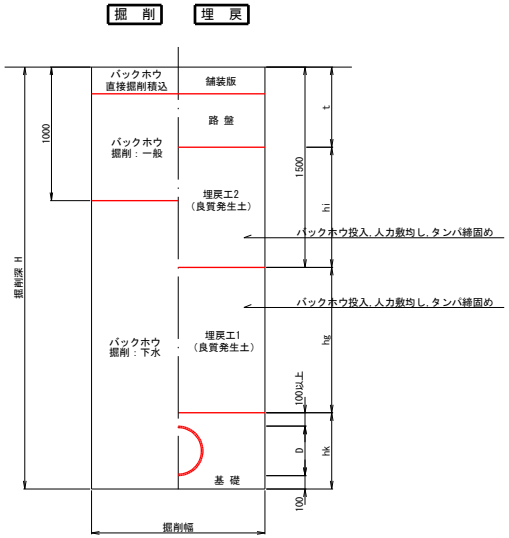


# 管 基 礎 構 造 図　縮尺 1:20

## 砂360° 巻

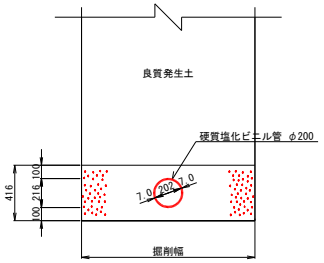


# 路 面 復 旧 図　縮尺 1:20

## 市道（車道）

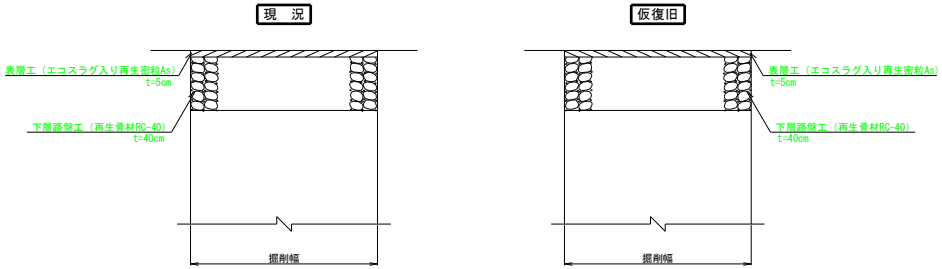


## 市道（歩道）

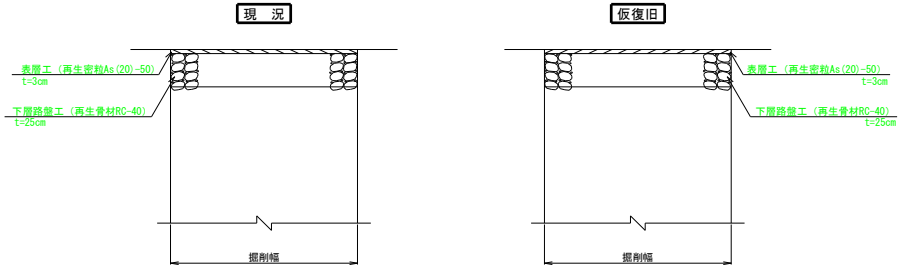


## 砂利道

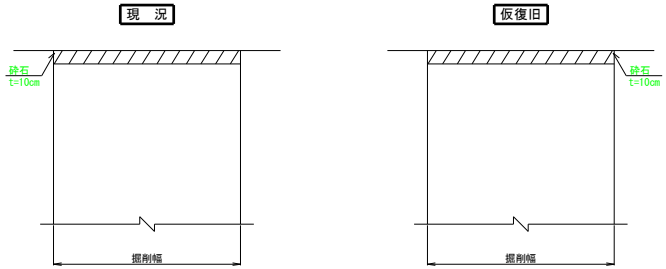


| | | | |
|---|---|---|---|
| 事業年度 | 令和　8　年度 | | |
| 工事名 | 公共下水道汚水管布設工事第139工区 | | |
| 図面名称 | 土工標準図・管基礎構造図・路面復旧図 | | |
| 工事箇所 | 鹿沼市　花岡町 | | |
| | | 縮尺 | 図示 |
| 図面番号 | 葉中之 | | |

# 汚水桝及び取付管構造図　縮尺 1:20

## 横　型

### 平 面 図

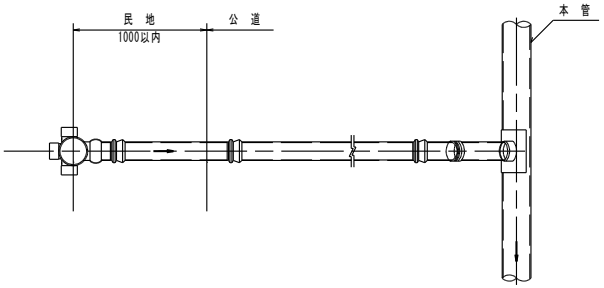


### 断 面 図

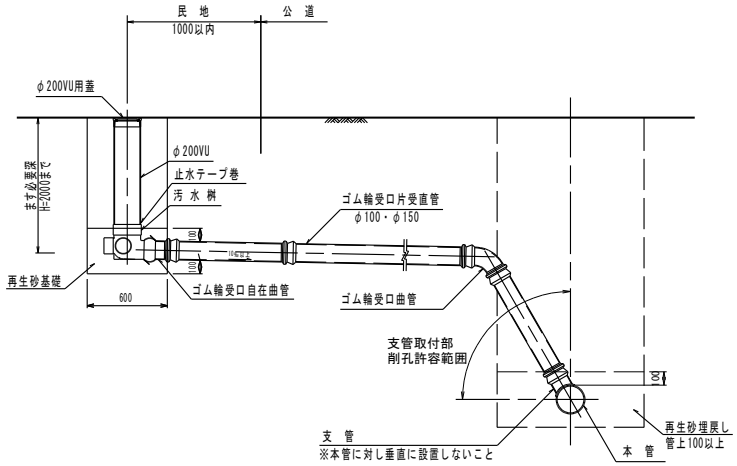


## 縦　型

### 平 面 図

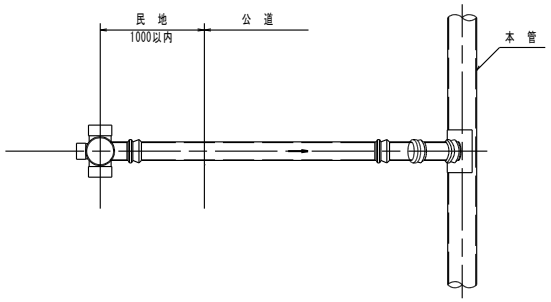


### 断 面 図

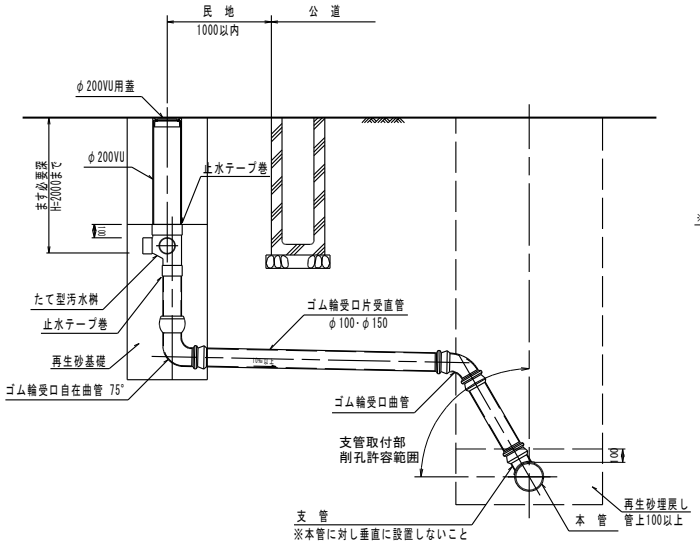


## 塩ビ製蓋　縮尺 1:10

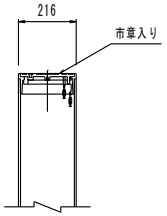


## 保護用鉄蓋　縮尺 1:10

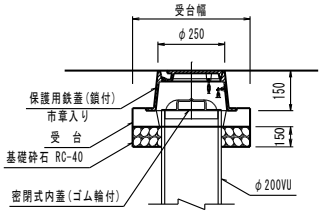


## 内副管詳細　縮尺 1:20

（桝取付管の場合のみ）

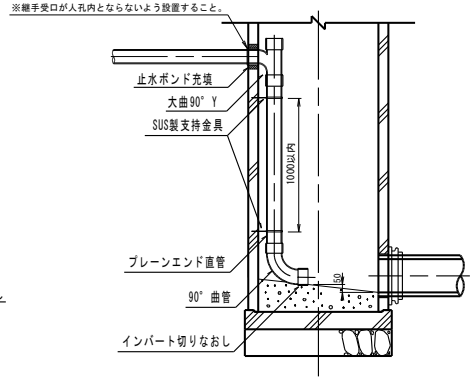


## 舗装復旧図

S=1:20

現況が砂利道の場合は指定区分の路盤のみを施工すること。

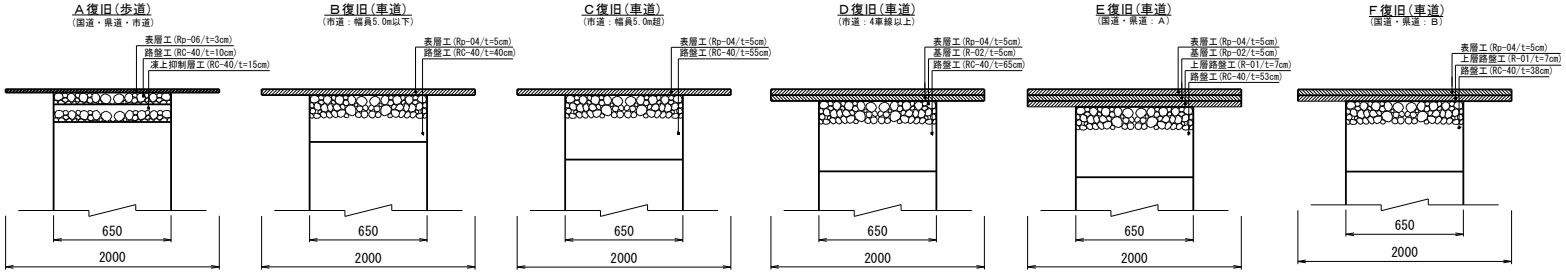


※留意事項※

- ます設置位置は官民界から１ｍ以内とすること。
- 接着継手を用いる場合は止水テープ巻きとすること。
- 掘削深が1.5mを超える場合は土留を設置すること。

| | |
|---|---|
| 事業年度 | 令和　8　年度 |
| 工 事 名 | 公共下水道汚水管布設替工事第139工区 |
| 図面名称 | 汚水桝及び取付管構造図 |
| 工事箇所 | 鹿沼市　花岡町 |
| | 縮尺　1:20 |
| 図面番号 | 葉中之 |

# 建込簡易土留工標準図　縮尺 1:20

## 平 面 図

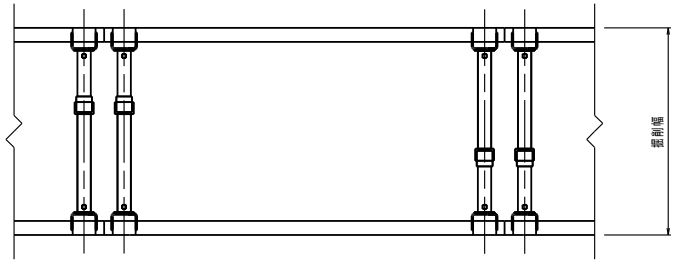


## 断 面 図

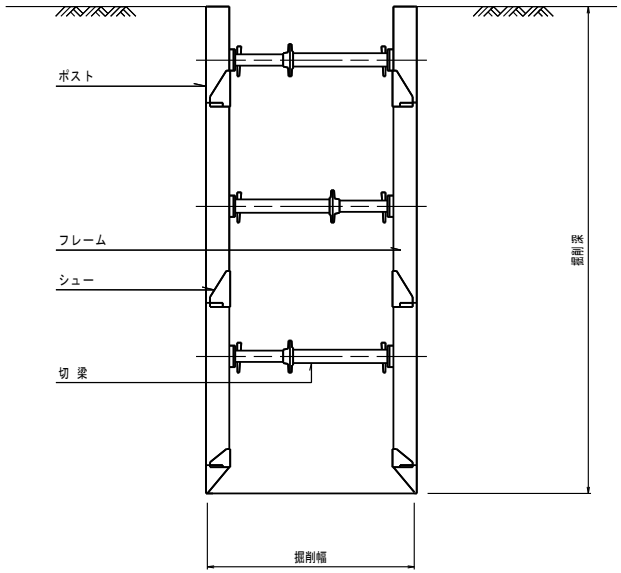


※土留の設置にあたっては現場条件を勘案し最適な方式を選定すること。

| | | | |
|---|---|---|---|
| 事業年度 | 令和　8　年度 | | |
| 工 事 名 | 公共下水道汚水管布設替工事第139工区 | | |
| 図面名称 | 建込簡易土留工標準図 | | |
| 工事箇所 | 鹿沼市　花岡町 | | |
| 縦梁プレート式 | | 縮尺 | 1:20 |
| 図面番号 | 葉中之 | | |

# 位置図

4

公共下水道汚水管布設工事第139工区

坂田山１丁目
坂田山３丁目
坂田山２丁目
県営坂田山住宅
坂田山いこいの児童公園
鹿沼市防災センター
千手観音堂
鹿沼労働基準監督
戸張
宝蔵寺
上材木町
天神町
御殿山公園（野球場）
日吉町
日吉神社
川又橋
日吉保育園
主要地方道鹿沼日光線
西鹿沼町市営住宅
県西健康福祉センター
武道館
県上都賀庁舎
今宮町
銀座２
久保町
中央小学校
西鹿沼町
北向延命地蔵尊
まちの駅新
麻苧町
横町市営住宅
中町
下横町
石橋町
県立高屋特別支援学校鹿沼分校
西中学校
山王院
ひかり幼稚園
光太寺
秋葉神社
伝統工芸館
薬王寺
三幸町
富士見橋
富士山公園
浅間神社
浅間公園
小藪園
蓬莱町
幸来橋
南部地区会館
鹿沼市隣保
花岡町
松樂禅寺
一の羽黒神社
富士南公園
鹿沼商工高等学校
段の浦公園
鳥居跡町
東武鉄道鹿沼変電所
皐月ゴルフ倶楽部
胸形神社
栃木県酪農業協同組合県南支所
村井保育園
小藪川
由中橋
村井町
国道352号
寺